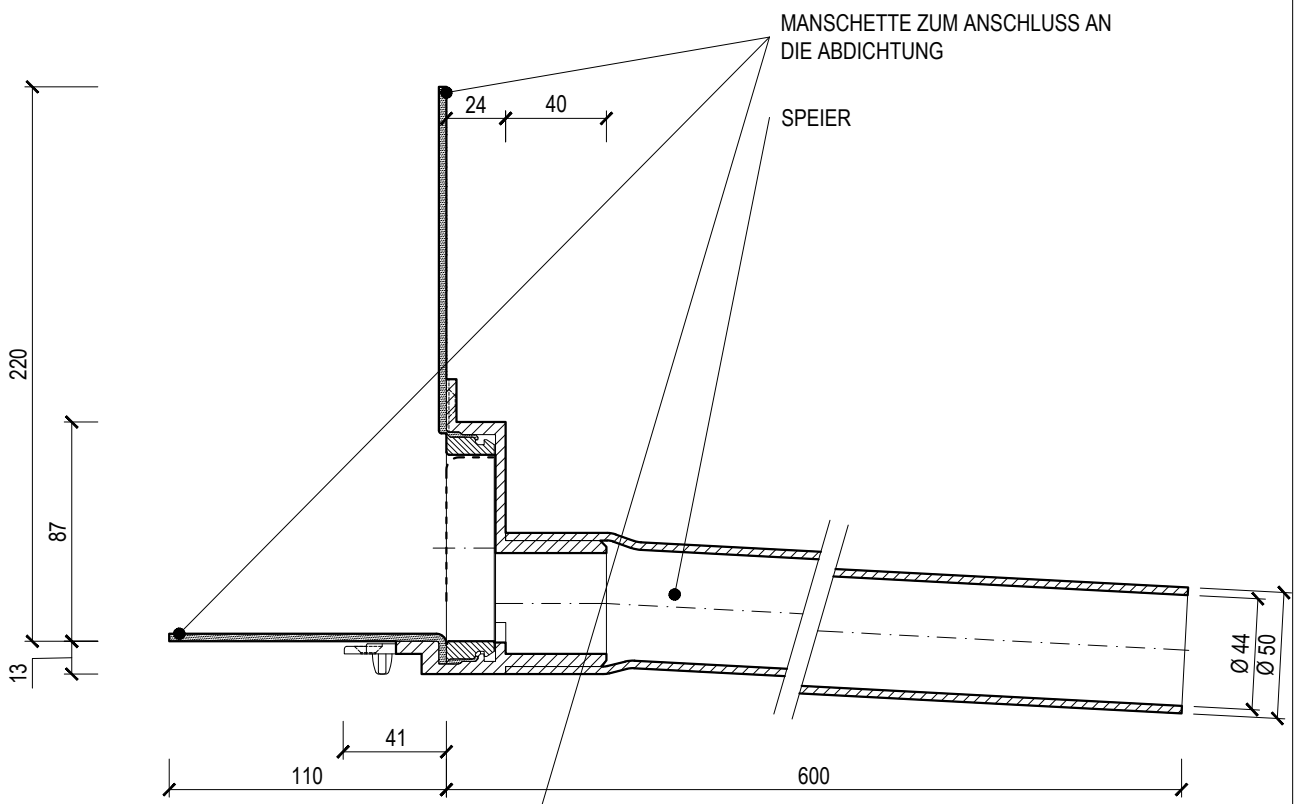

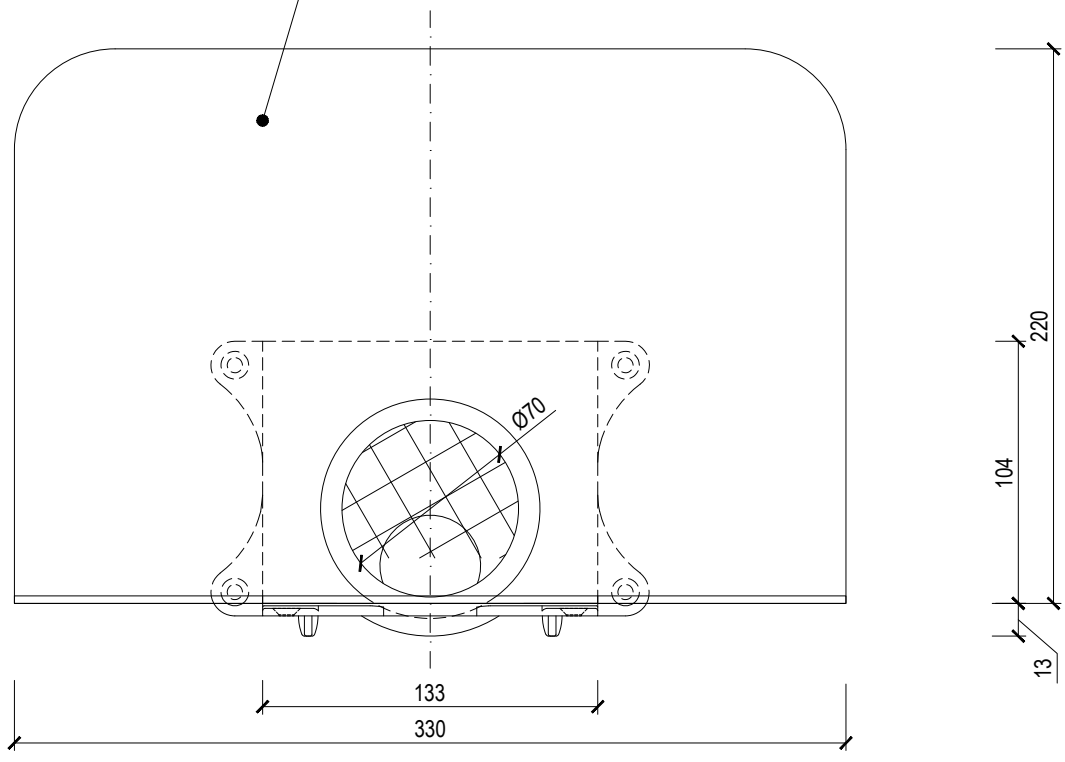

RUNDER WASSERSPEIER

TYPE: TWC 50 BIT		TOPWET ROOF ELEMENTS
CODE: 925120050	GEWICHT: 1,30 kg	WWW.TOPWET.CZ
MASSSTAB: 1:3	MATERIAL: PVC	INFO: +420 777 701 241

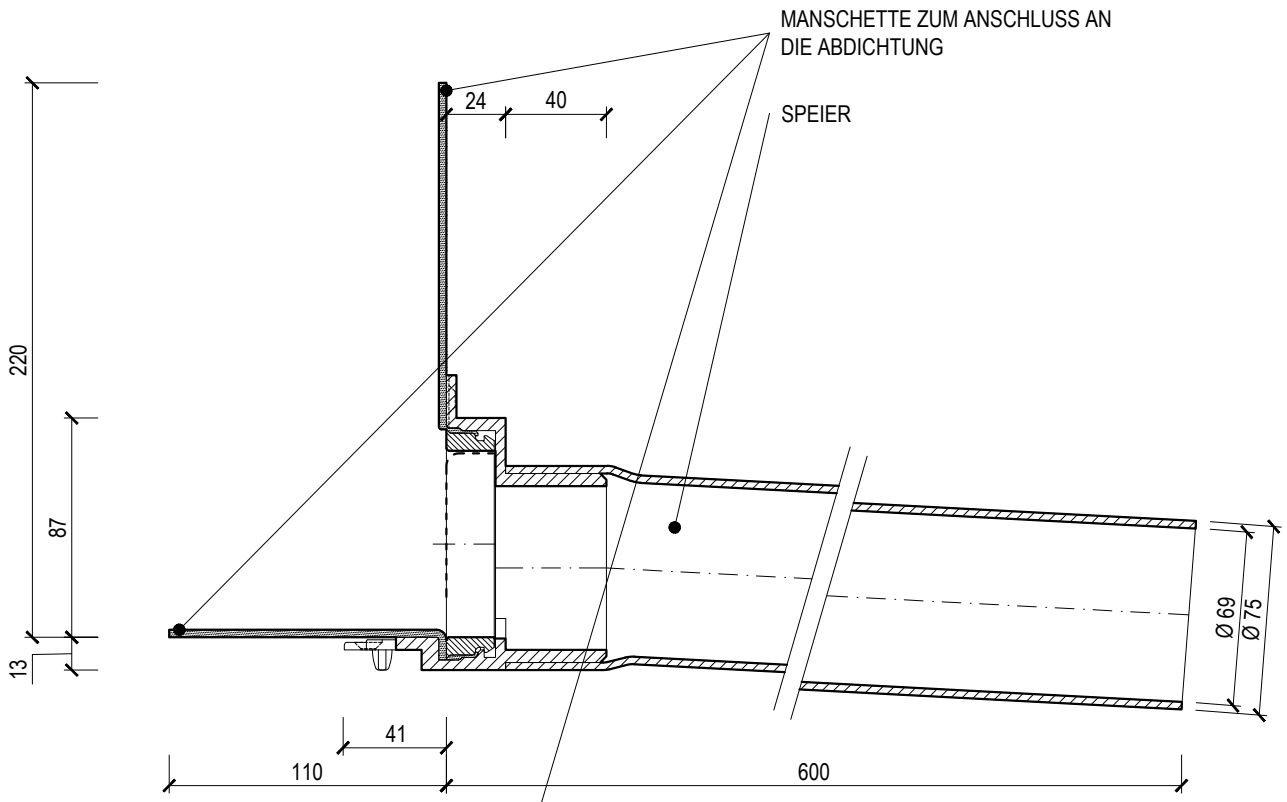

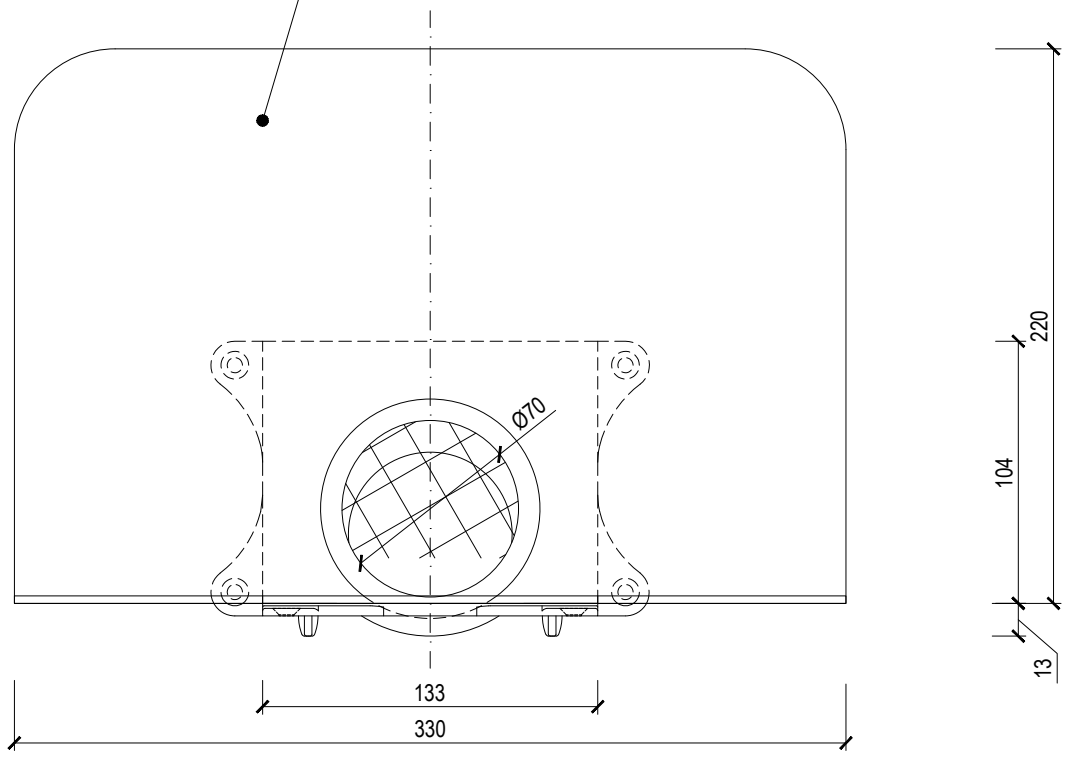

RUNDER WASSERSPEIER

TYPE: TWC 75 BIT		TOPWET ROOF ELEMENTS
CODE: 925120075	GEWICHT: 1,42 kg	WWW.TOPWET.CZ
MASSSTAB: 1:3	MATERIAL: PVC	INFO: +420 777 701 241

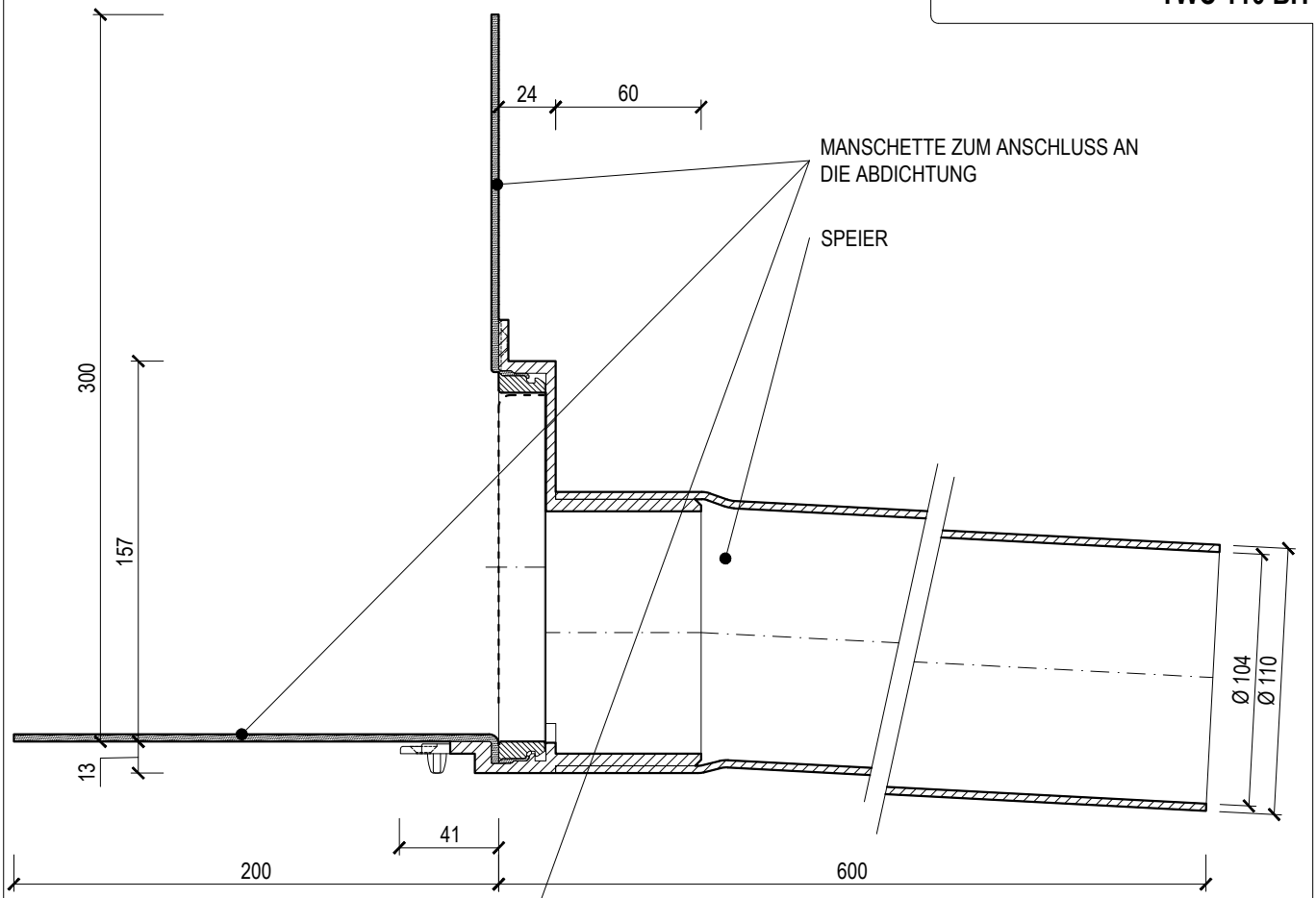

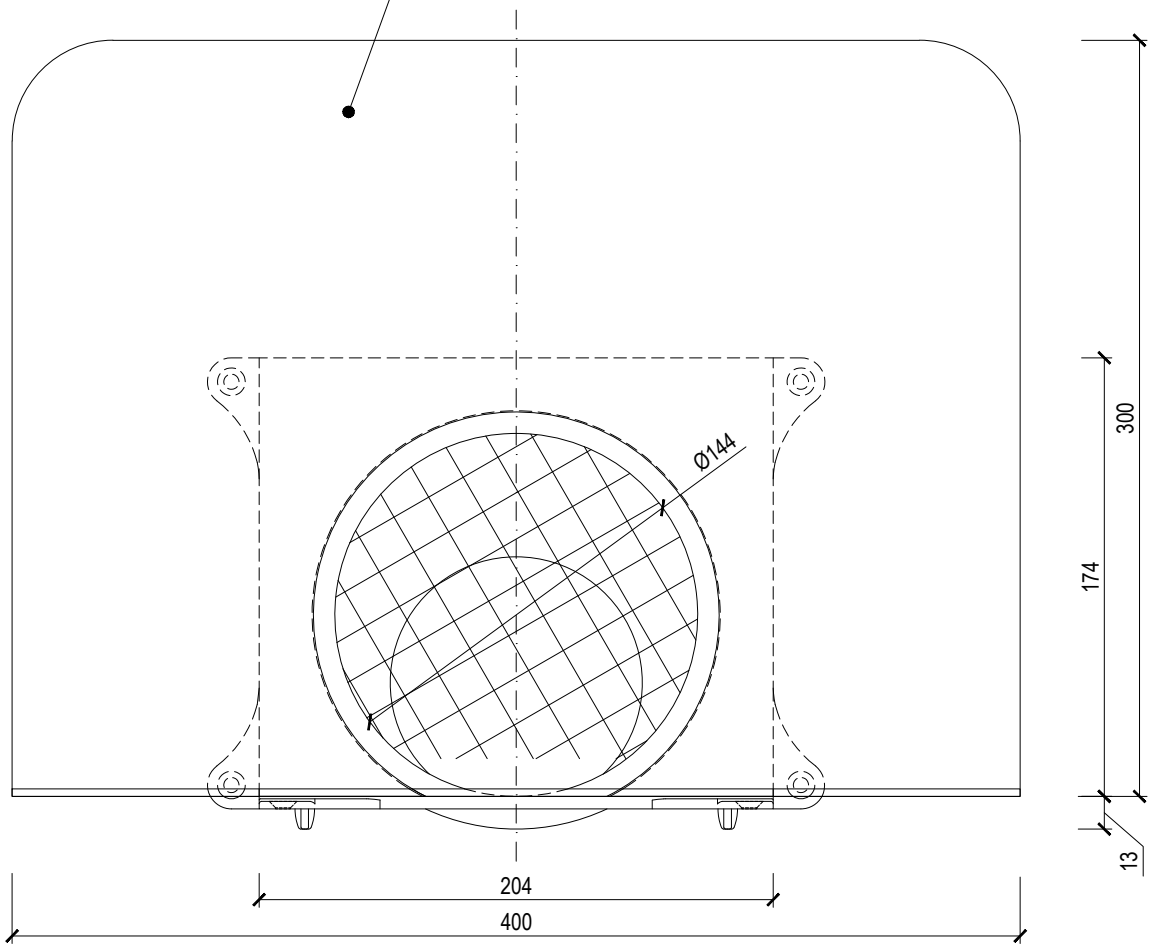

RUNDER WASSERSPEIER

TYPE: TWC 110 BIT		TOPWET ROOF ELEMENTS
CODE: 925120110	GEWICHT: 1,93 kg	WWW.TOPWET.CZ
MASSSTAB: 1:3	MATERIAL: PVC	INFO: +420 777 701 241

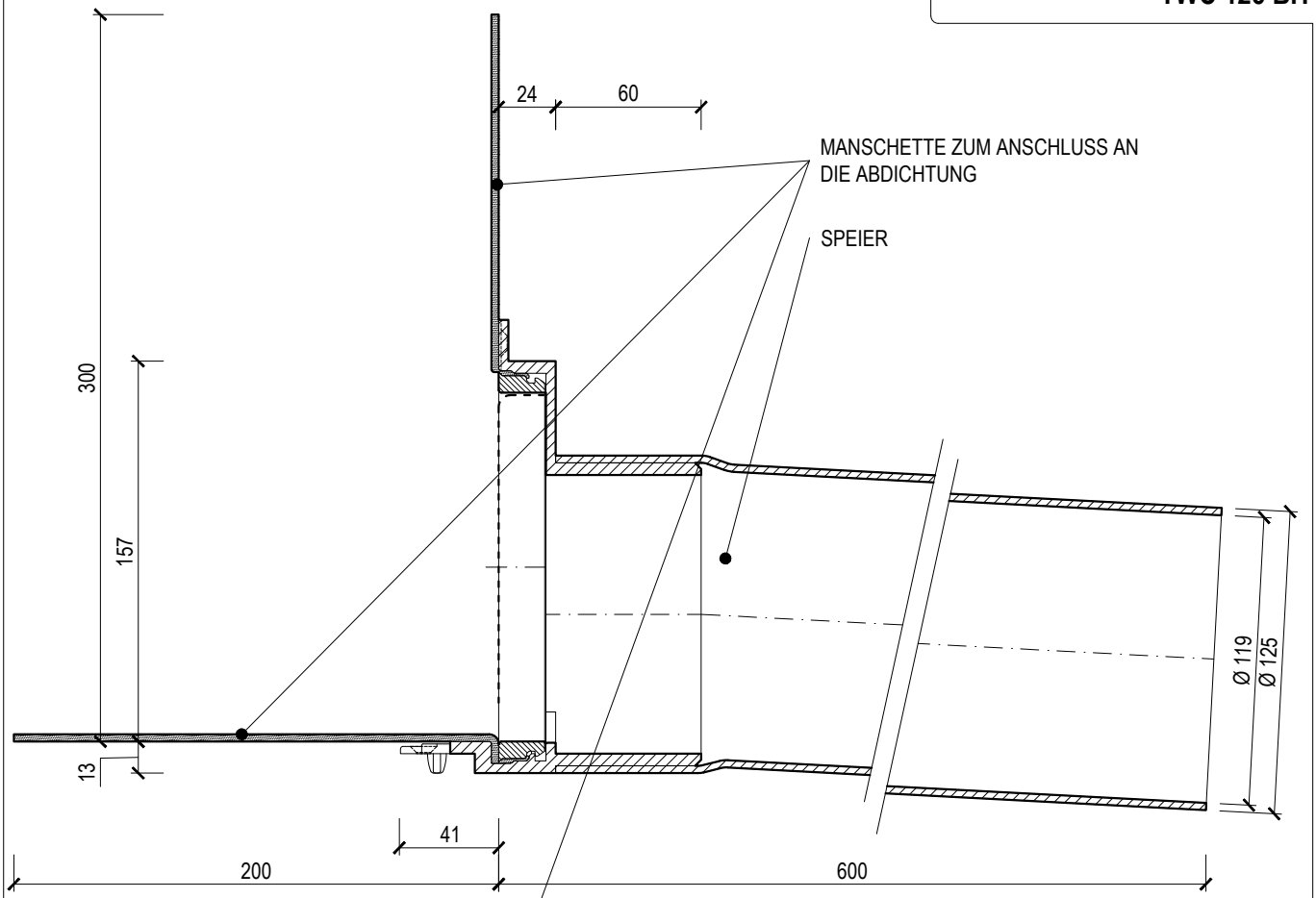

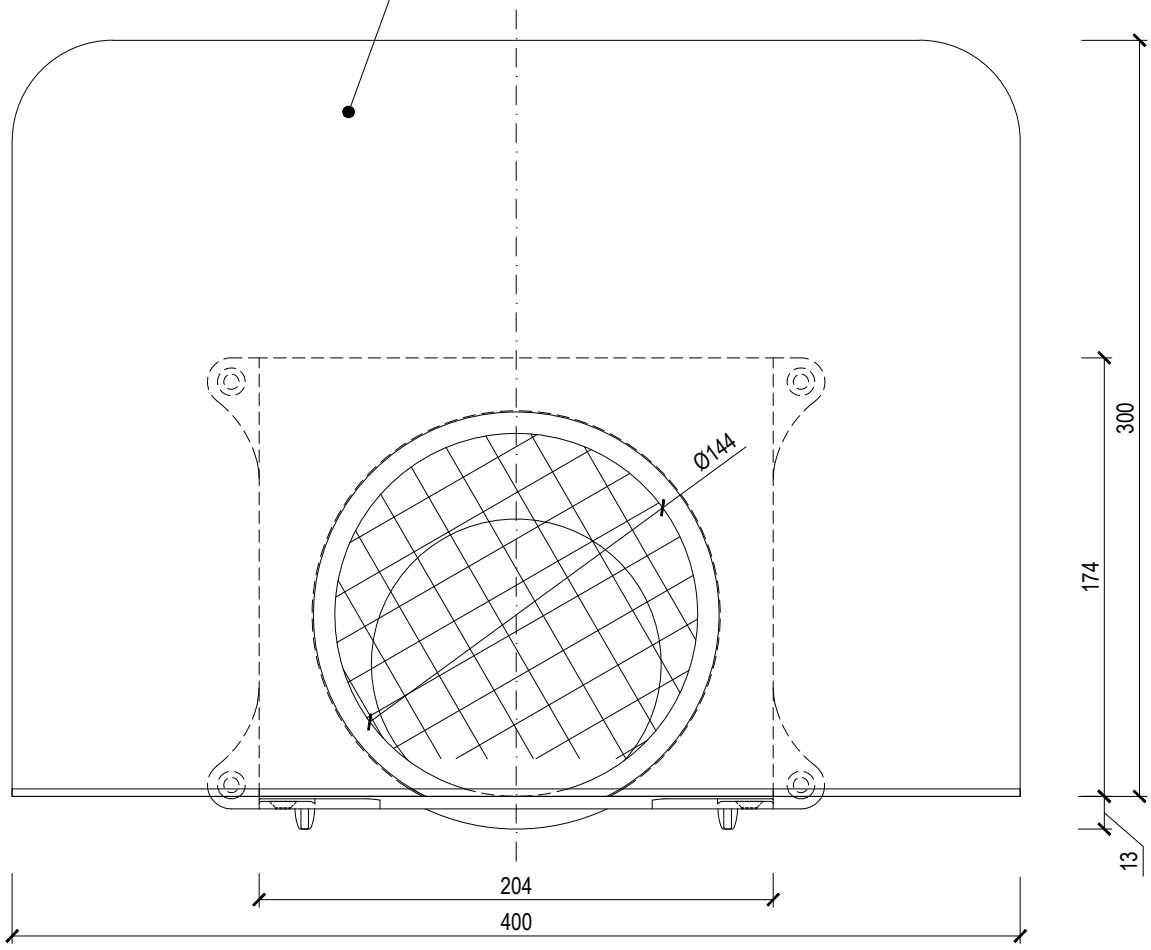

RUNDER WASSERSPEIER

TYPE: TWC 125 BIT		TOPWET ROOF ELEMENTS
CODE: 925120125	GEWICHT: 2,11 kg	WWW.TOPWET.CZ
MASSSTAB: 1:3	MATERIAL: PVC	INFO: +420 777 701 241

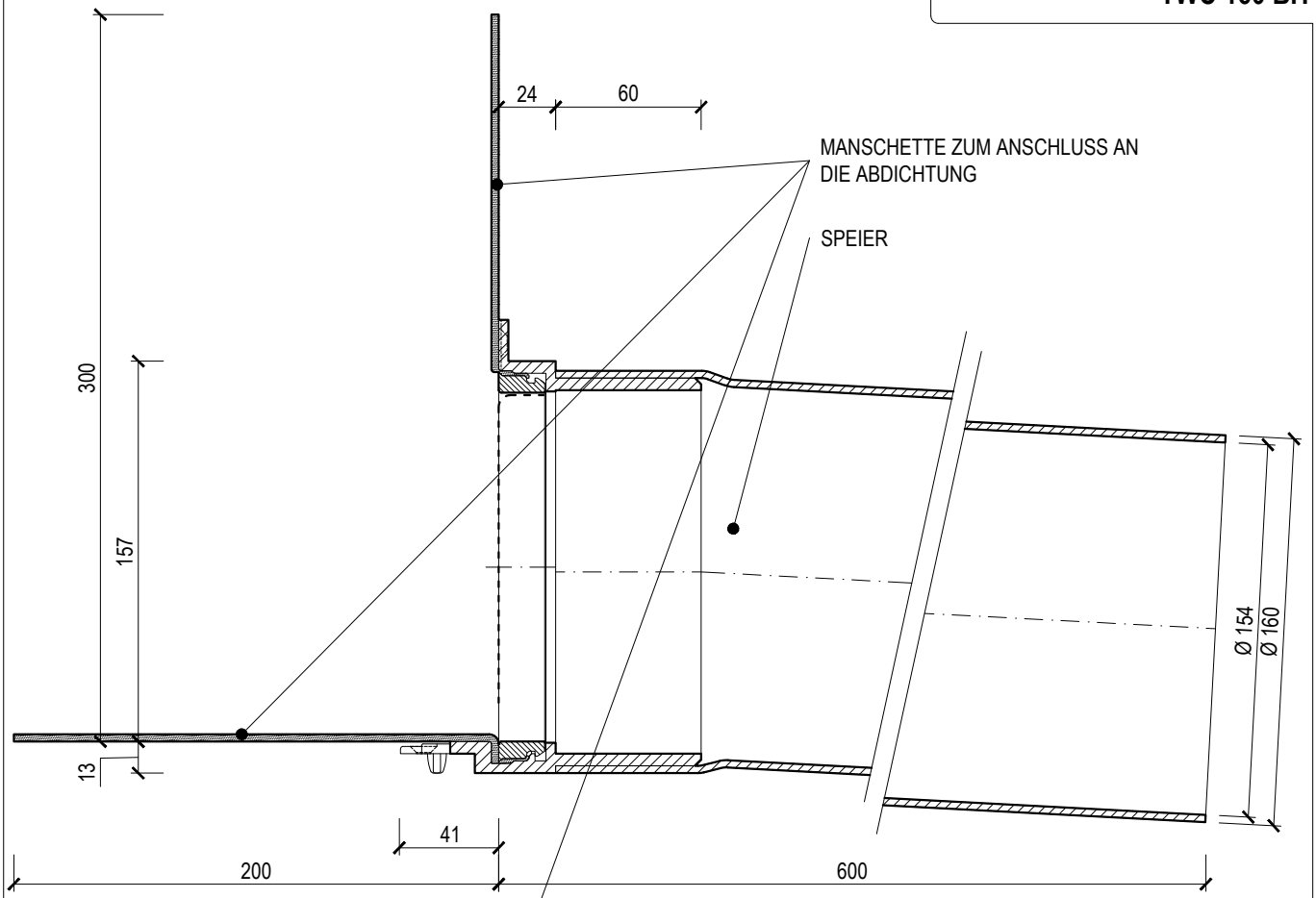

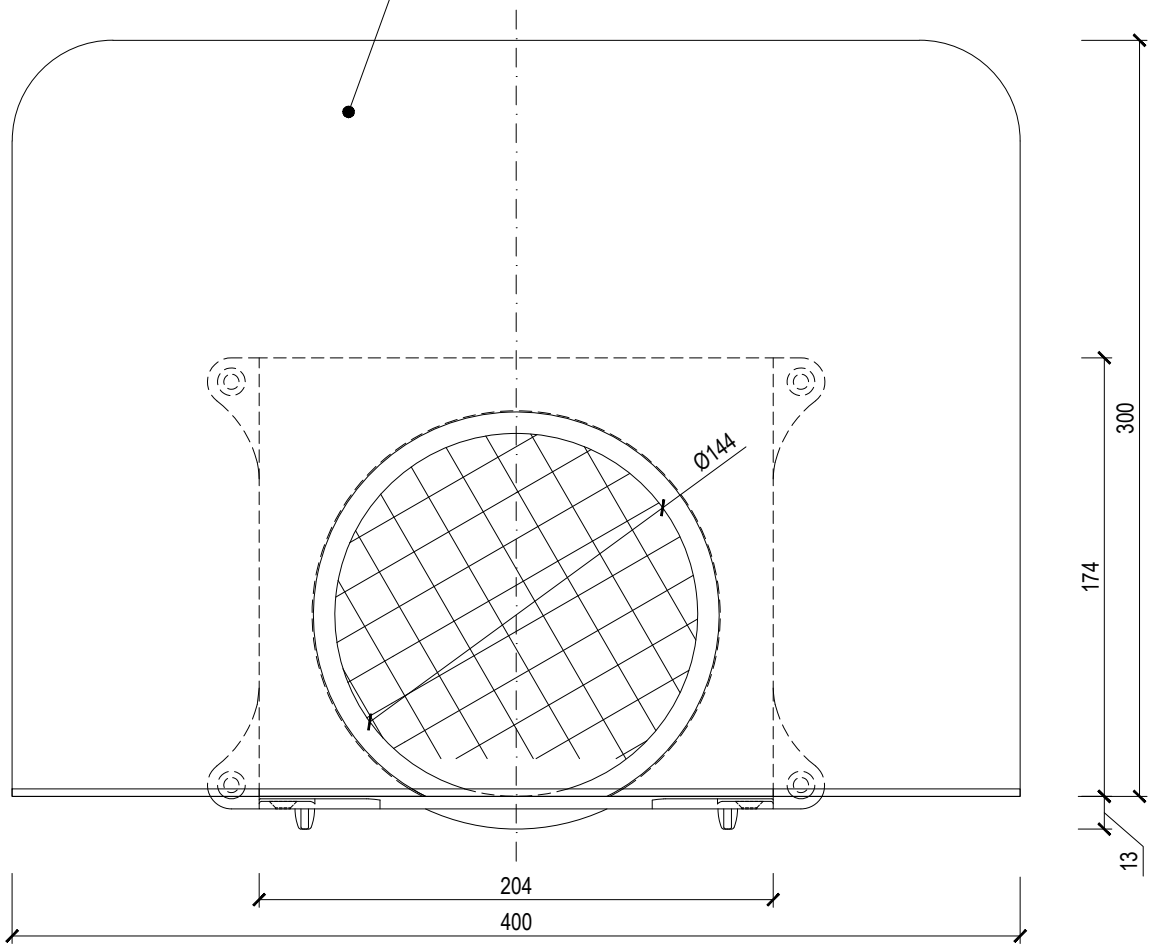

RUNDER WASSERSPEIER

TYPE: TWC 160 BIT		TOPWET ROOF ELEMENTS
CODE: 925120160	GEWICHT: 2,40 kg	WWW.TOPWET.CZ
MASSSTAB: 1:3	MATERIAL: PVC	INFO: +420 777 701 241

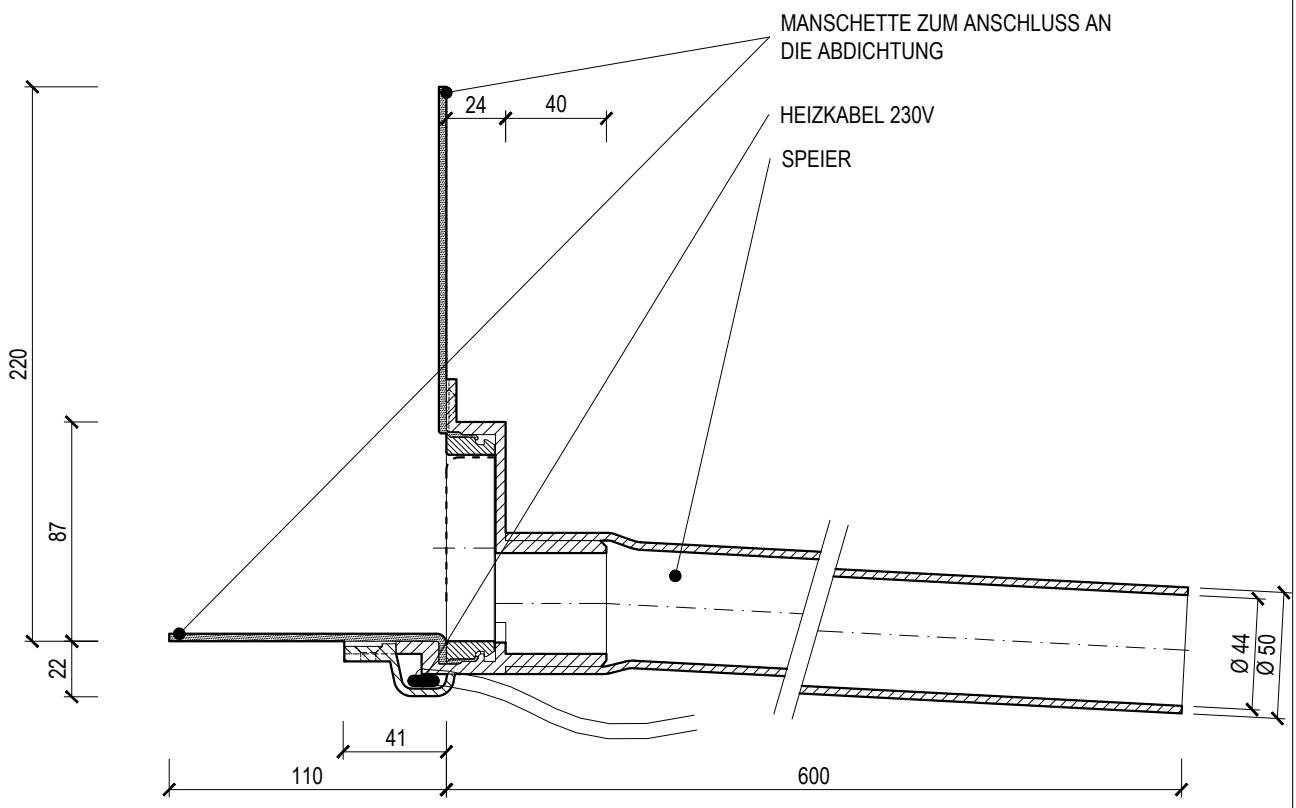

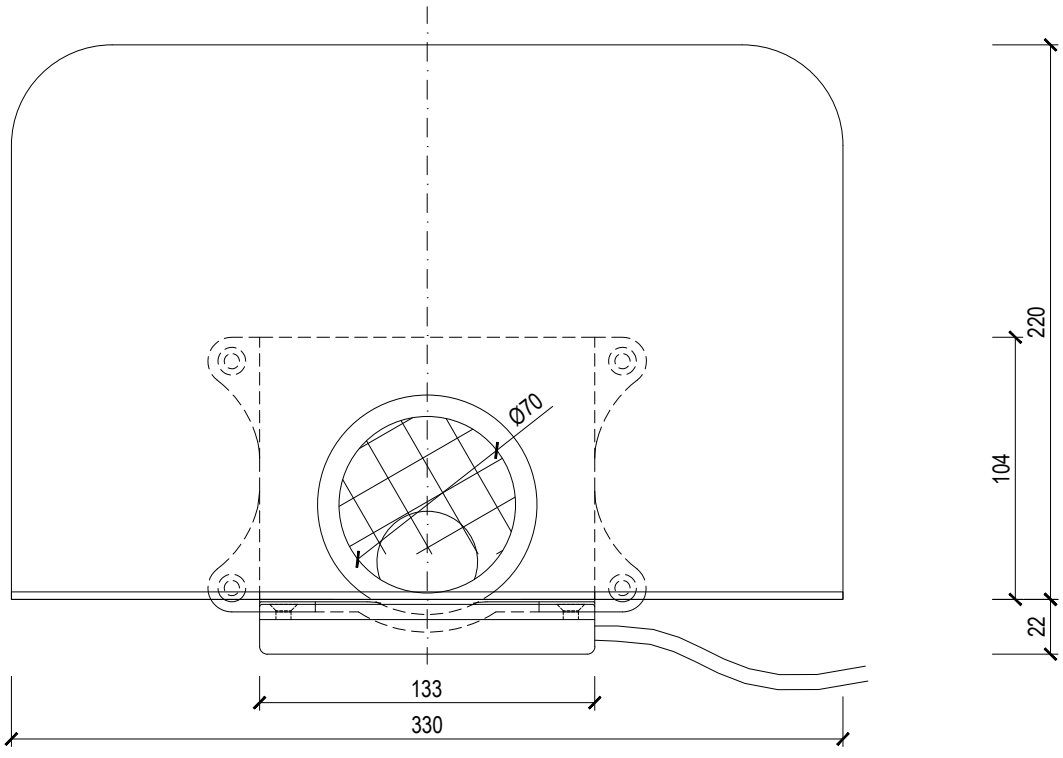

RUNDER WASSERSPEIER BEHEIZBAR

TYPE: TWCE 50 BIT		TOPWET ROOF ELEMENTS
CODE: 925140050	GEWICHT: 1,50 kg	WWW.TOPWET.CZ
MASSSTAB: 1:3	MATERIAL: PVC	INFO: +420 777 701 241

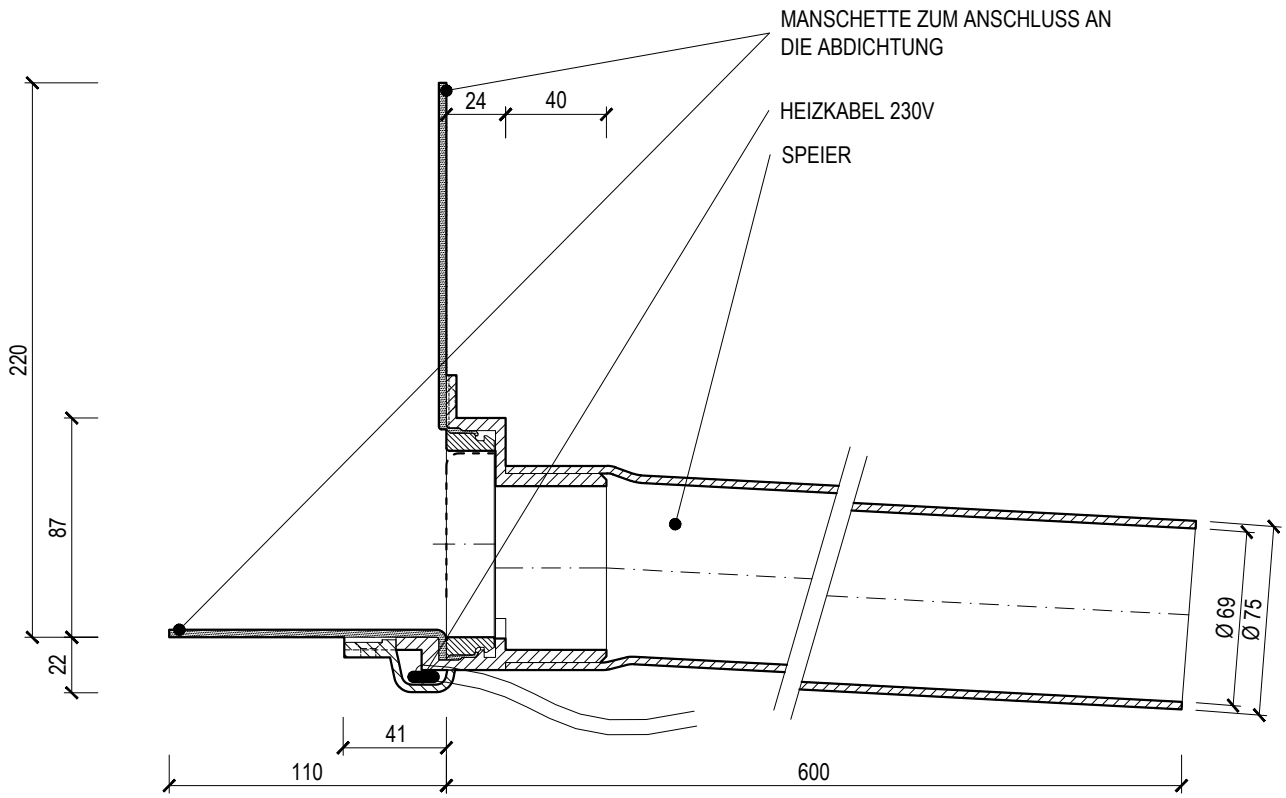

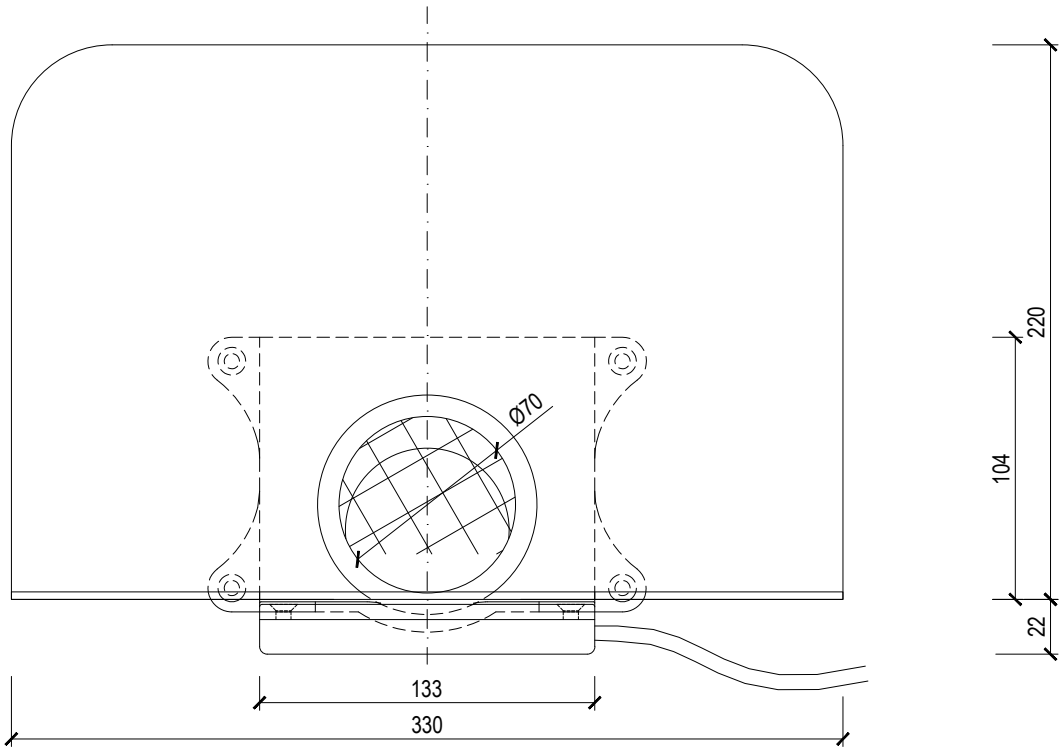

RUNDER WASSERSPEIER BEHEIZBAR

TYPE: TWCE 75 BIT		TOPWET ROOF ELEMENTS
CODE: 925140075	GEWICHT: 1,63 kg	WWW.TOPWET.CZ
MASSSTAB: 1:3	MATERIAL: PVC	INFO: +420 777 701 241

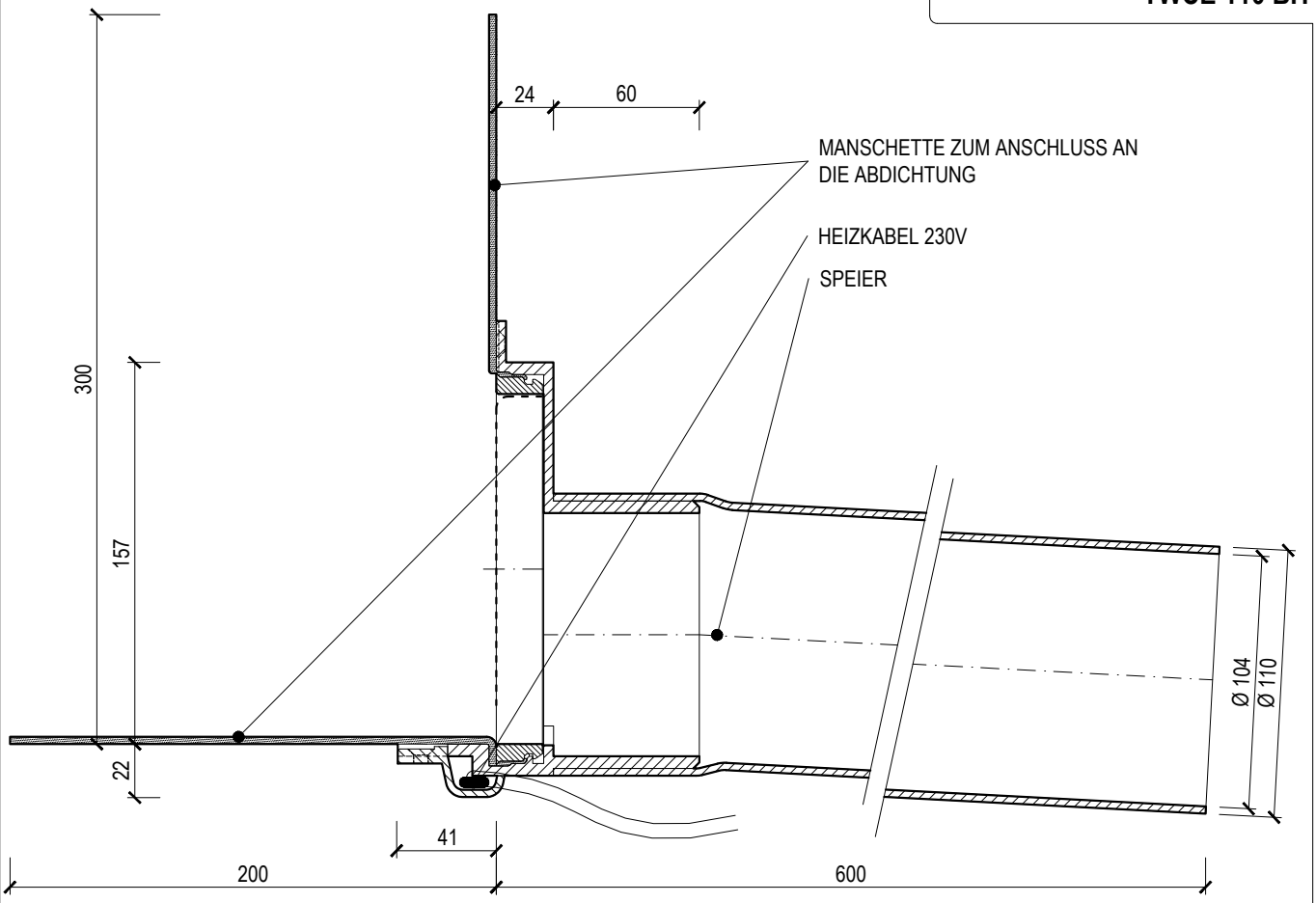

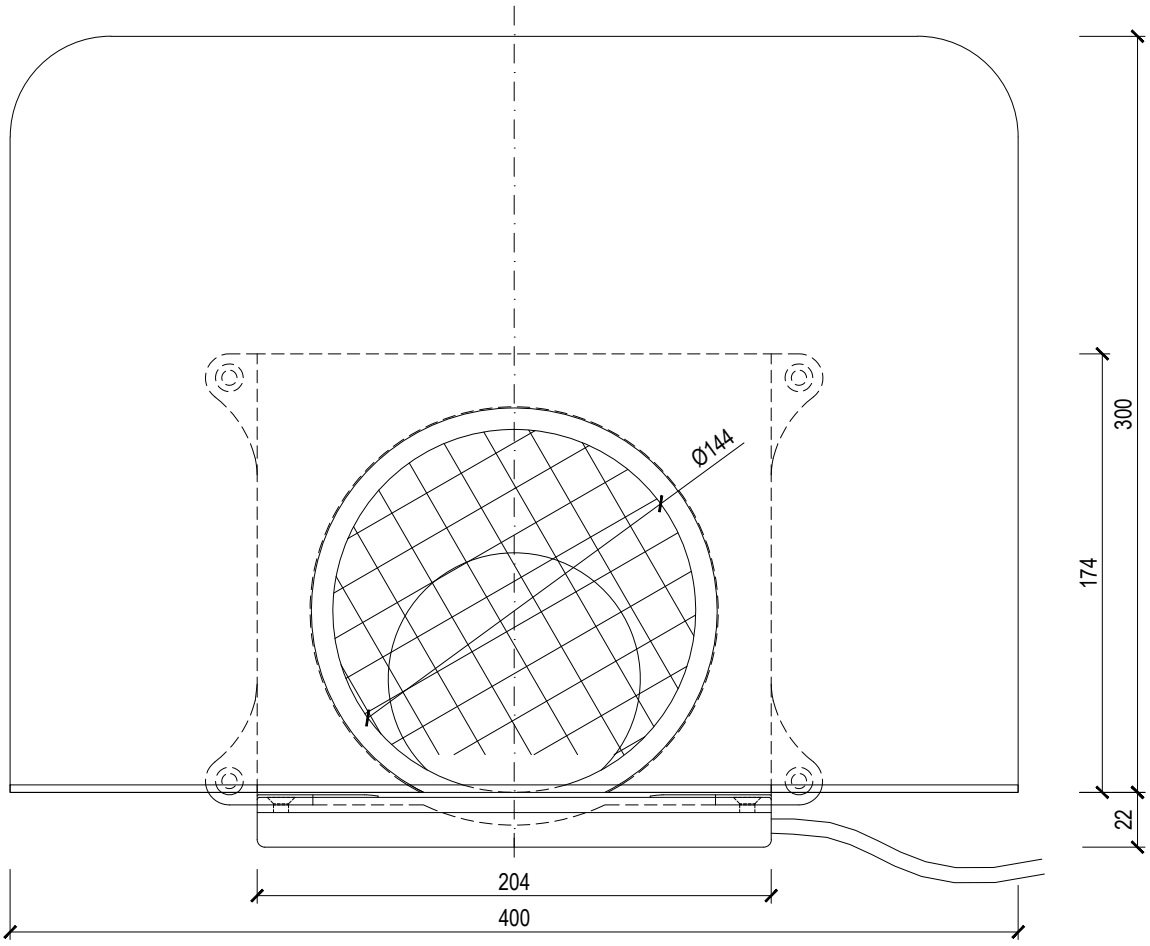

RUNDER WASSERSPEIER BEHEIZBAR

TYPE: TWCE 110 BIT		TOPWET ROOF ELEMENTS
CODE: 925140110	GEWICHT: 2,15 kg	WWW.TOPWET.CZ
MASSSTAB: 1:3	MATERIAL: PVC	INFO: +420 777 701 241

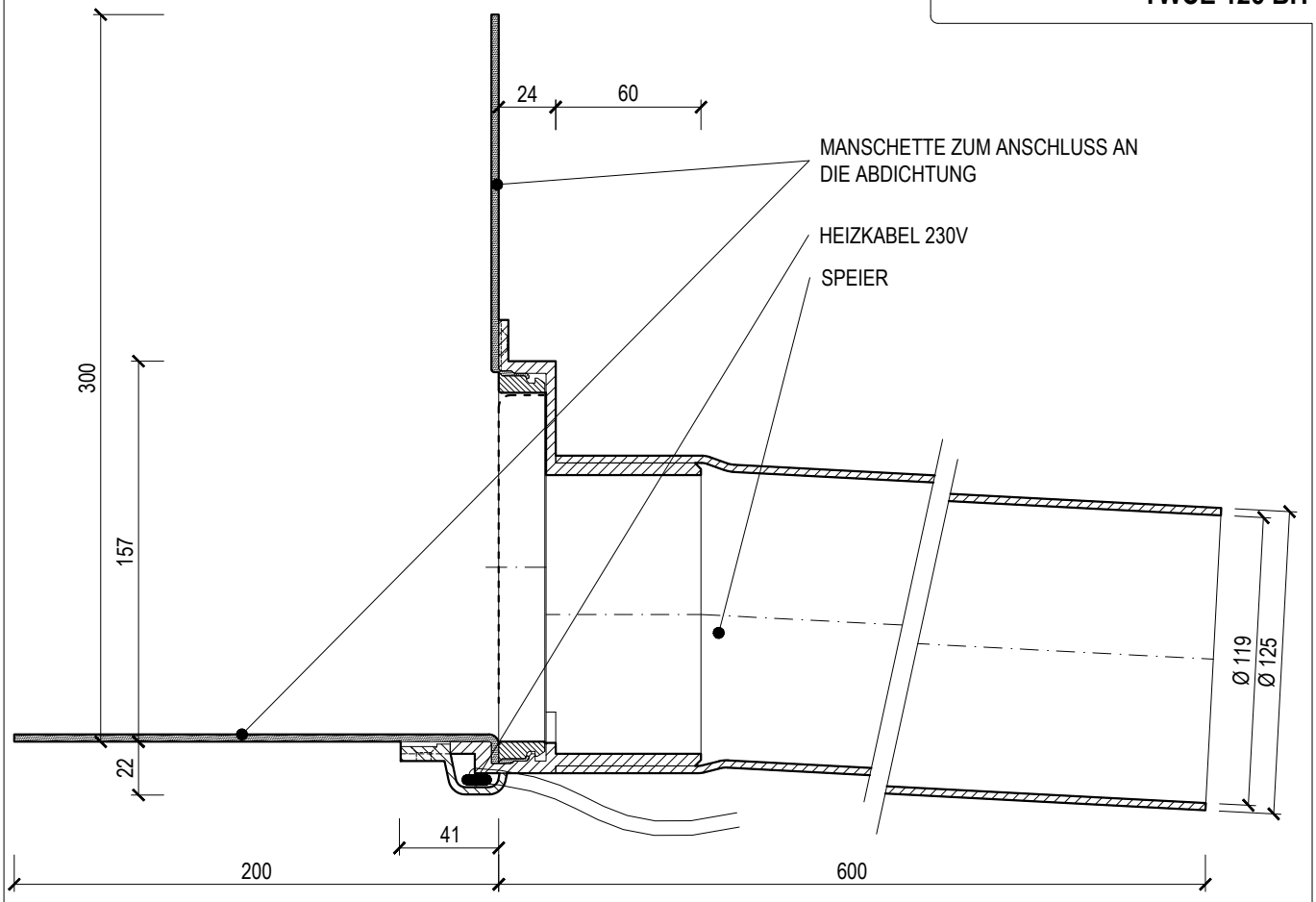

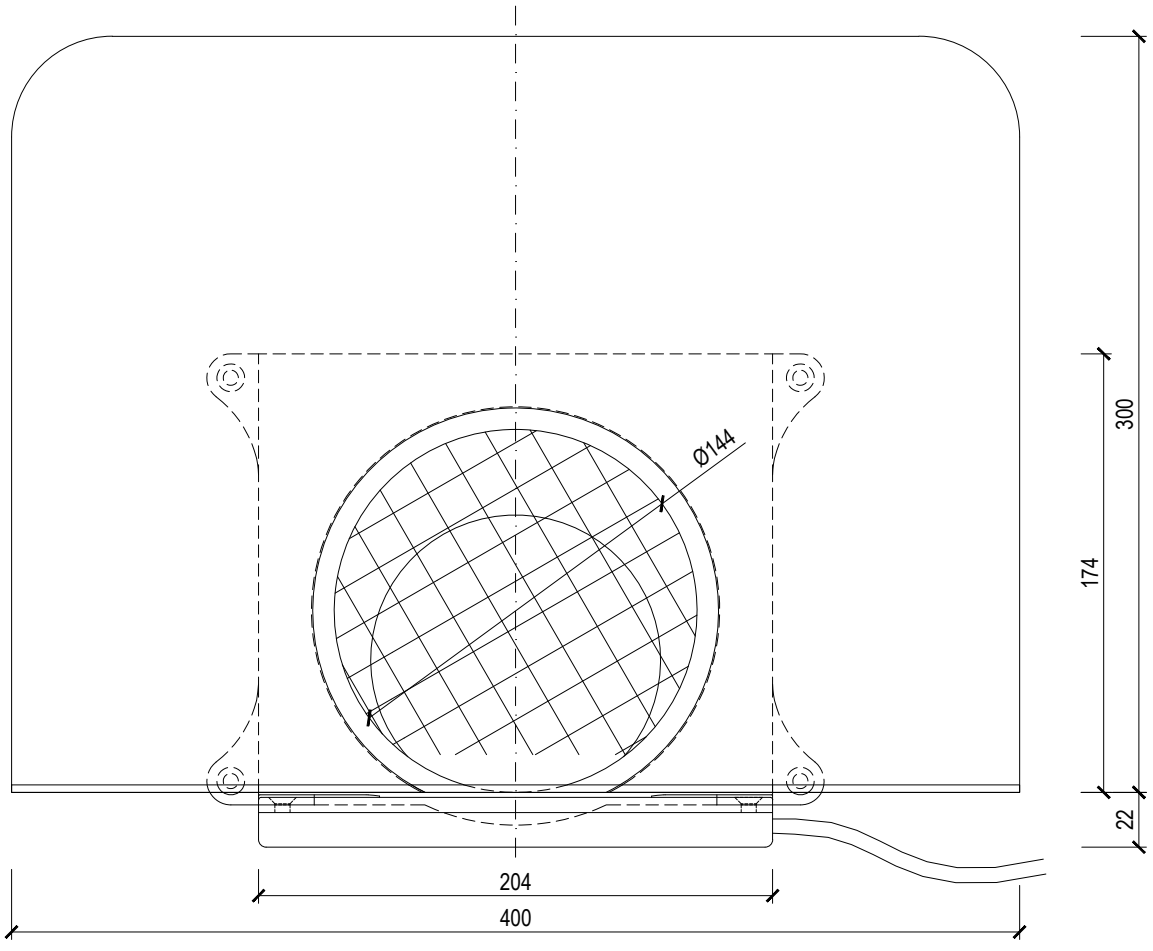

RUNDER WASSERSPEIER BEHEIZBAR

TYPE: TWCE 125 BIT		TOPWET ROOF ELEMENTS
CODE: 925140125	GEWICHT: 2,33 kg	WWW.TOPWET.CZ
MASSSTAB: 1:3	MATERIAL: PVC	INFO: +420 777 701 241

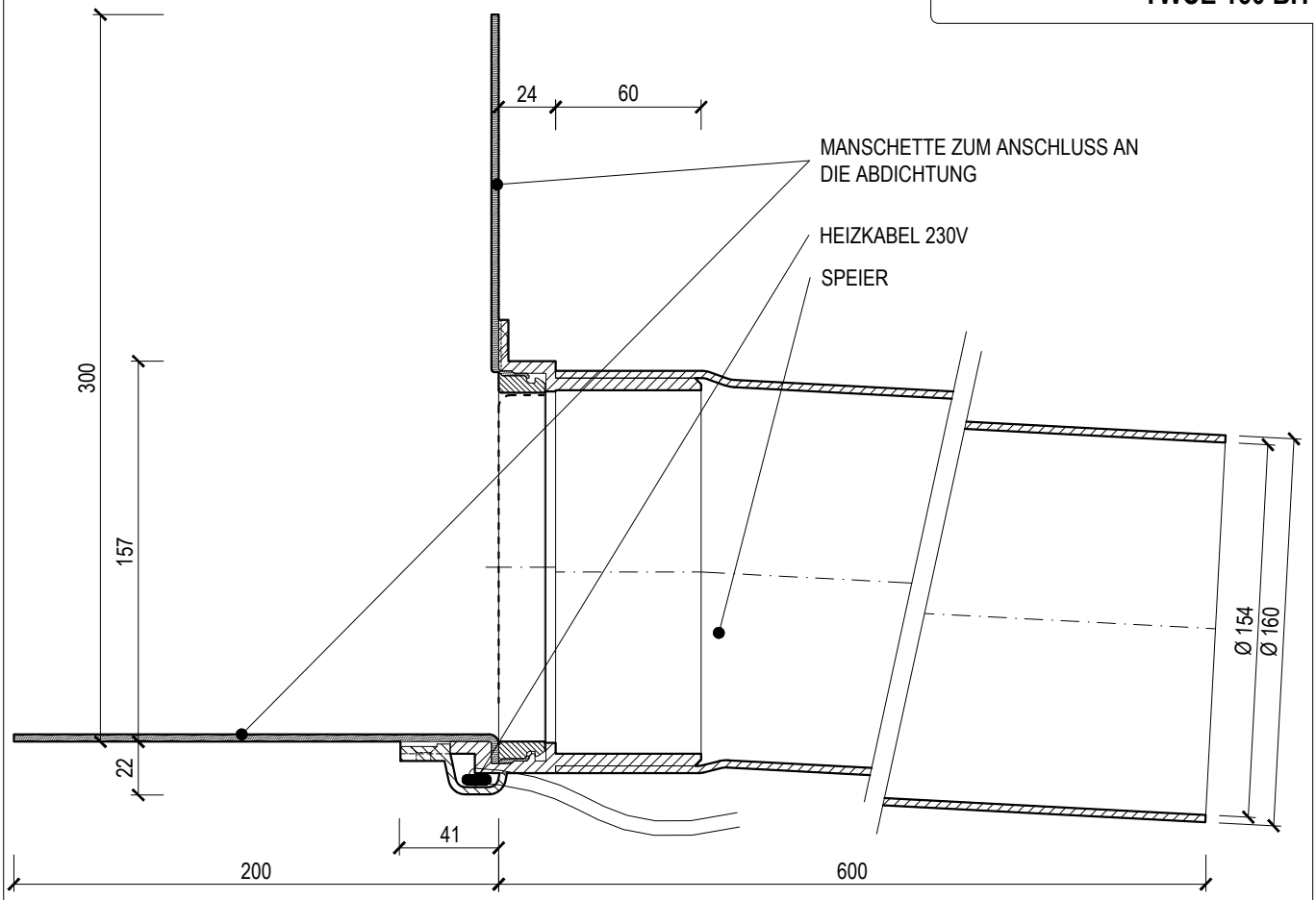

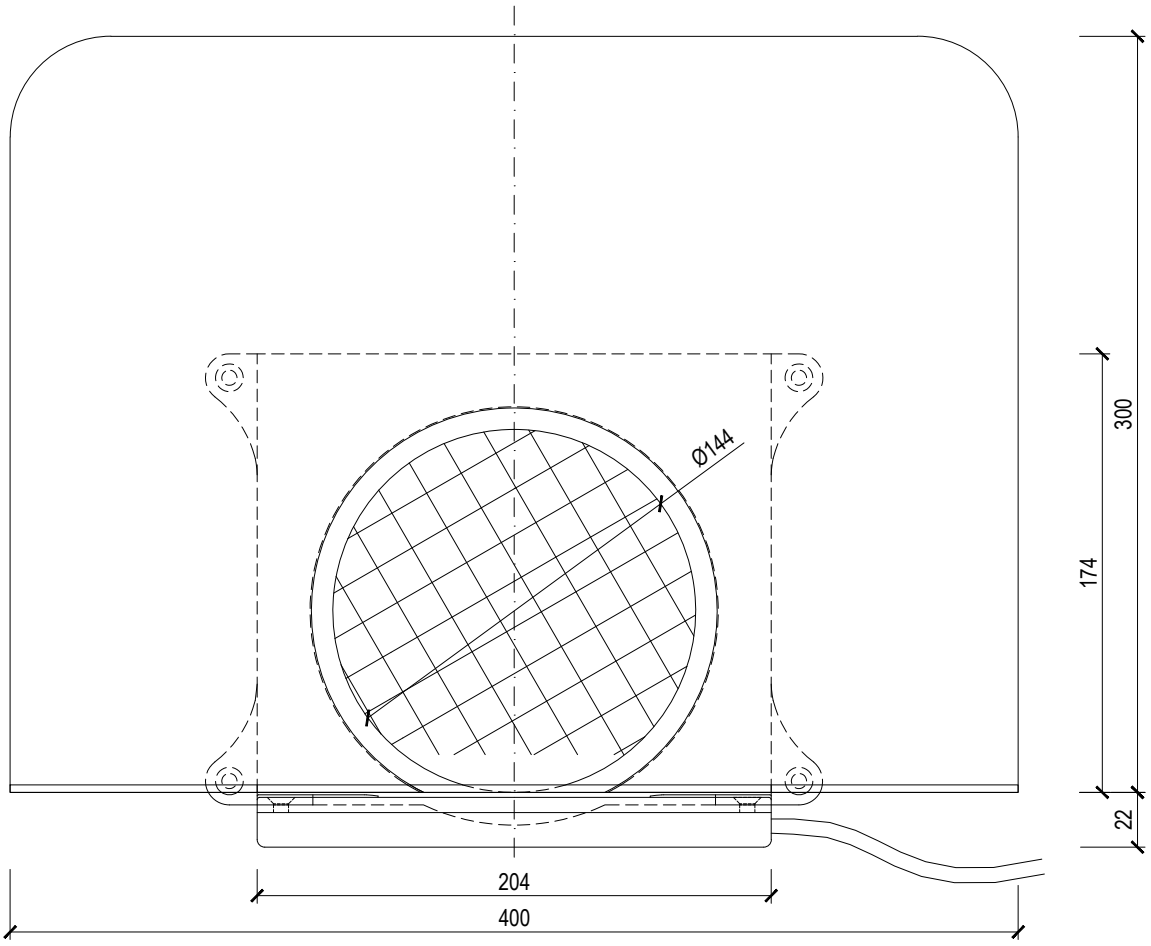

RUNDER WASSERSPEIER BEHEIZBAR

TYPE: TWCE 160 BIT		TOPWET ROOF ELEMENTS
CODE: 925140160	GEWICHT: 2,63 kg	WWW.TOPWET.CZ
MASSSTAB: 1:3	MATERIAL: PVC	INFO: +420 777 701 241

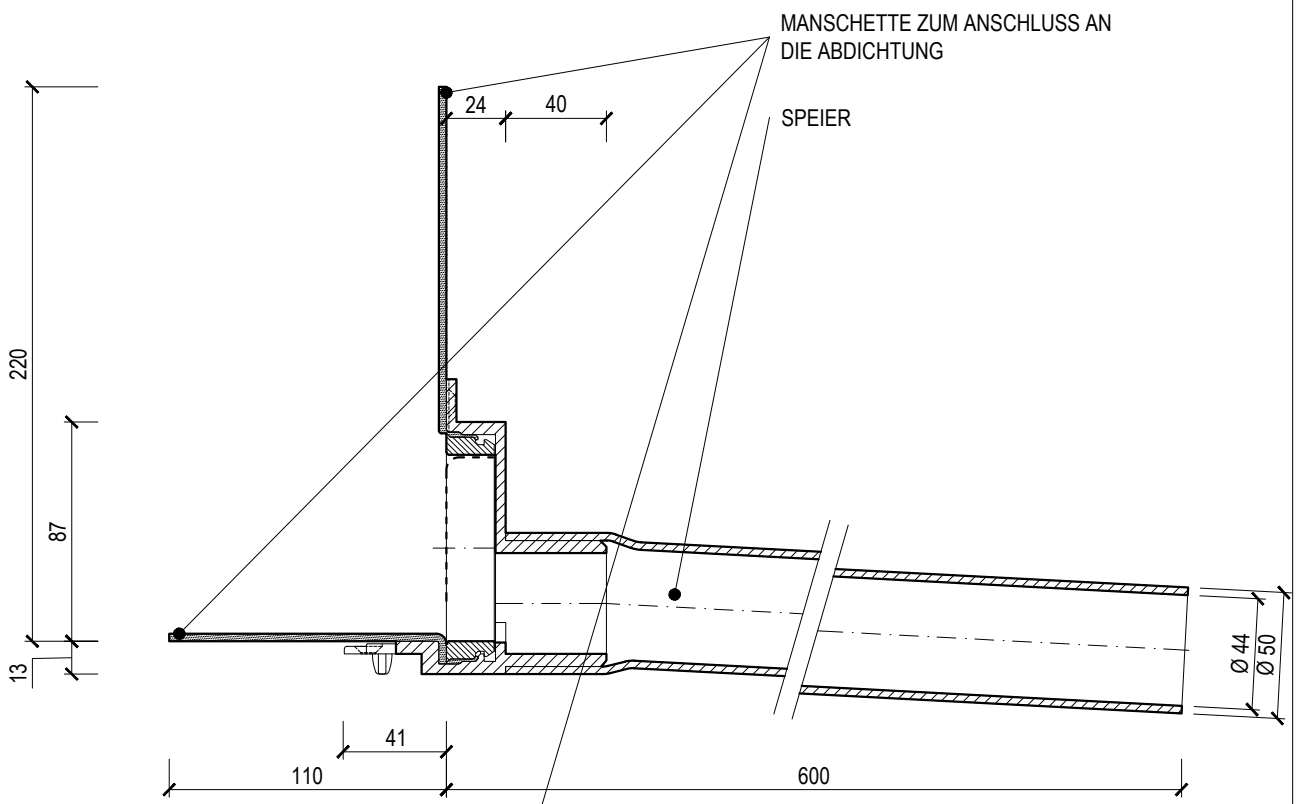

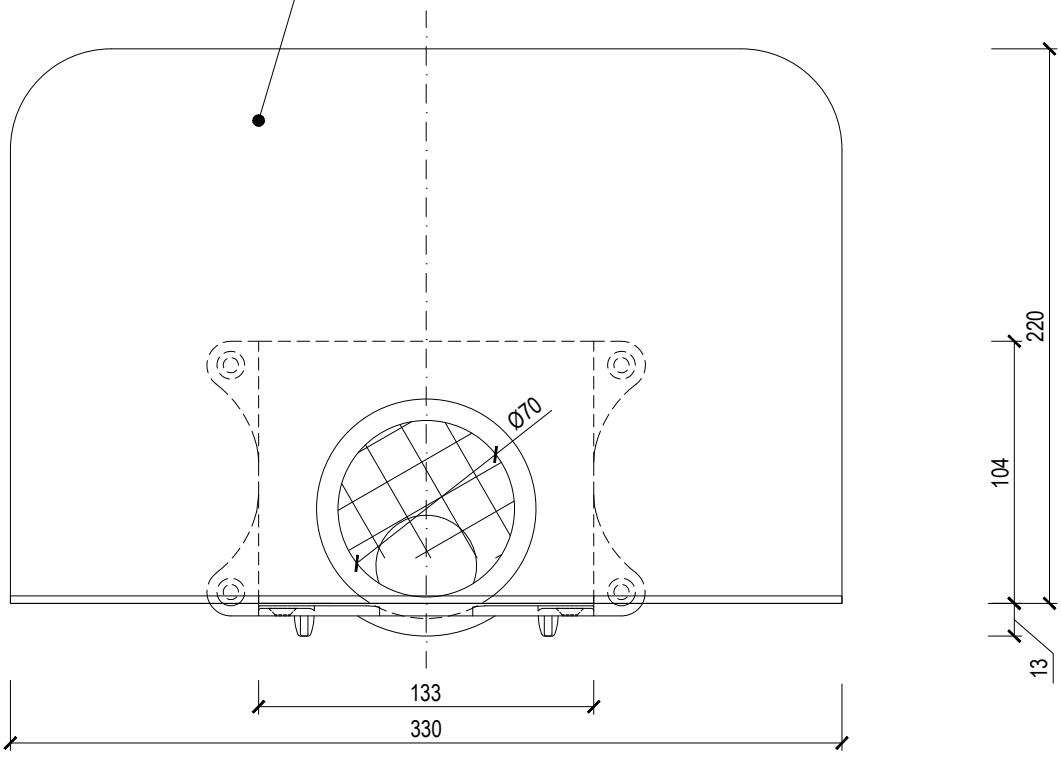

RUNDER WASSERSPEIER

TYPE: TWC 50 PVC		TOPWET ROOF ELEMENTS
CODE: 925220050	GEWICHT: 0,86 kg	WWW.TOPWET.CZ
MASSSTAB: 1:3	MATERIAL: PVC	INFO: +420 777 701 241

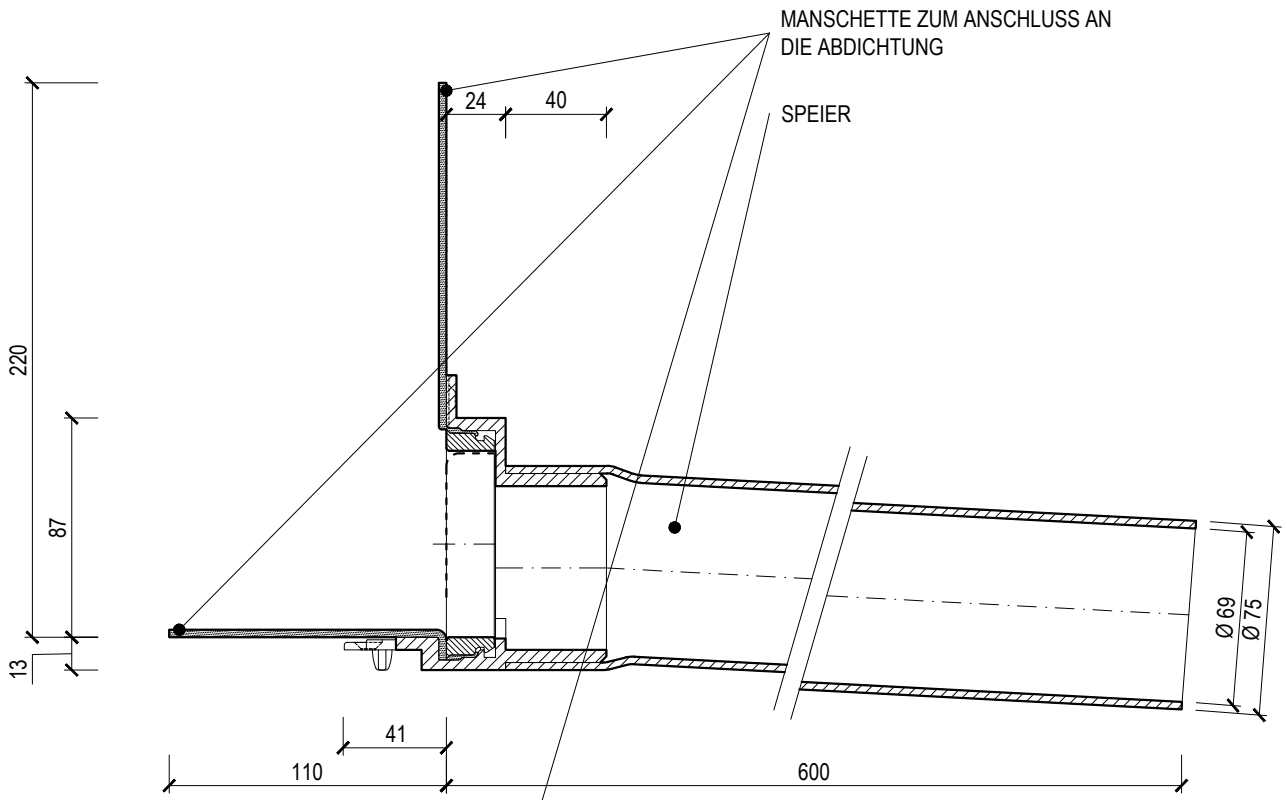

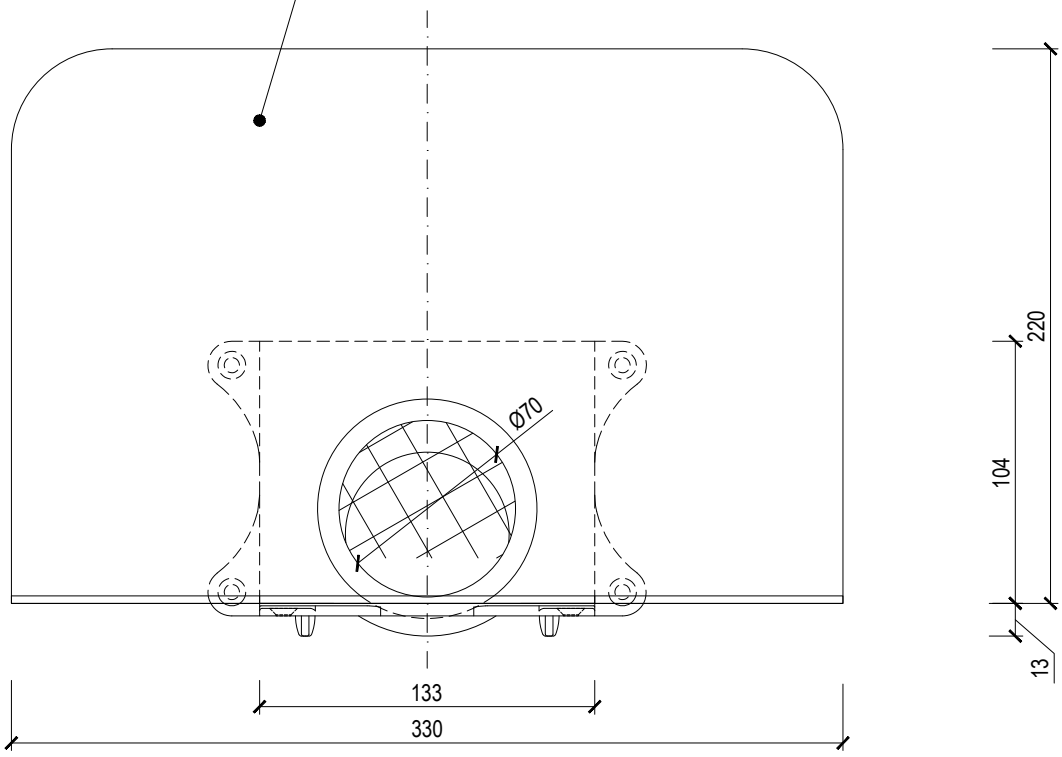

RUNDER WASSERSPEIER

TYPE: TWC 75 PVC		TOPWET ROOF ELEMENTS
CODE: 925220075	GEWICHT: 0,98 kg	WWW.TOPWET.CZ
MASSSTAB: 1:3	MATERIAL: PVC	INFO: +420 777 701 241

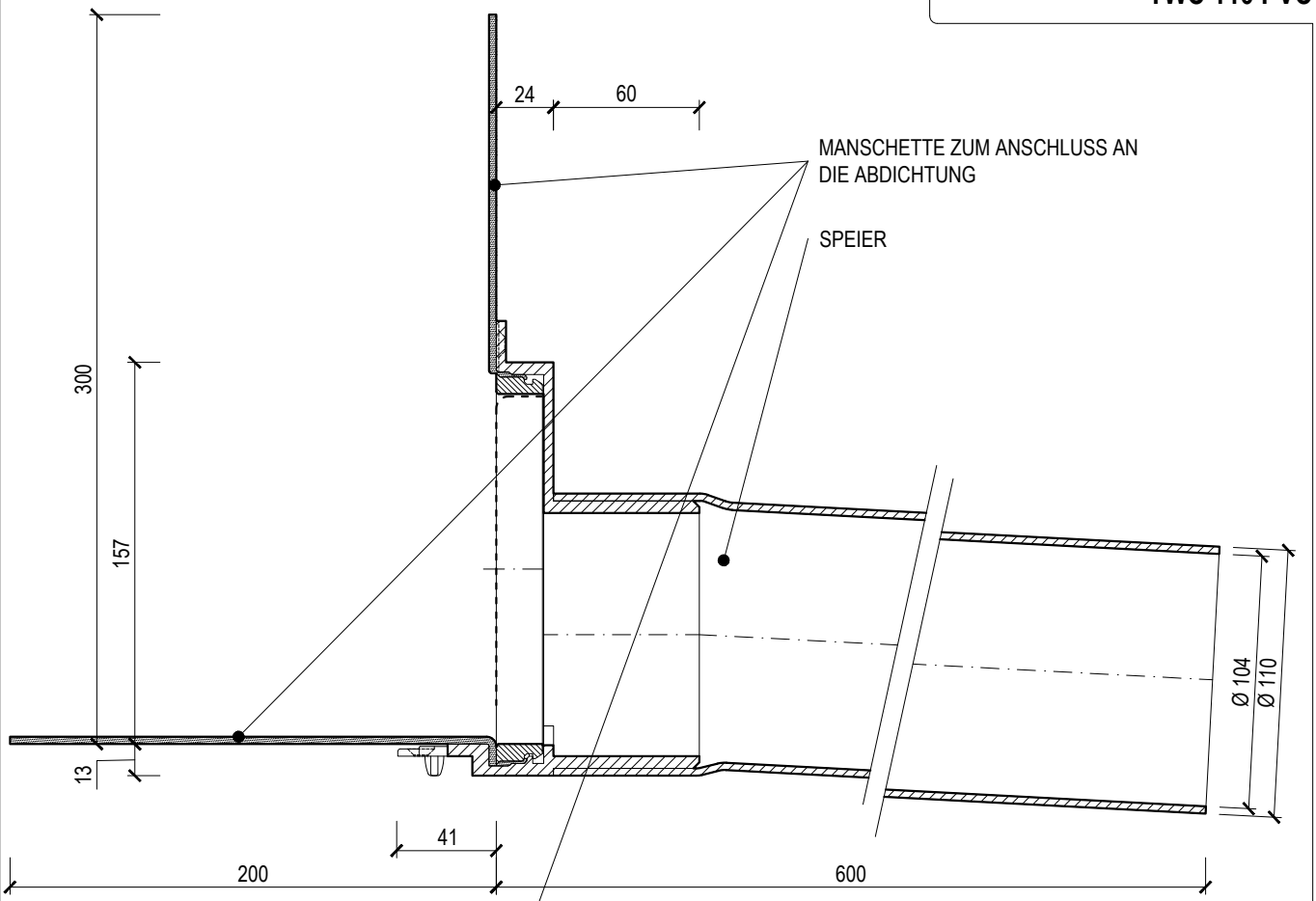

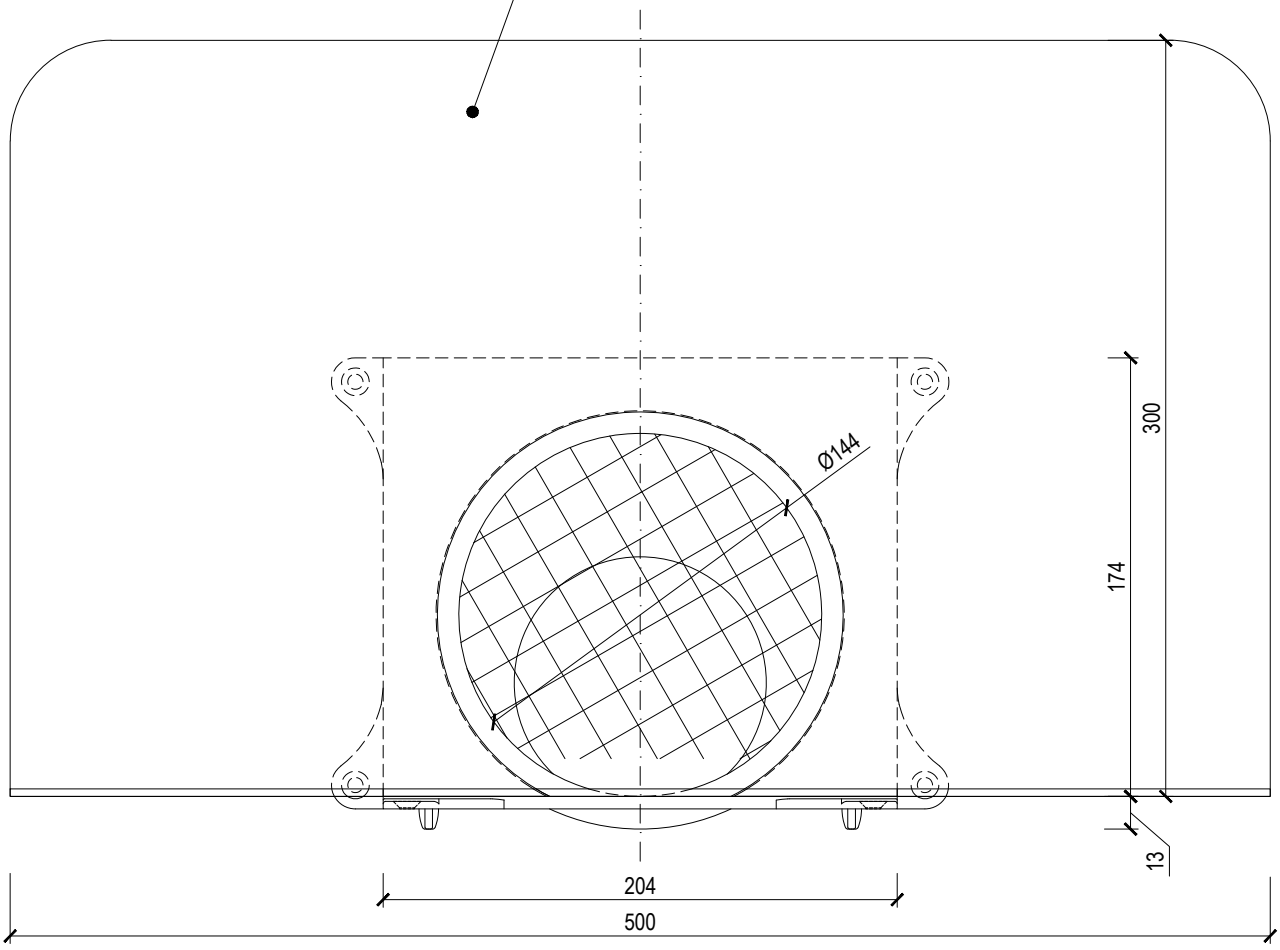

RUNDER WASSERSPEIER

TYPE: TWC 110 PVC		TOPWET ROOF ELEMENTS
CODE: 925220110	GEWICHT: 1,49 kg	WWW.TOPWET.CZ
MASSSTAB: 1:3	MATERIAL: PVC	INFO: +420 777 701 241

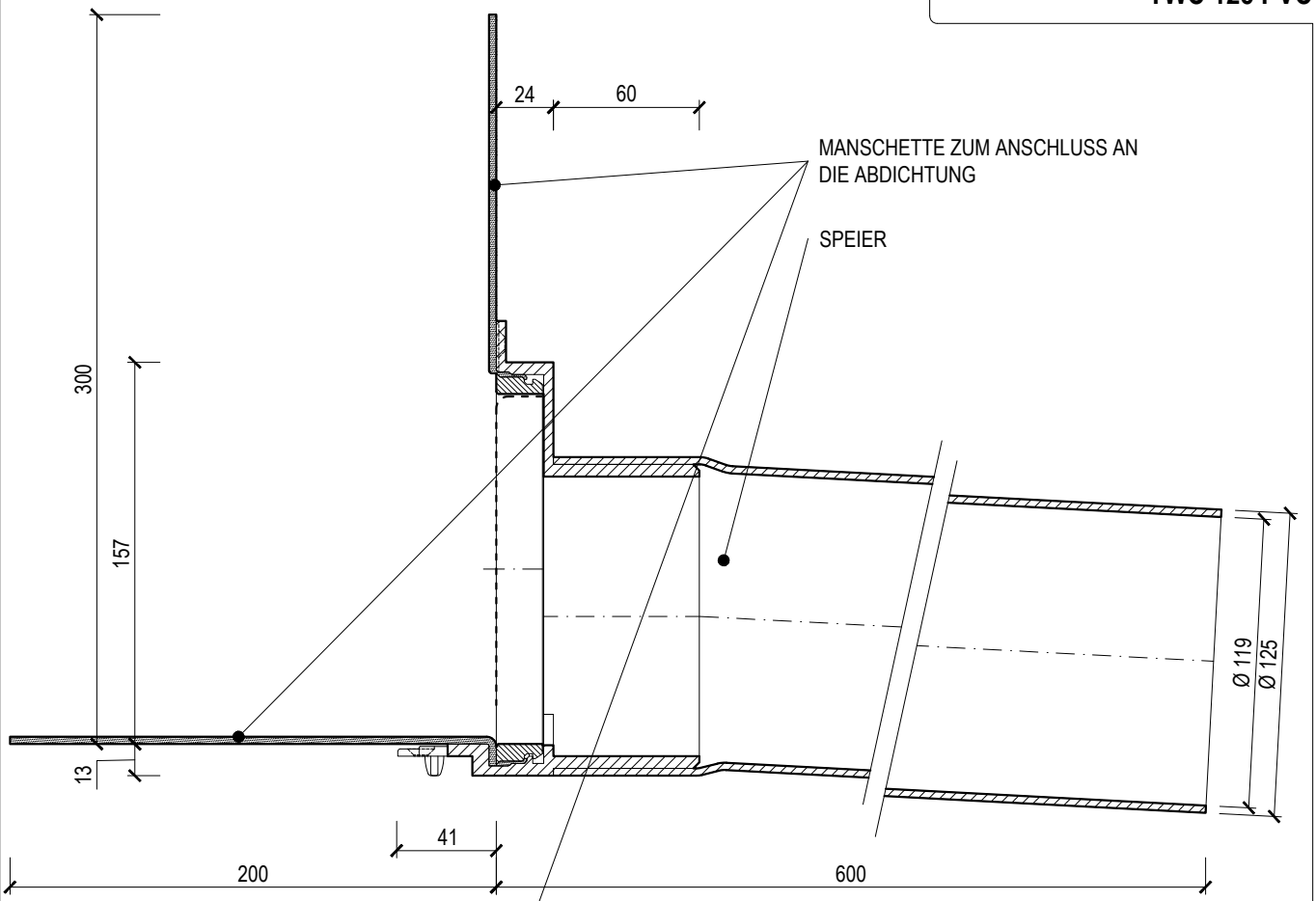

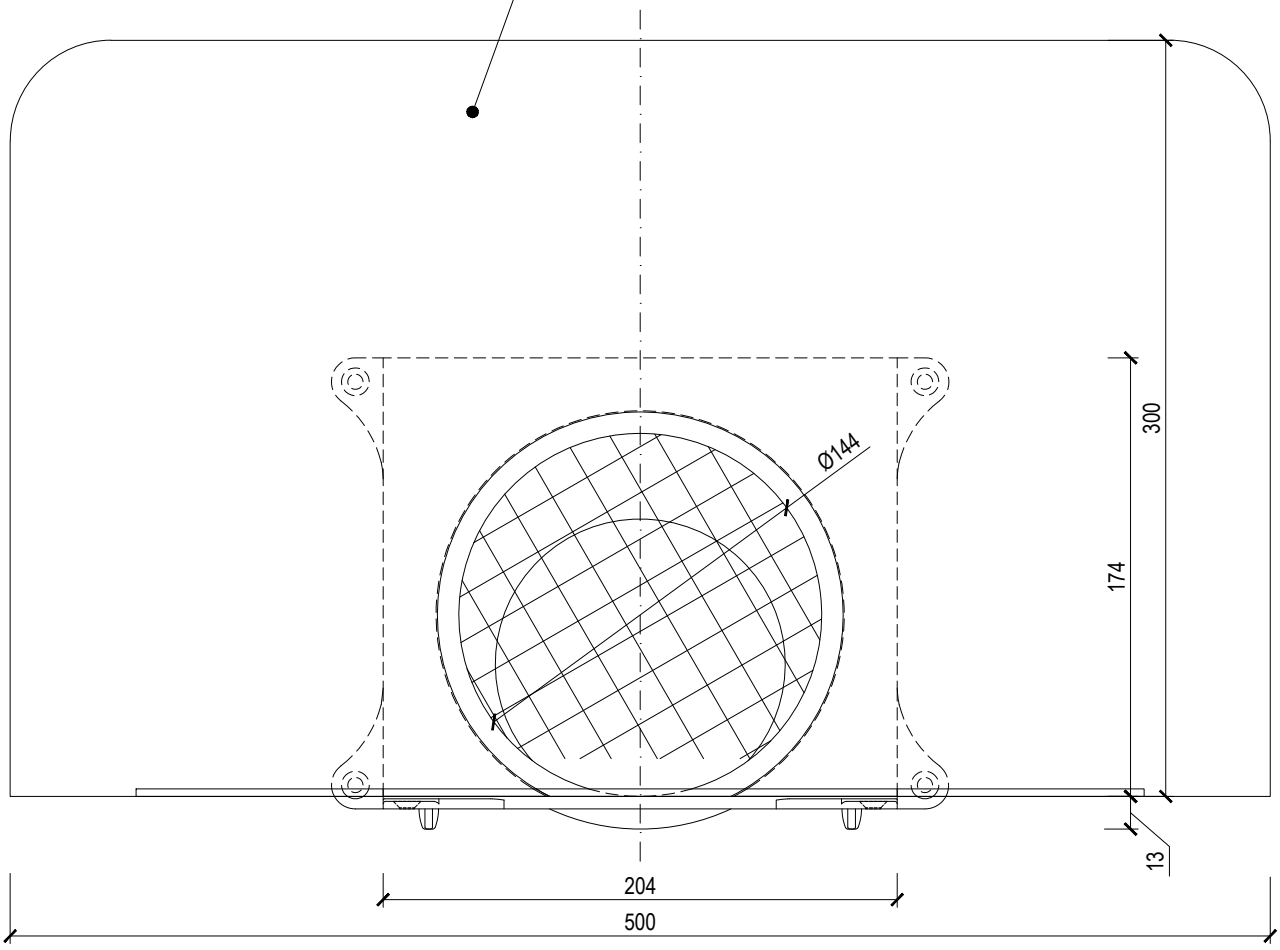

RUNDER WASSERSPEIER

TYPE: TWC 125 PVC		TOPWET ROOF ELEMENTS
CODE: 925220125	GEWICHT: 1,67 kg	WWW.TOPWET.CZ
MASSSTAB: 1:3	MATERIAL: PVC	INFO: +420 777 701 241

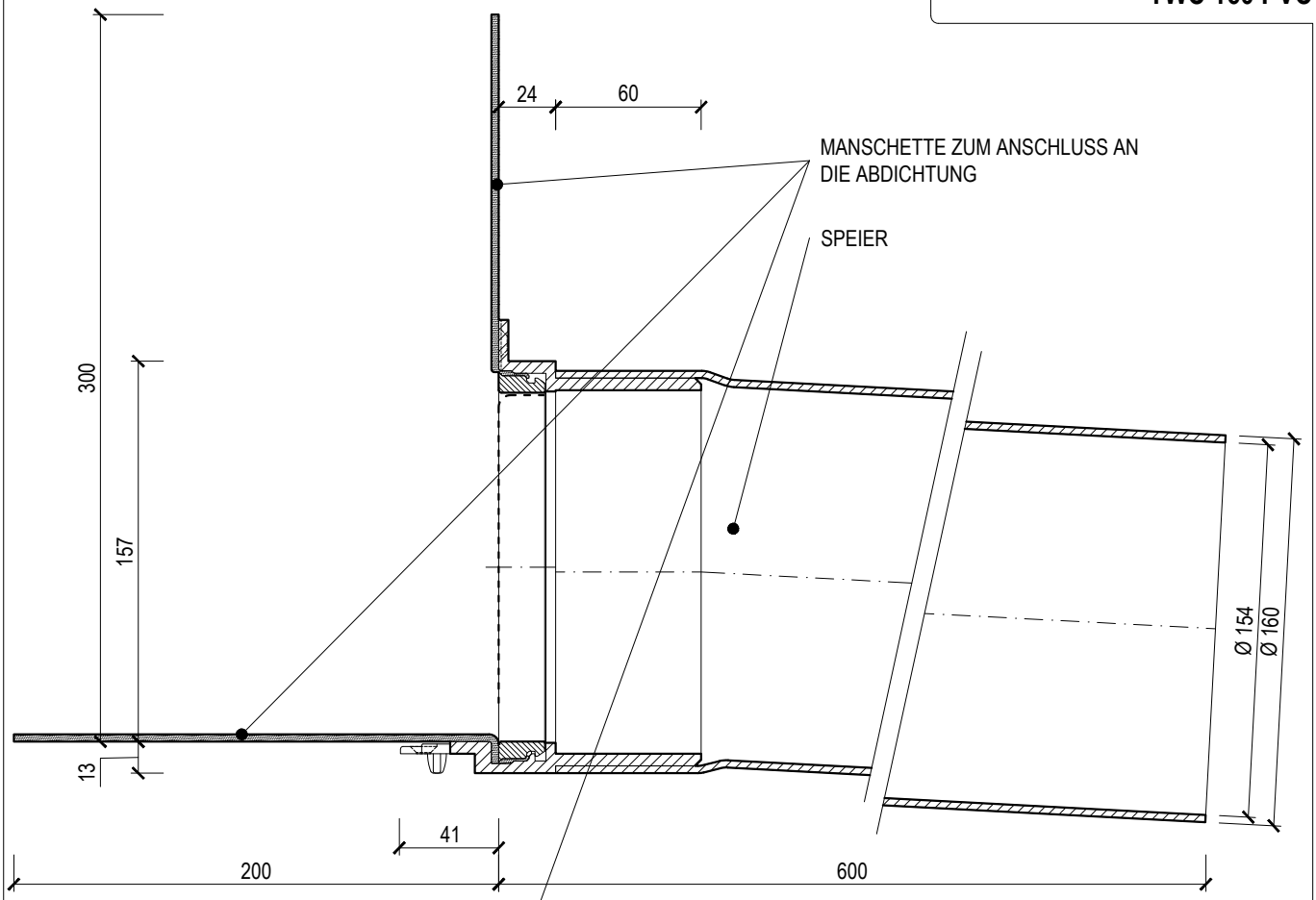

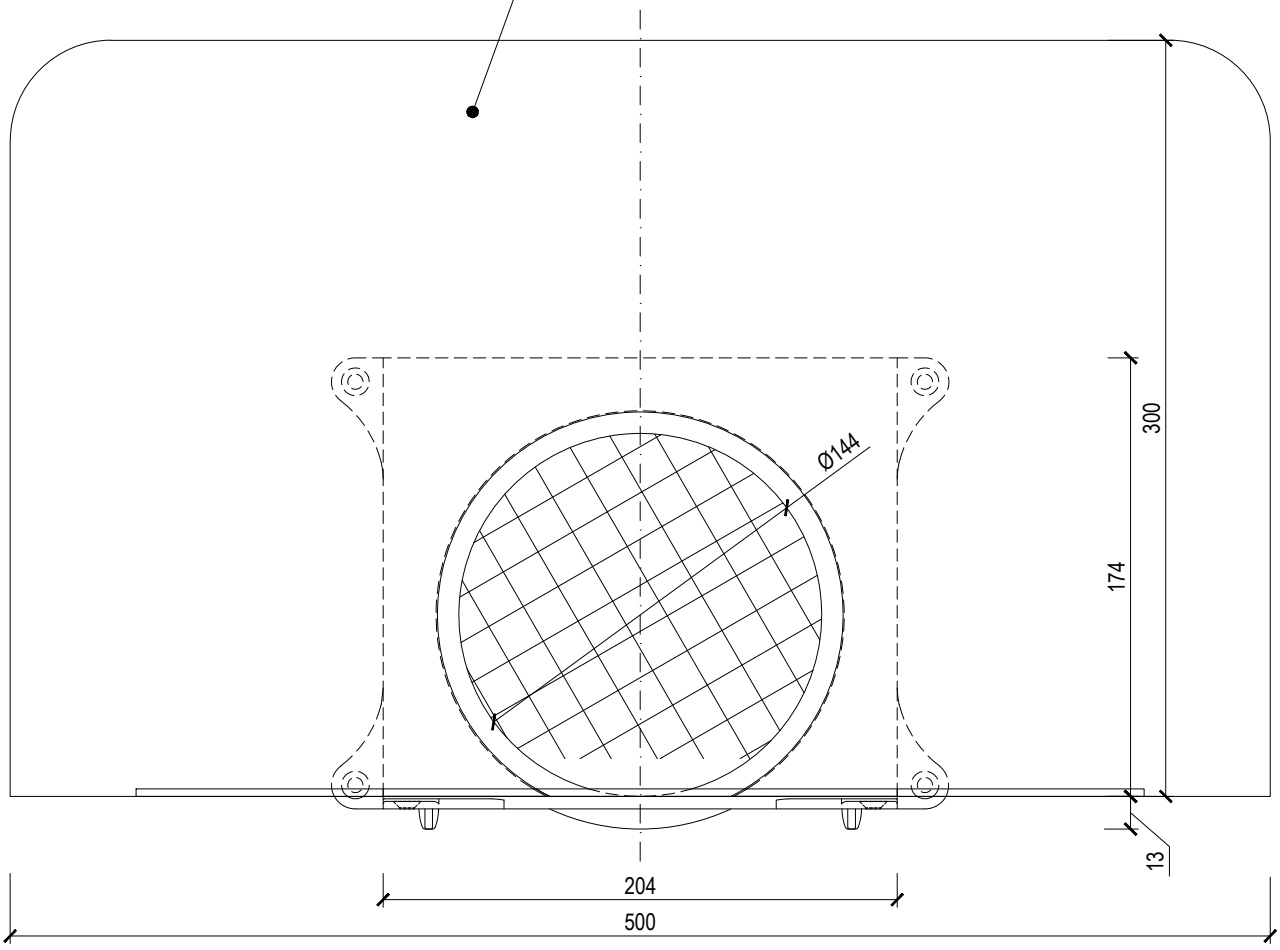

RUNDER WASSERSPEIER

TYPE: TWC 16 PVC		TOPWET ROOF ELEMENTS
CODE: 925220160	GEWICHT: 1,96 kg	WWW.TOPWET.CZ
MASSSTAB: 1:3	MATERIAL: PVC	INFO: +420 777 701 241

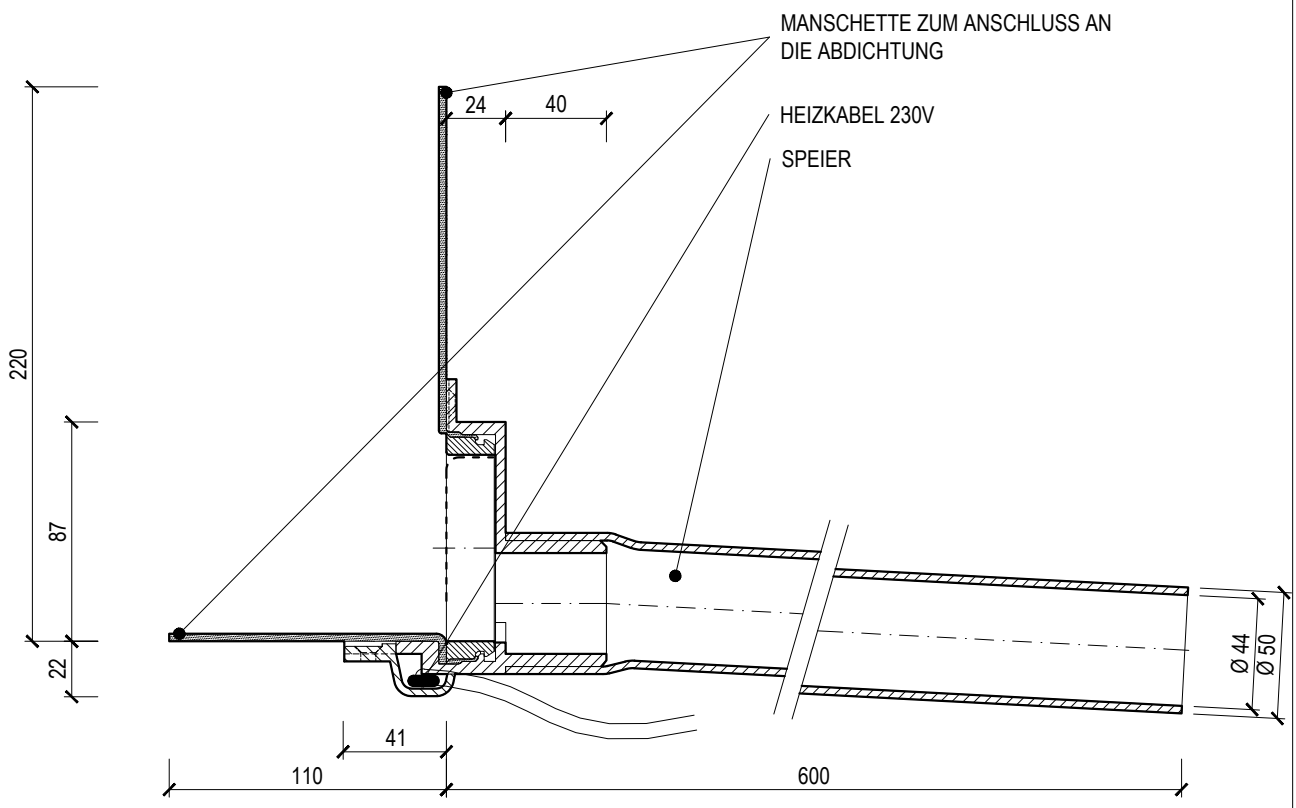

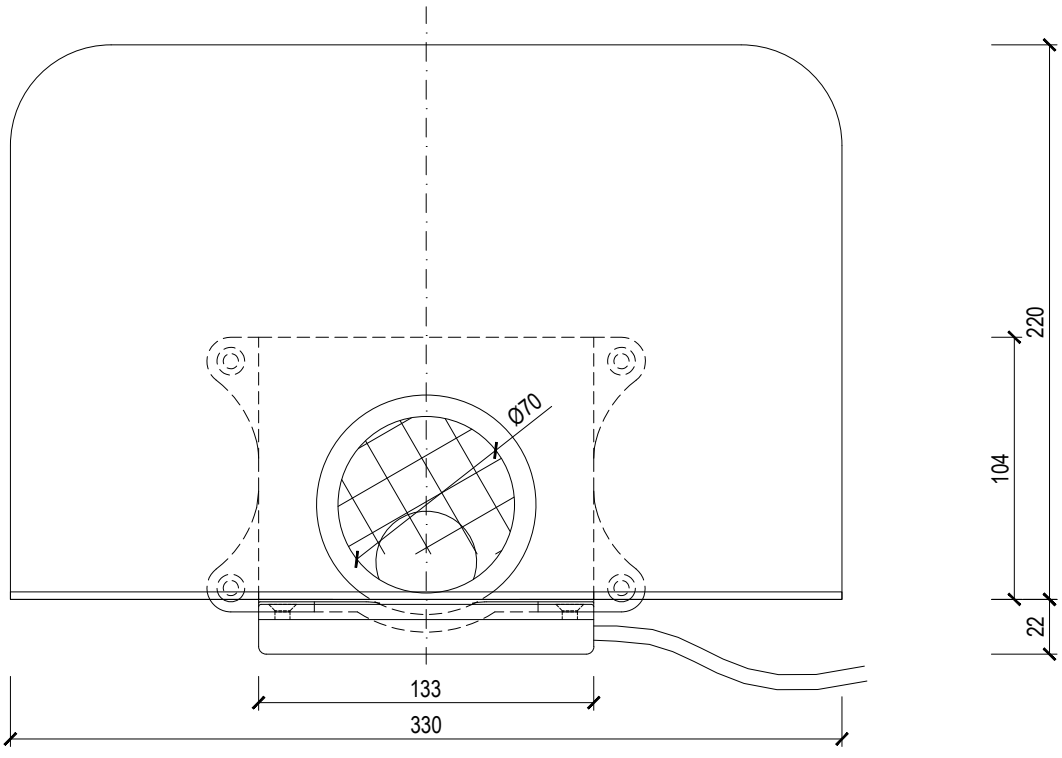

RUNDER WASSERSPEIER BEHEIZBAR

TYPE: TWCE 50 PVC		TOPWET ROOF ELEMENTS
CODE: 925240050	GEWICHT: 1,06 kg	WWW.TOPWET.CZ
MASSSTAB: 1:3	MATERIAL: PVC	INFO: +420 777 701 241

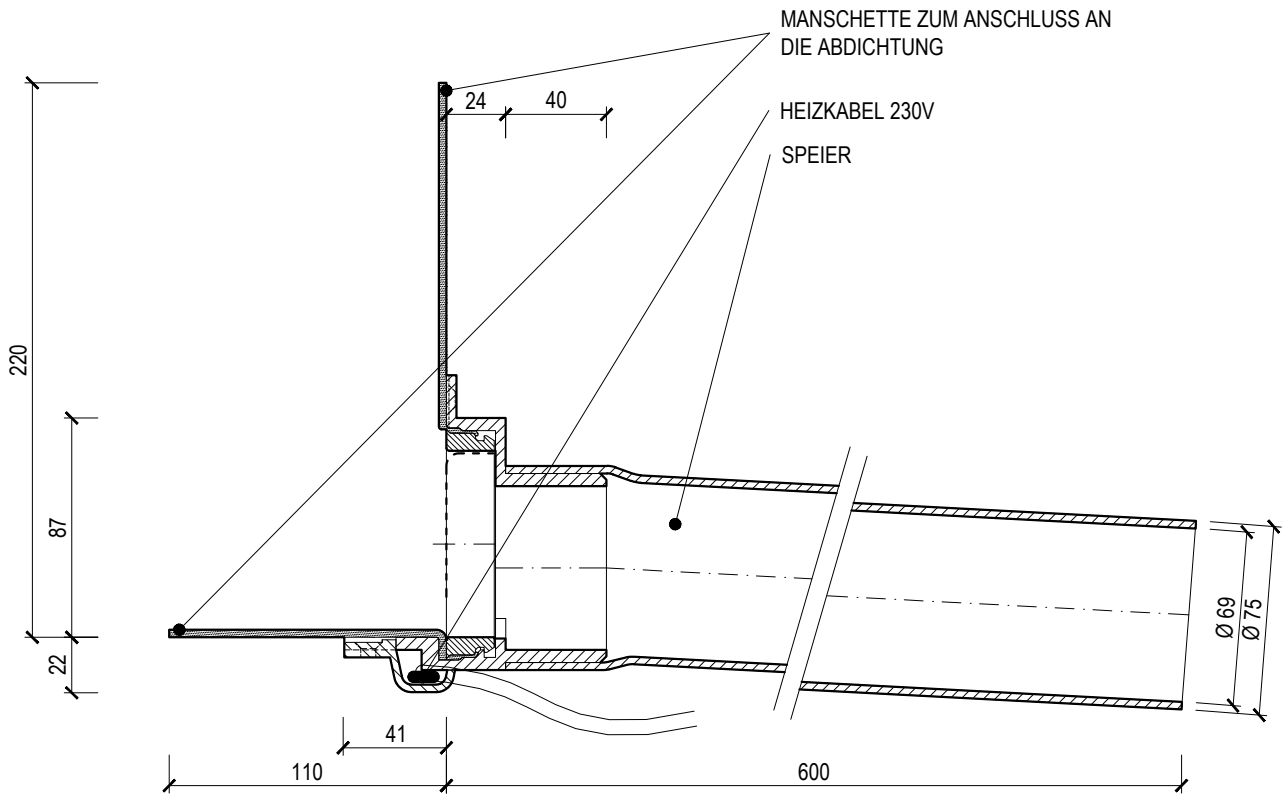

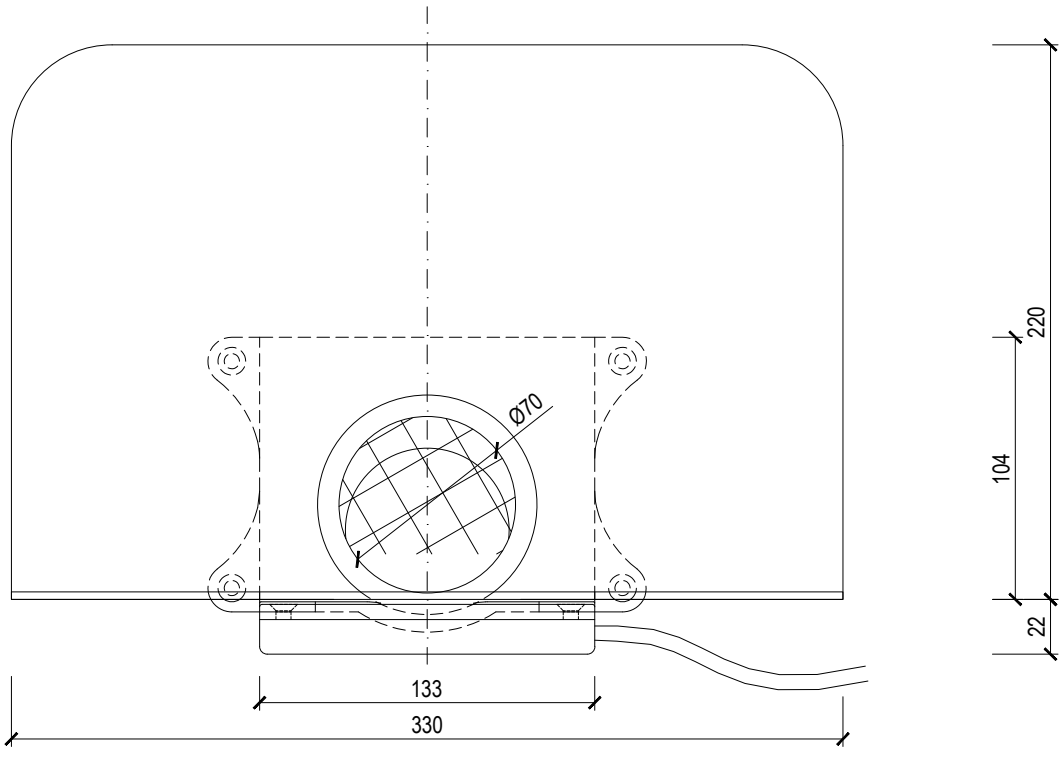

RUNDER WASSERSPEIER BEHEIZBAR

TYPE: TWCE 75 PVC		TOPWET ROOF ELEMENTS
CODE: 925240075	GEWICHT: 1,19 kg	WWW.TOPWET.CZ
MASSSTAB: 1:3	MATERIAL: PVC	INFO: +420 777 701 241

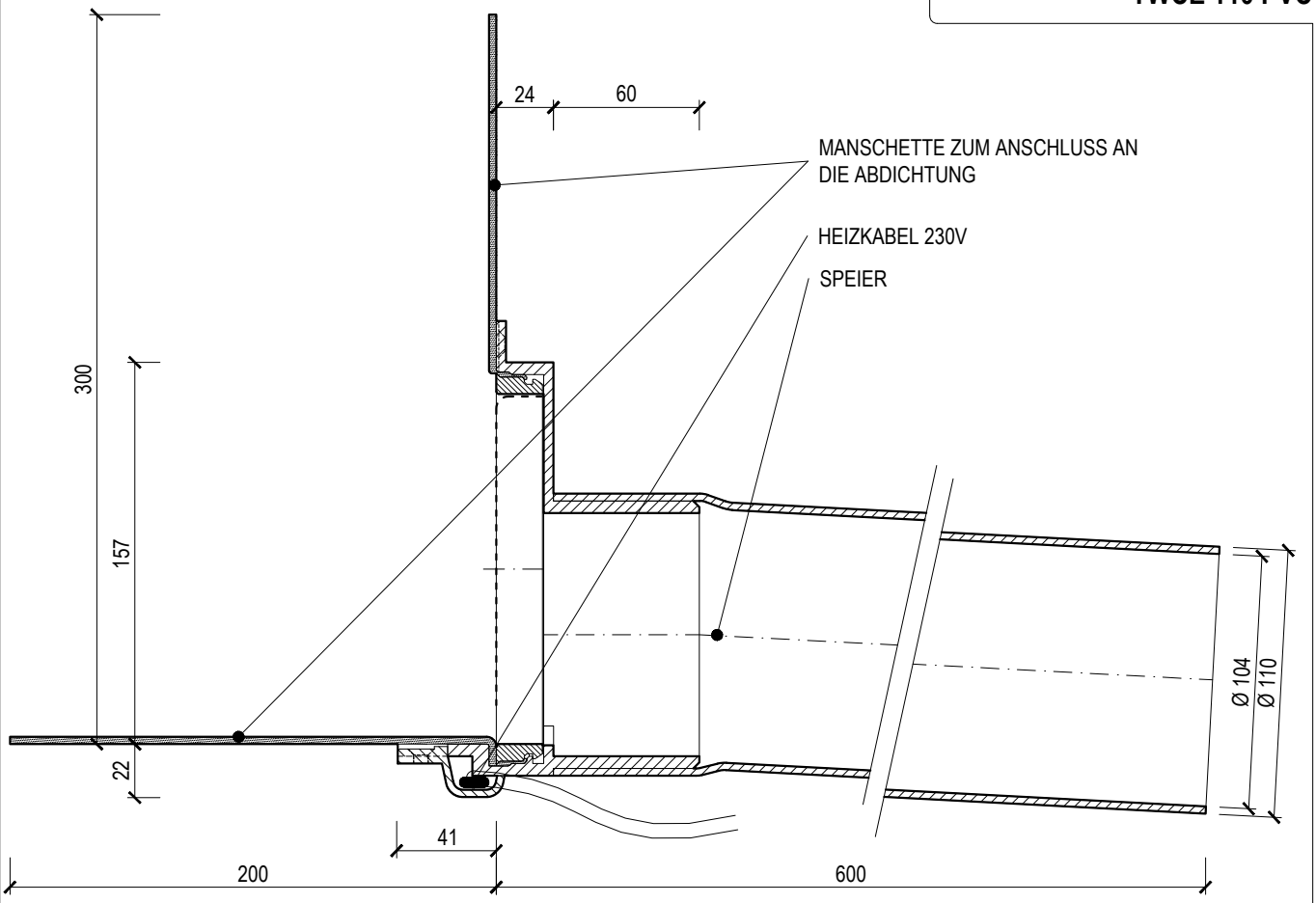

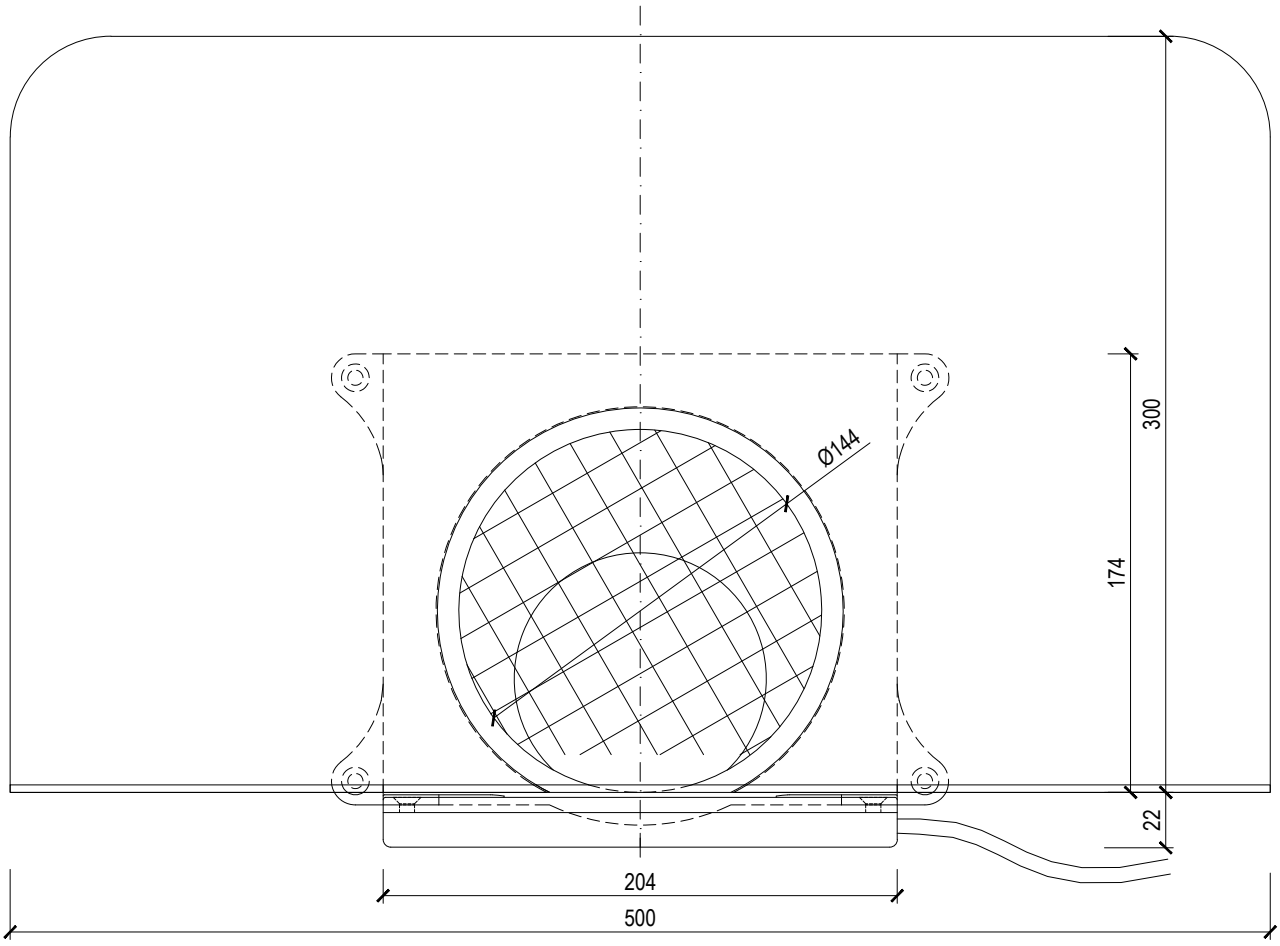

RUNDER WASSERSPEIER BEHEIZBAR

TYPE: TWCE 110 PVC		TOPWET ROOF ELEMENTS
CODE: 925240110	GEWICHT: 1,71 kg	WWW.TOPWET.CZ
MASSSTAB: 1:3	MATERIAL: PVC	INFO: +420 777 701 241

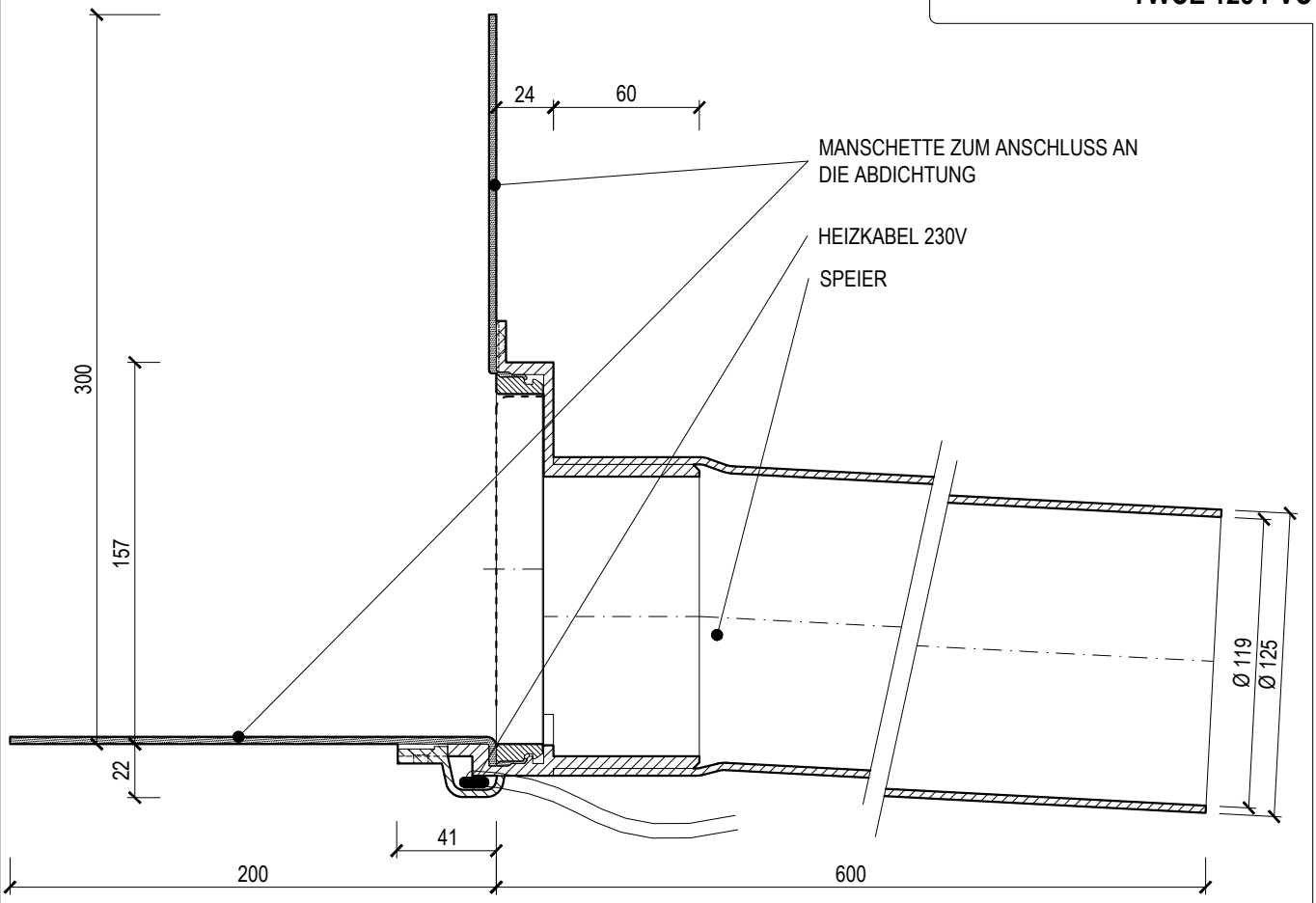

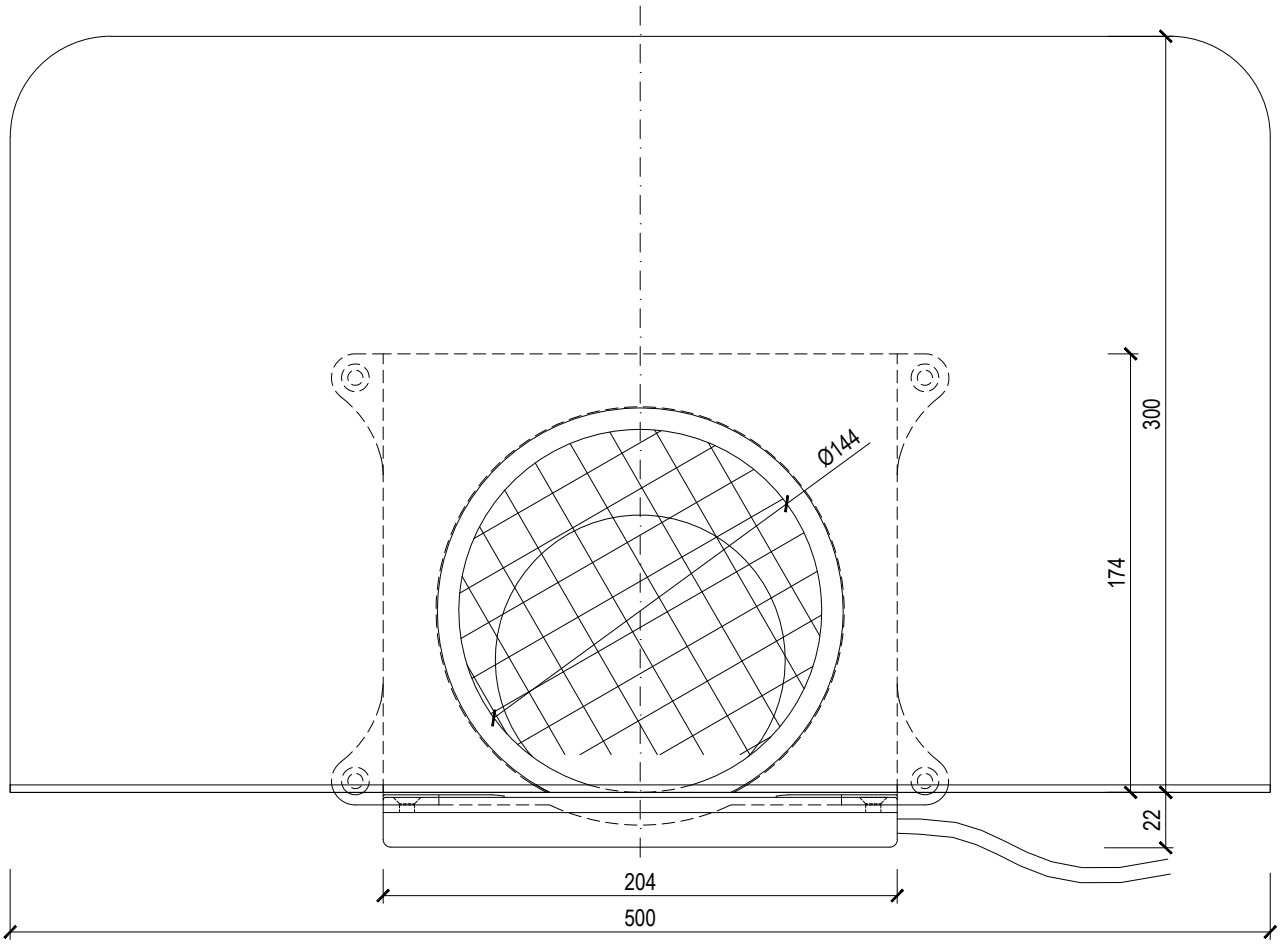

RUNDER WASSERSPEIER BEHEIZBAR

TYPE: TWCE 125 PVC		TOPWET ROOF ELEMENTS
CODE: 925240125	GEWICHT: 1,90 kg	WWW.TOPWET.CZ
MASSSTAB: 1:3	MATERIAL: PVC	INFO: +420 777 701 241

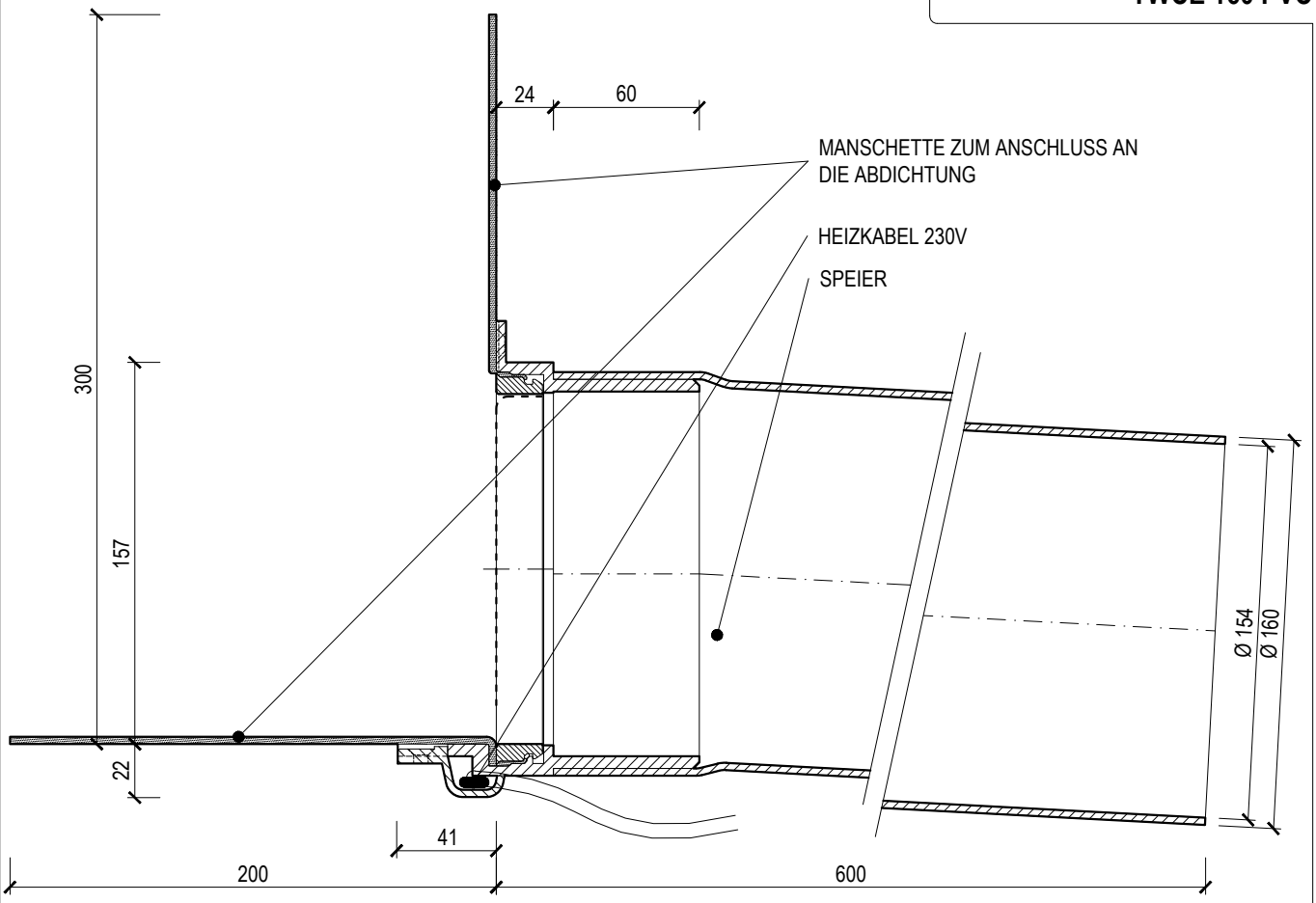

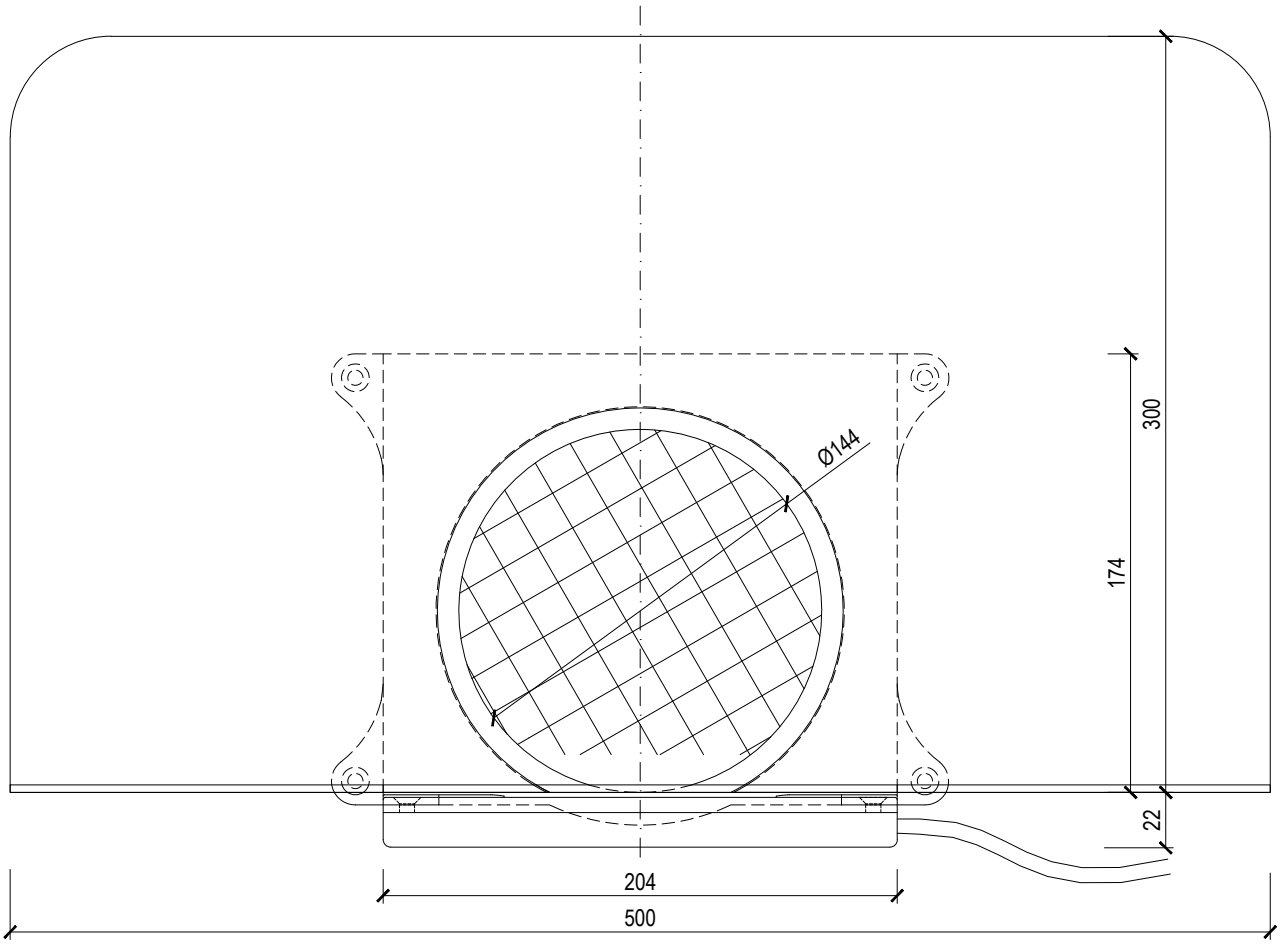

RUNDER WASSERSPEIER BEHEIZBAR

TYPE: TWCE 160 PVC		TOPWET ROOF ELEMENTS
CODE: 925240160	GEWICHT: 2,19 kg	WWW.TOPWET.CZ
MASSSTAB: 1:3	MATERIAL: PVC	INFO: +420 777 701 241

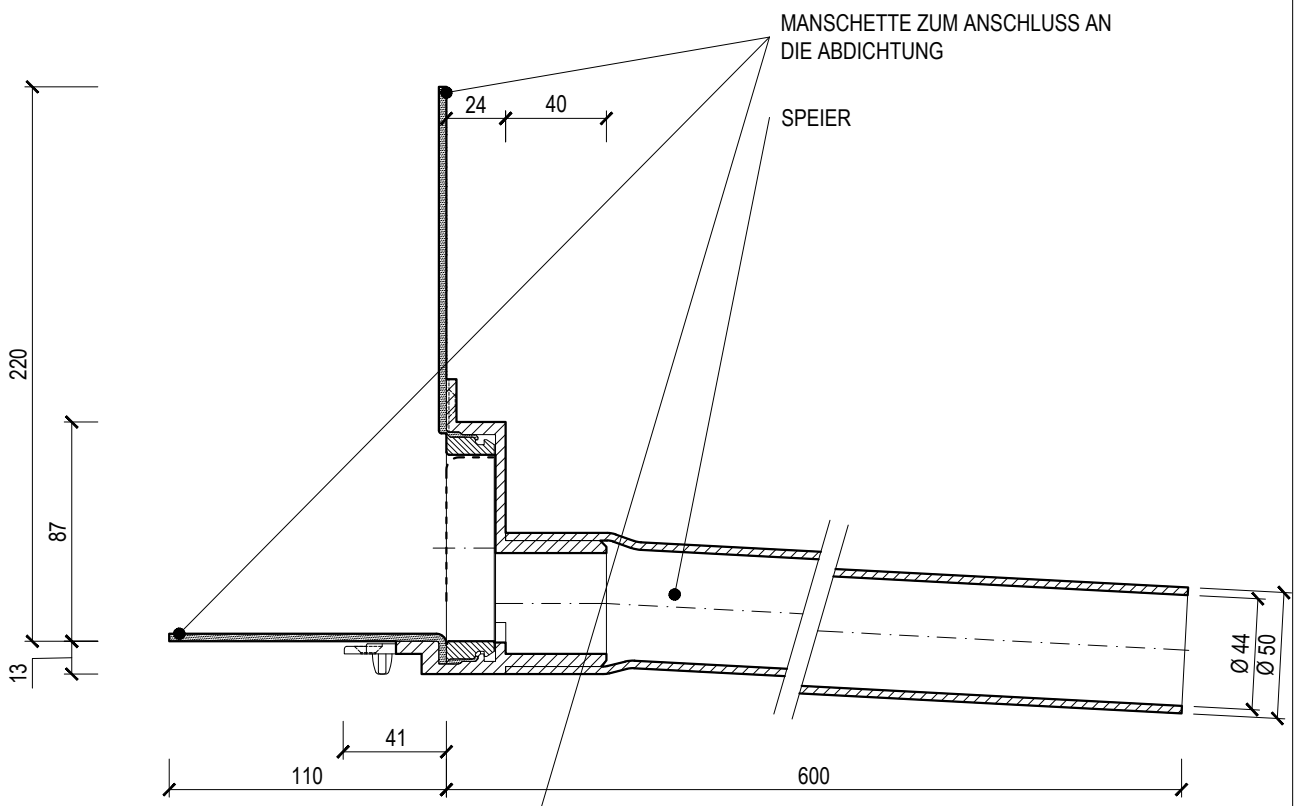

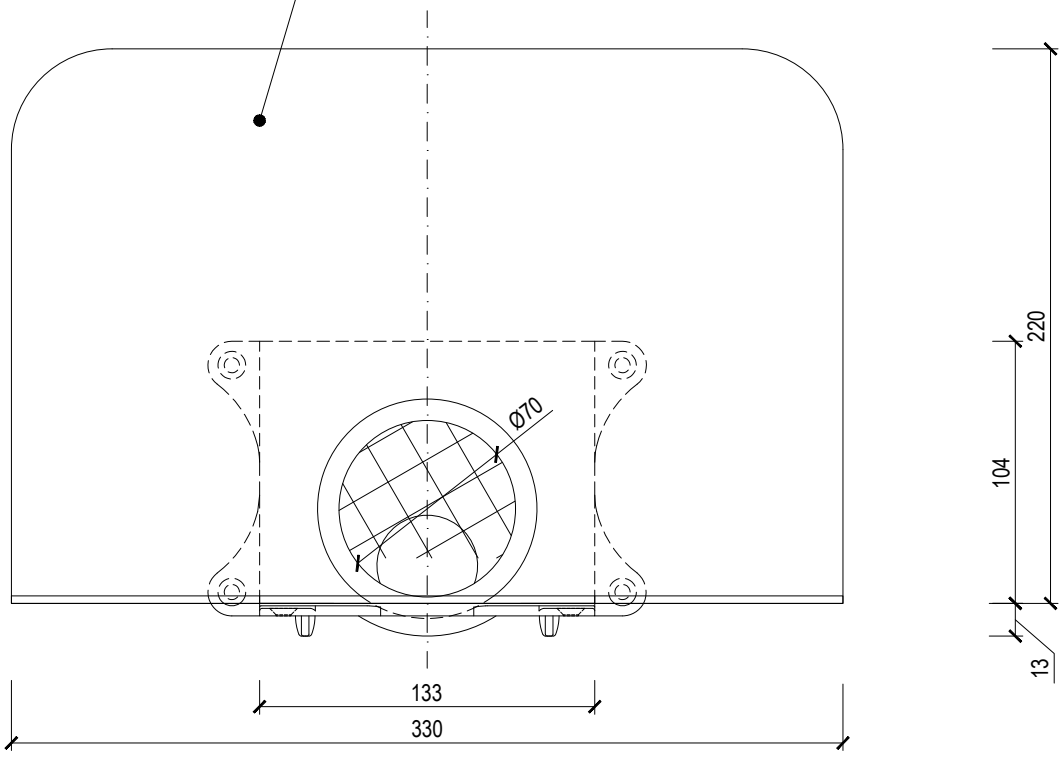

RUNDER WASSERSPEIER

TYPE: TWC 50 ___	___ = manschetten auf bestellung (TPO, PE, EPDM, STE,...)	TOPWET ROOF ELEMENTS
CODE: 925820050	GEWICHT: 0,86 kg	WWW.TOPWET.CZ
MASSSTAB: 1:3	MATERIAL: PVC	INFO: +420 777 701 241

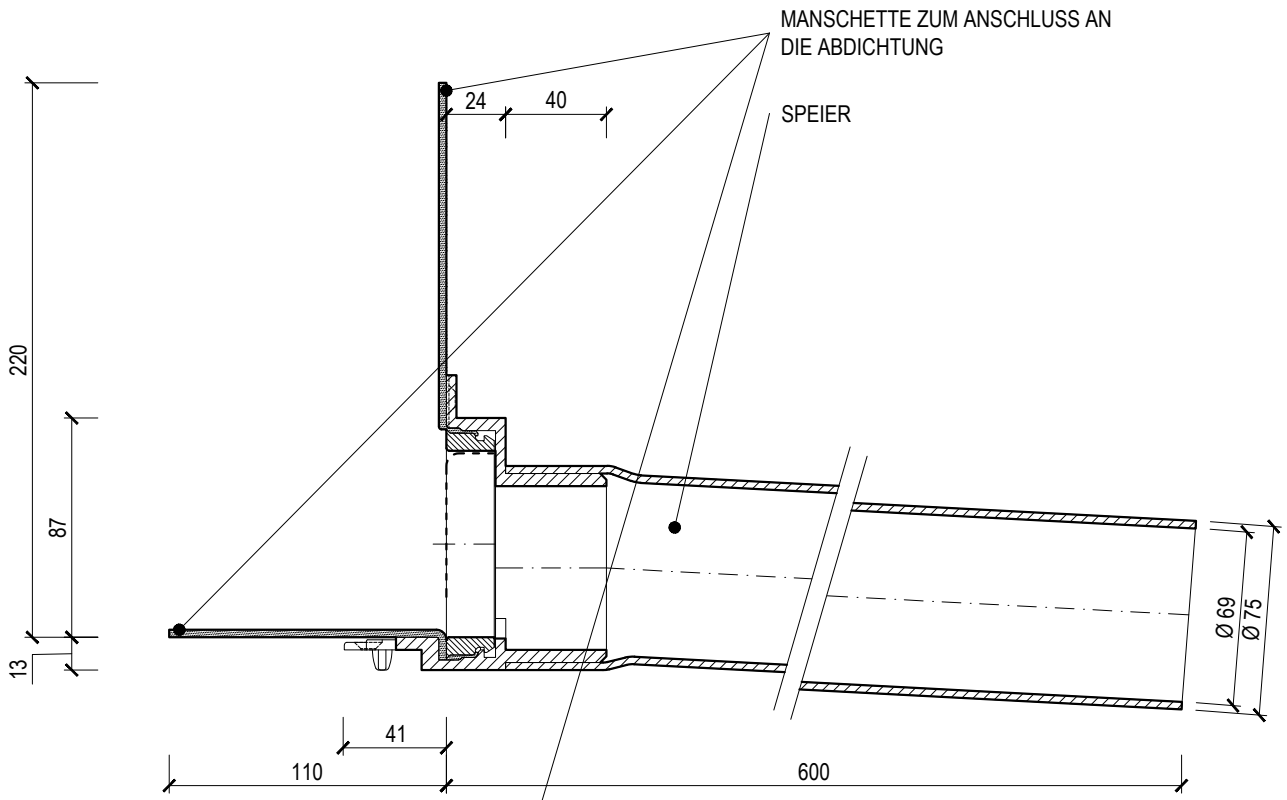

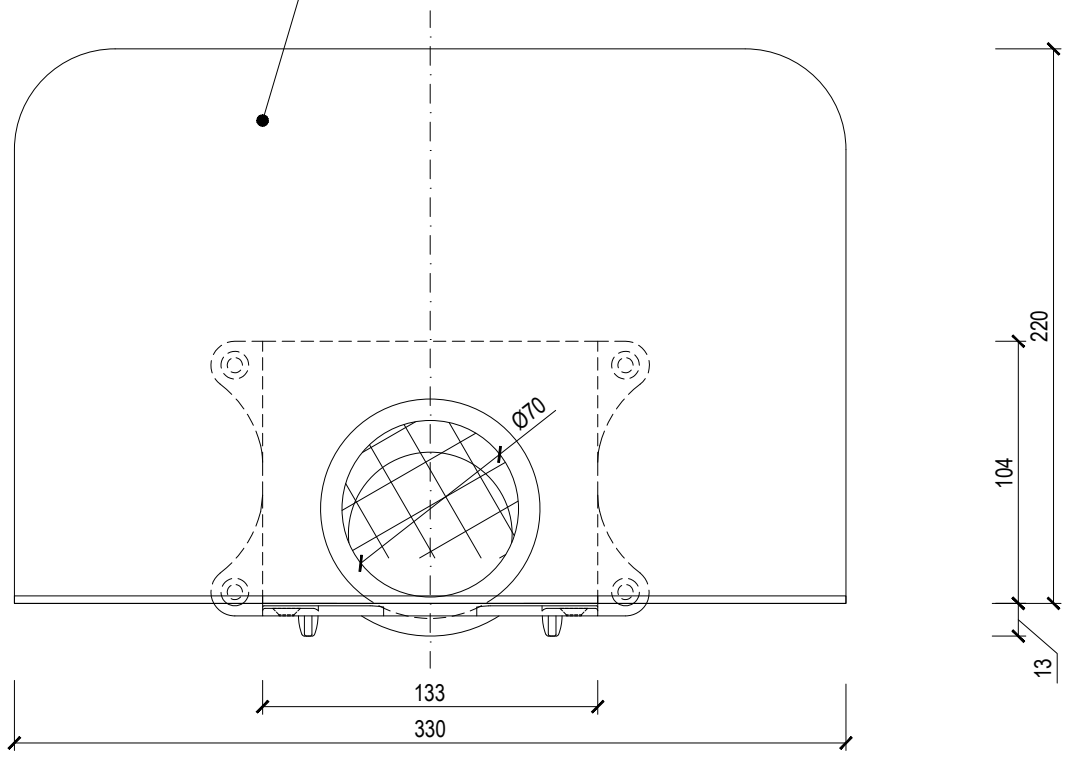

RUNDER WASSERSPEIER

TYPE: TWC 75 ___	___ = manschetten auf bestellung (TPO, PE, EPDM, STE,...)	TOPWET ROOF ELEMENTS
CODE: 925820075	GEWICHT: 0,98 kg	WWW.TOPWET.CZ
MASSSTAB: 1:3	MATERIAL: PVC	INFO: +420 777 701 241

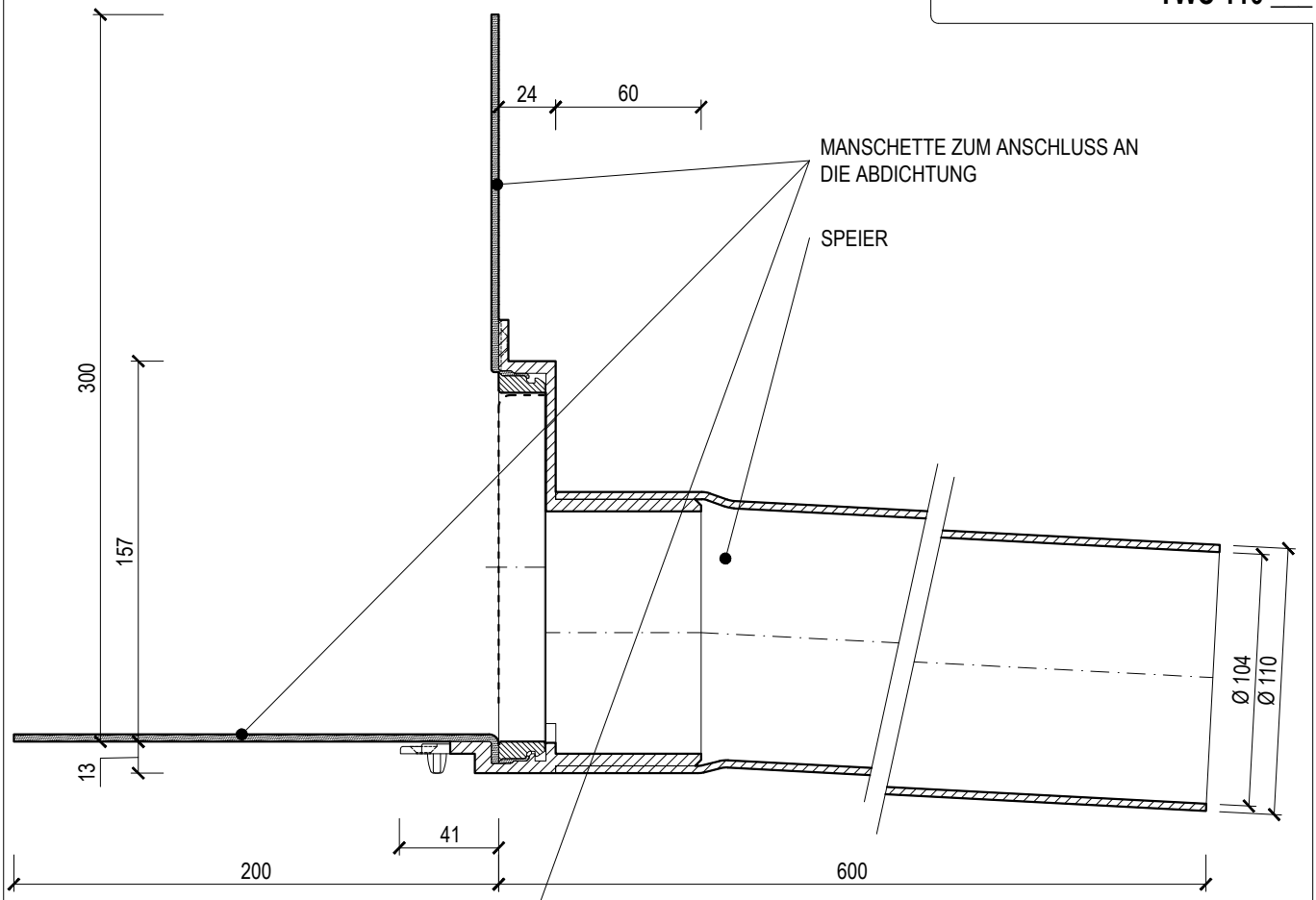

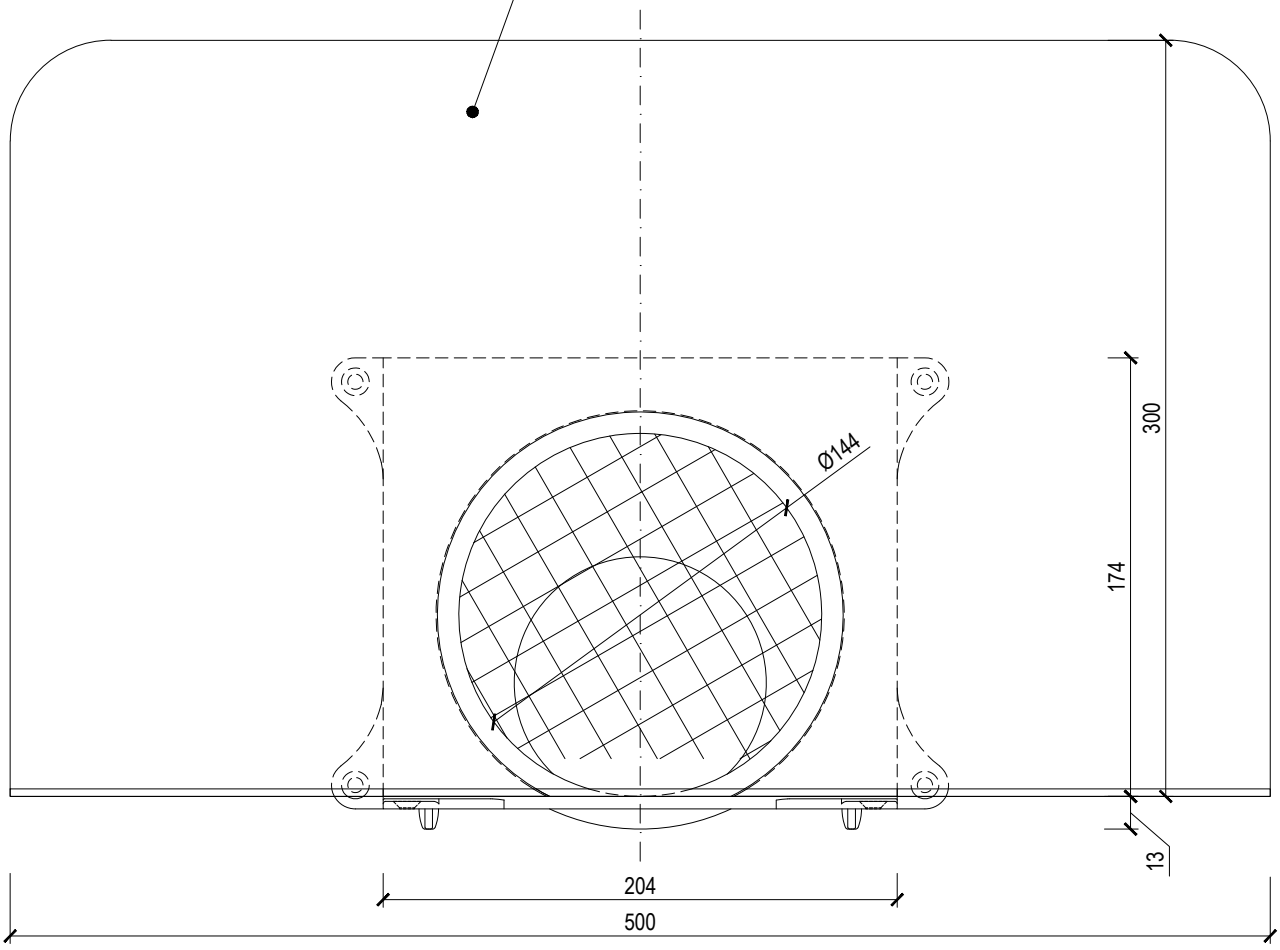

RUNDER WASSERSPEIER

TYPE: TWC 110 ___	___ = manschetten auf bestellung (TPO, PE, EPDM, STE,...)	TOPWET ROOF ELEMENTS
CODE: 925820110	GEWICHT: 1,49 kg	WWW.TOPWET.CZ
MASSSTAB: 1:3	MATERIAL: PVC	INFO: +420 777 701 241

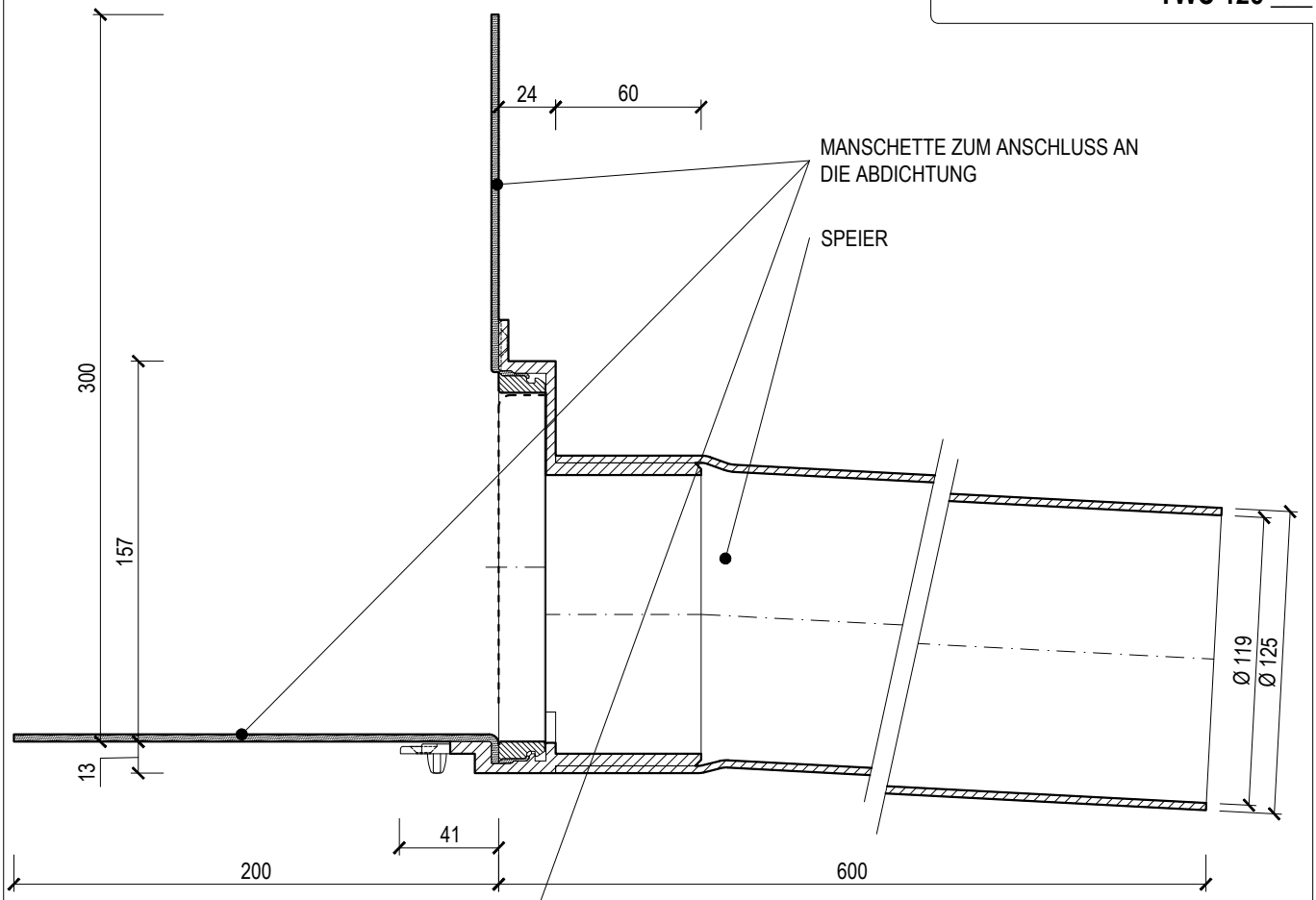

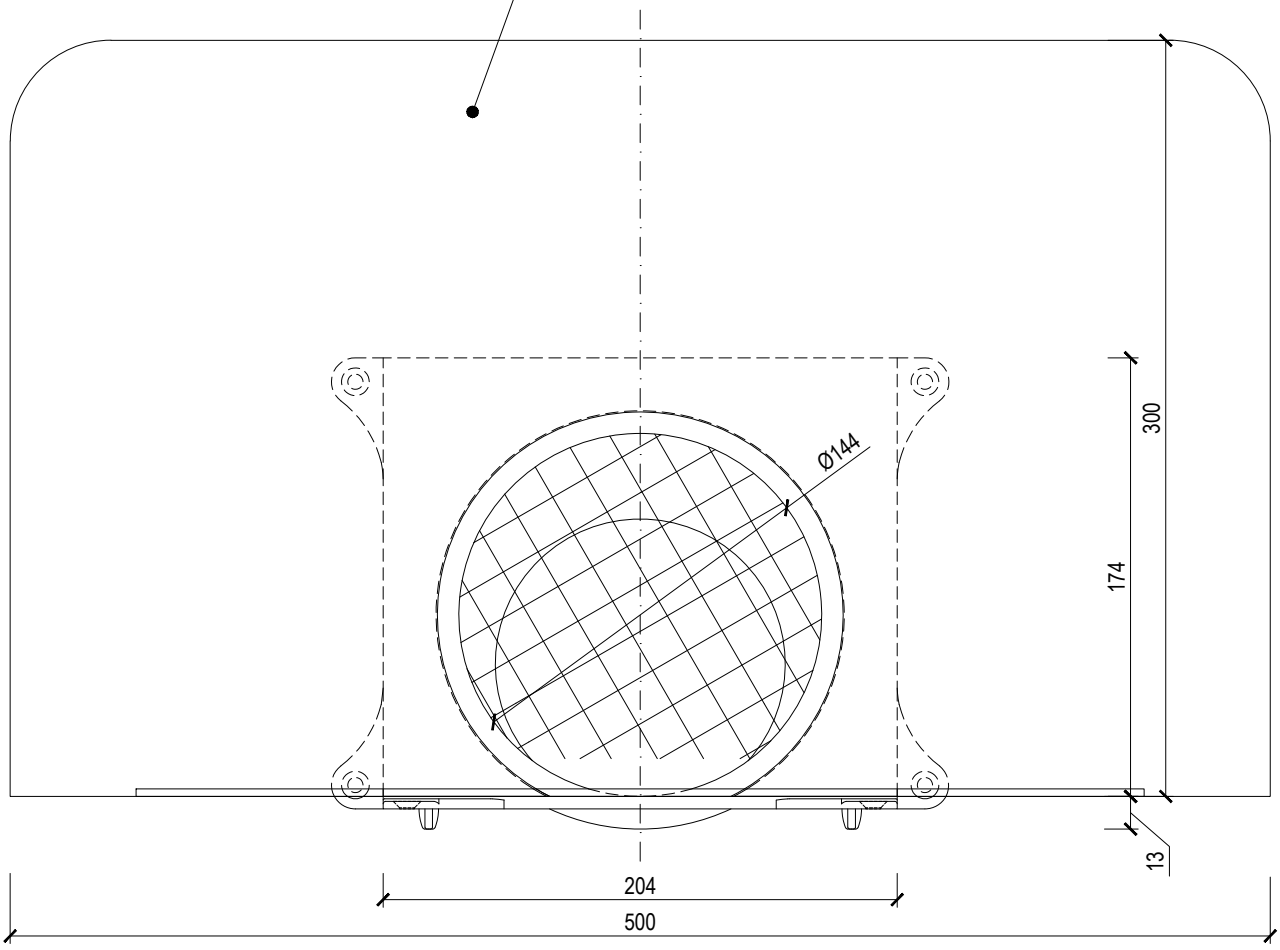

RUNDER WASSERSPEIER

TYPE: TWC 125 ___	___ = manschetten auf bestellung (TPO, PE, EPDM, STE,...)	TOPWET ROOF ELEMENTS
CODE: 925820125	GEWICHT: 1,67 kg	WWW.TOPWET.CZ
MASSSTAB: 1:3	MATERIAL: PVC	INFO: +420 777 701 241

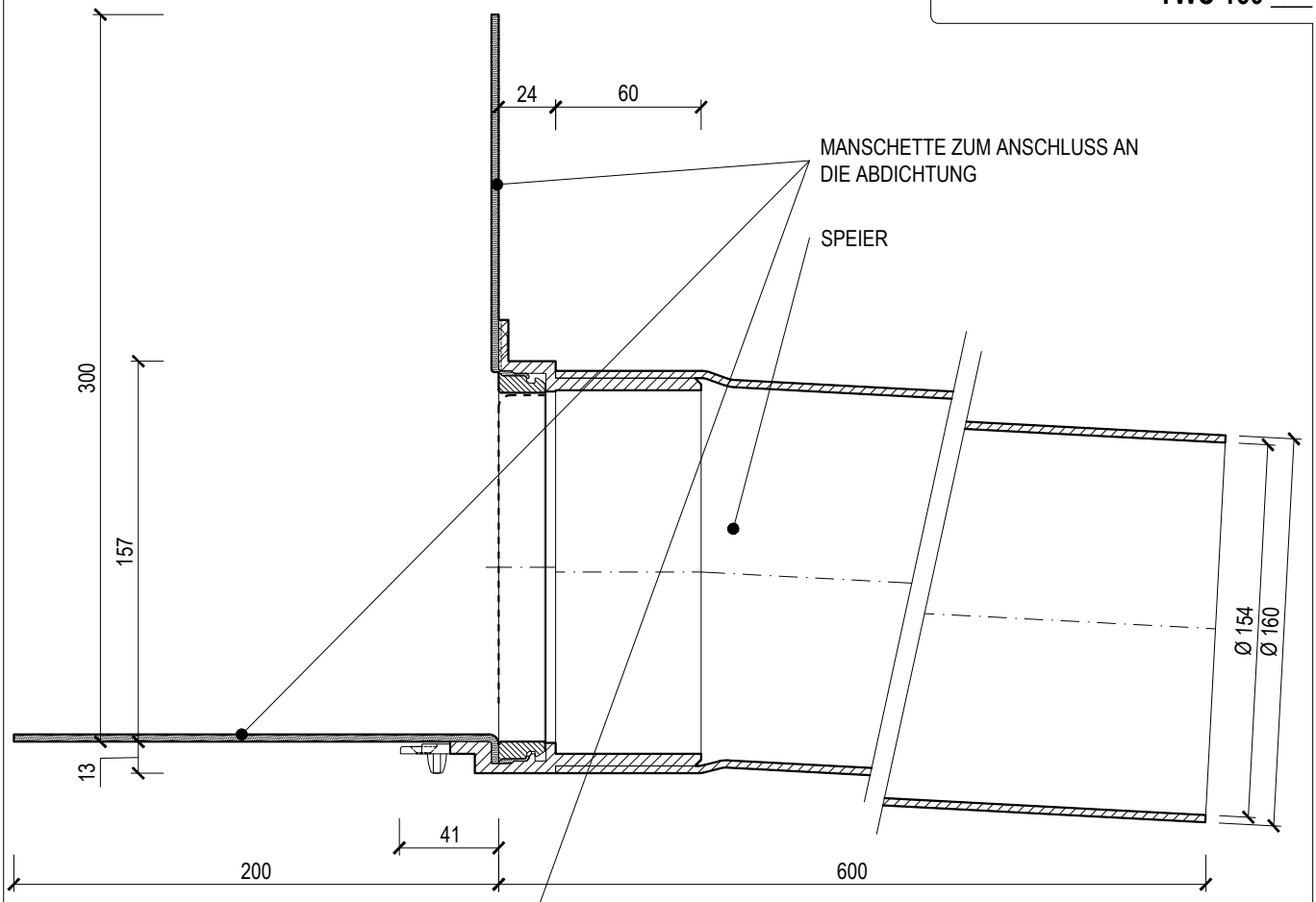

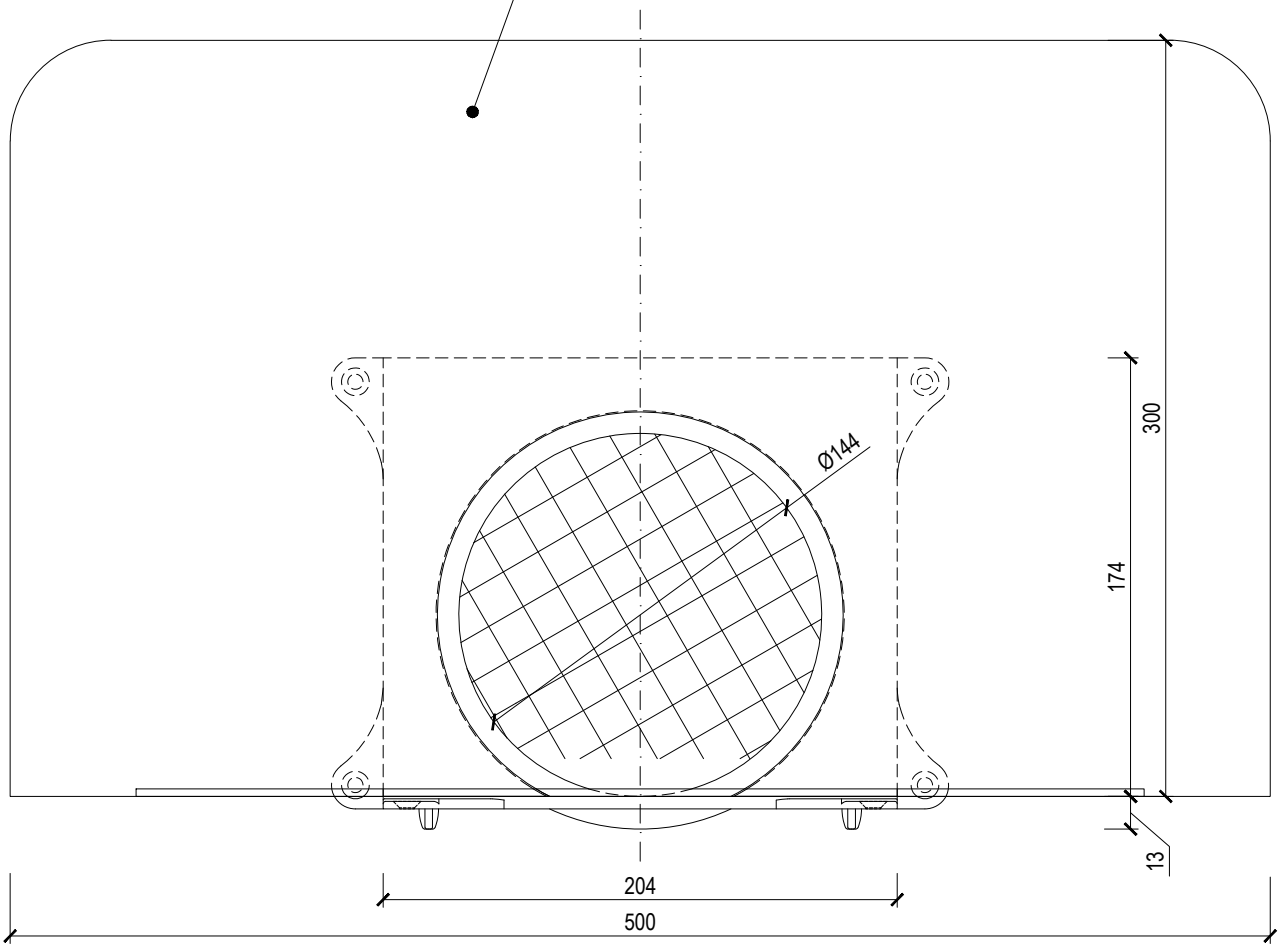

RUNDER WASSERSPEIER

TYPE: TWC 160 ___	___ = manschetten auf bestellung (TPO, PE, EPDM, STE,...)	TOPWET ROOF ELEMENTS
CODE: 925820160	GEWICHT: 1, 96kg	WWW.TOPWET.CZ
MASSSTAB: 1:3	MATERIAL: PVC	INFO: +420 777 701 241

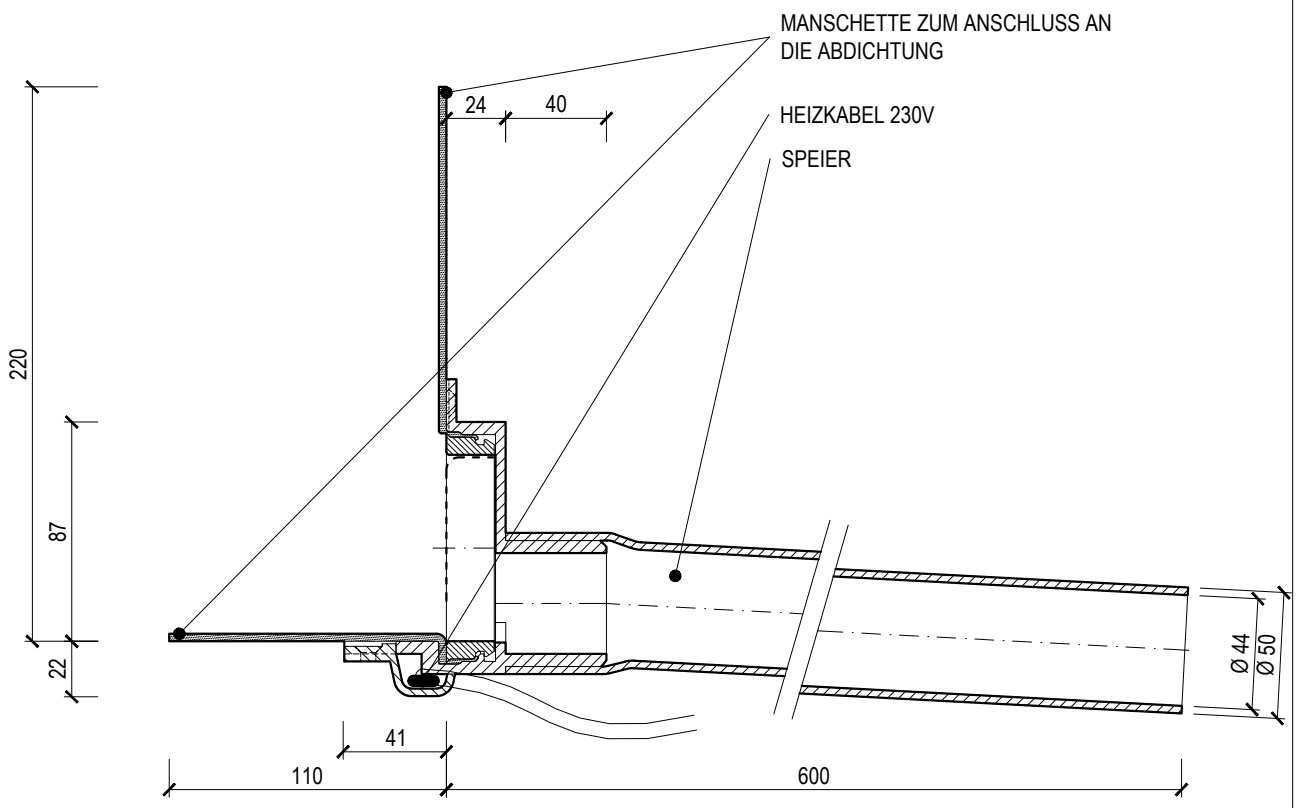

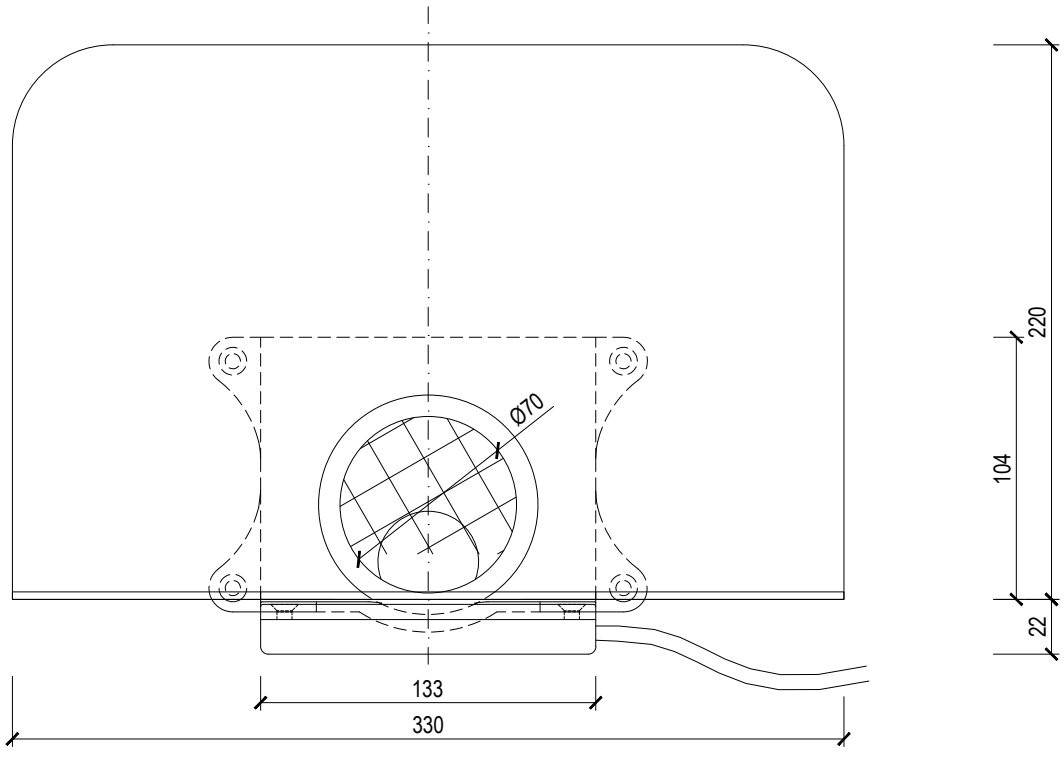

RUNDER WASSERSPEIER BEHEIZBAR

TYPE: TWCE 50 ___	___ = manschetten auf bestellung (TPO, PE, EPDM, STE,...)	TOPWET ROOF ELEMENTS
CODE: 925840050	GEWICHT: 1,06 kg	WWW.TOPWET.CZ
MASSSTAB: 1:3	MATERIAL: PVC	INFO: +420 777 701 241

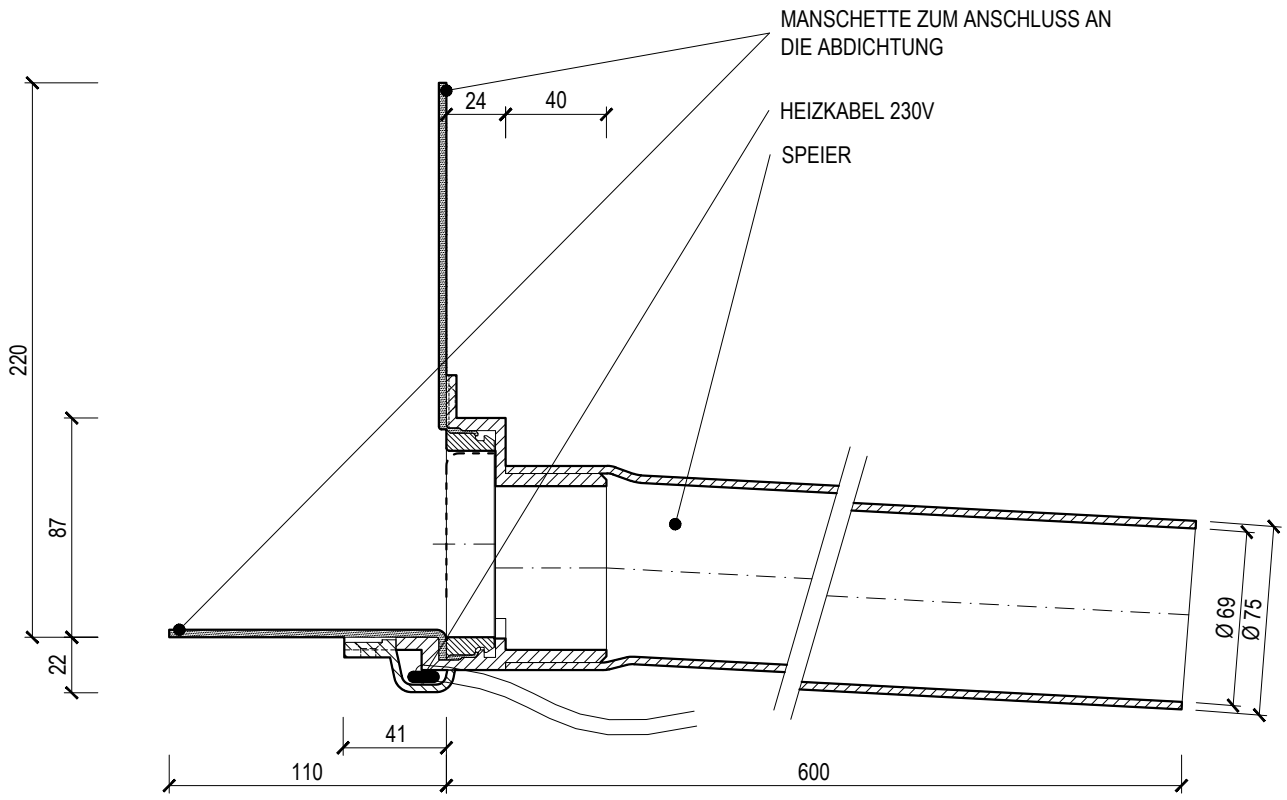

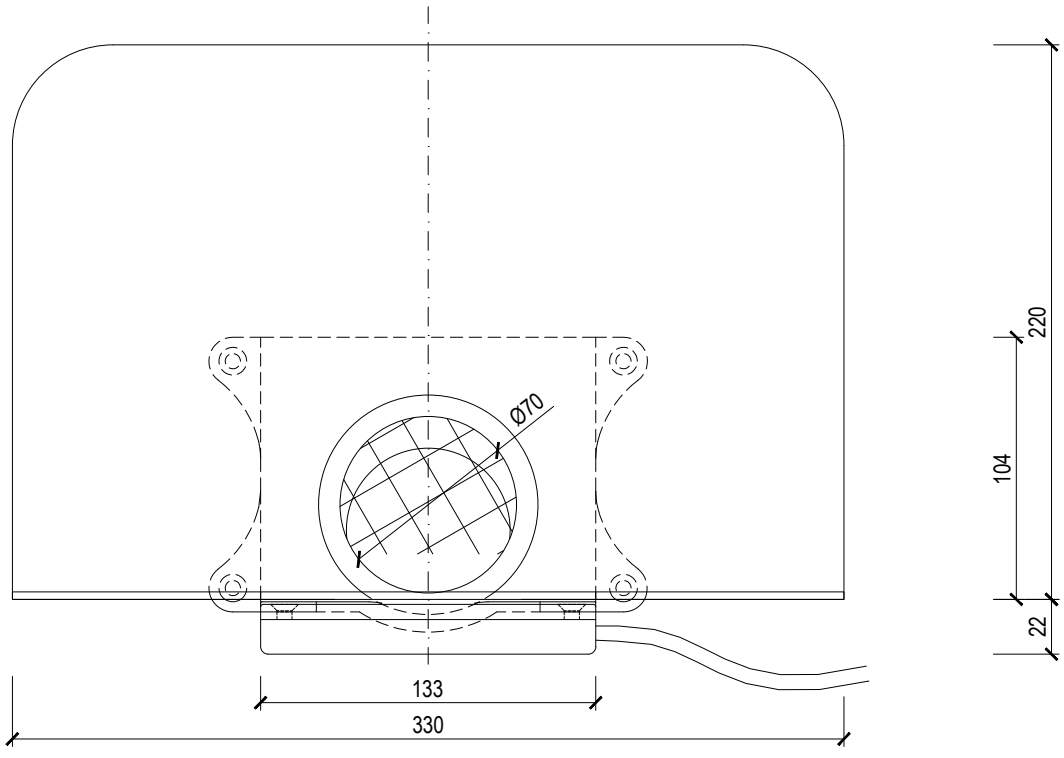

RUNDER WASSERSPEIER BEHEIZBAR

TYPE: TWCE 75 ___	___ = manschetten auf bestellung (TPO, PE, EPDM, STE,...)	TOPWET ROOF ELEMENTS
CODE: 925840075	GEWICHT: 1,19 kg	WWW.TOPWET.CZ
MASSSTAB: 1:3	MATERIAL: PVC	INFO: +420 777 701 241

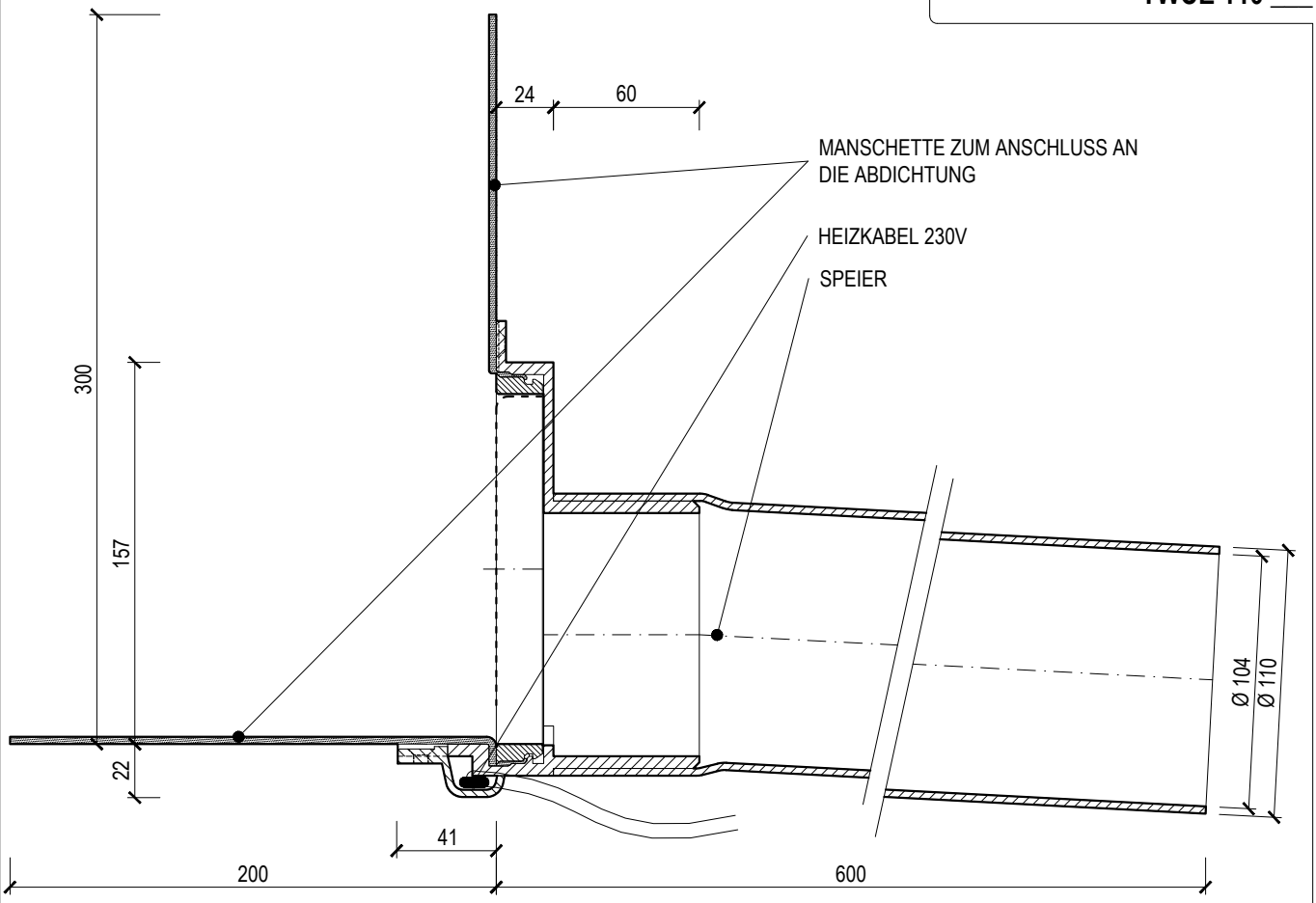

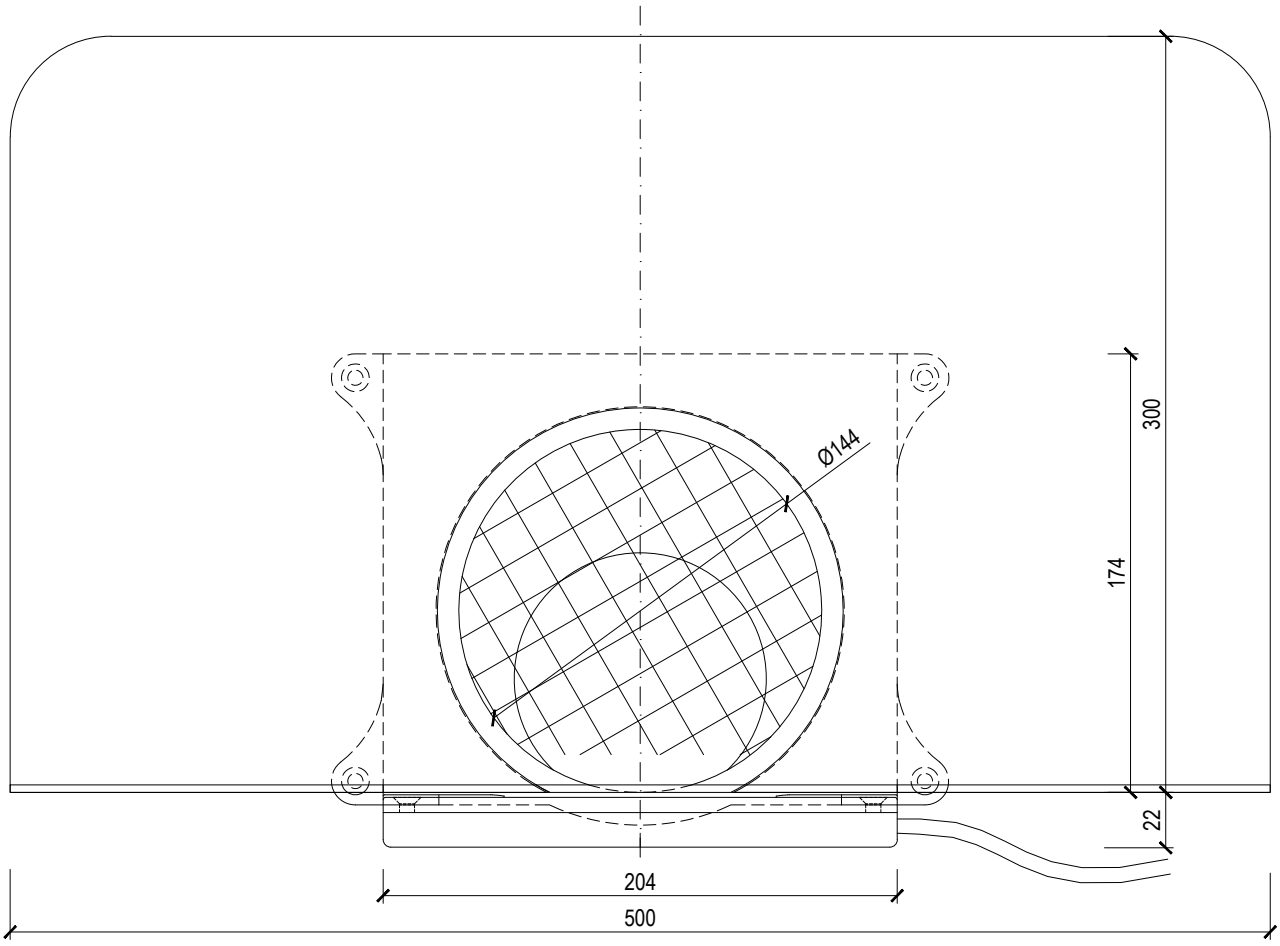

RUNDER WASSERSPEIER BEHEIZBAR

TYPE: TWCE 110 ___	___ = manschetten auf bestellung (TPO, PE, EPDM, STE,...)	TOPWET ROOF ELEMENTS
CODE: 925840110	GEWICHT: 1,71 kg	WWW.TOPWET.CZ
MASSSTAB: 1:3	MATERIAL: PVC	INFO: +420 777 701 241

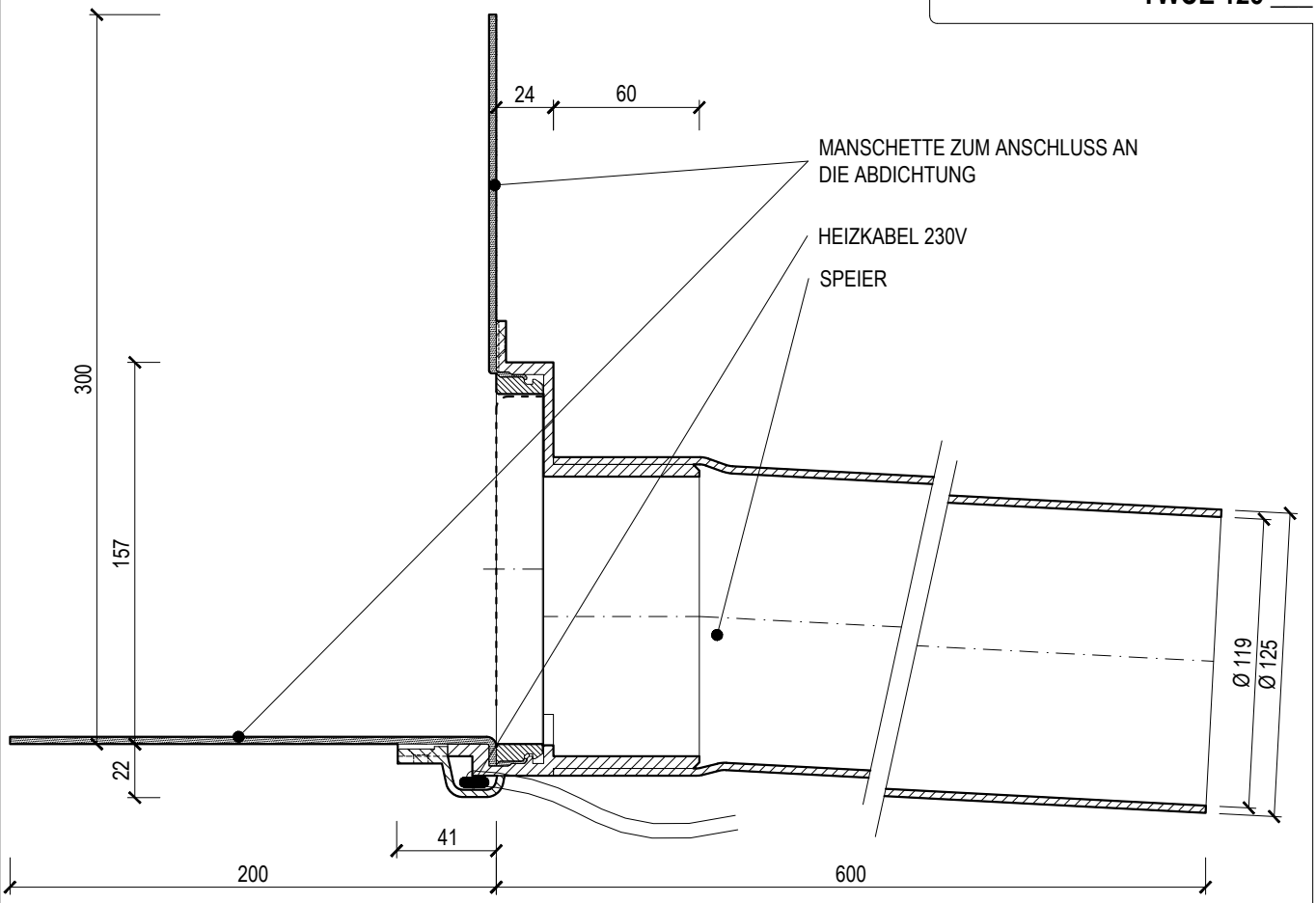

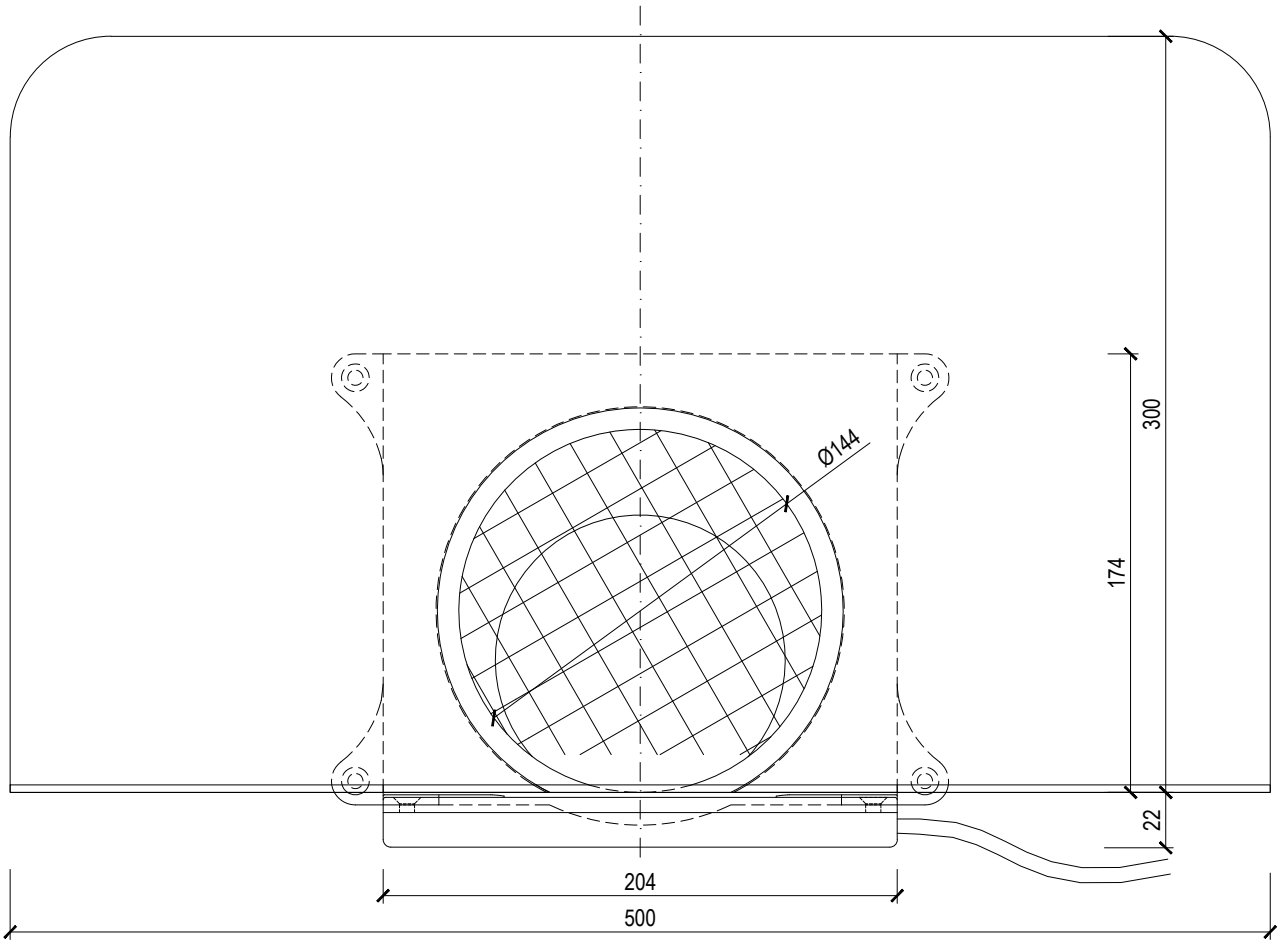

RUNDER WASSERSPEIER BEHEIZBAR

TYPE: TWCE 125 ___	___ = manschetten auf bestellung (TPO, PE, EPDM, STE,...)	TOPWET ROOF ELEMENTS
CODE: 925840125	GEWICHT: 1,90 kg	WWW.TOPWET.CZ
MASSSTAB: 1:3	MATERIAL: PVC	INFO: +420 777 701 241

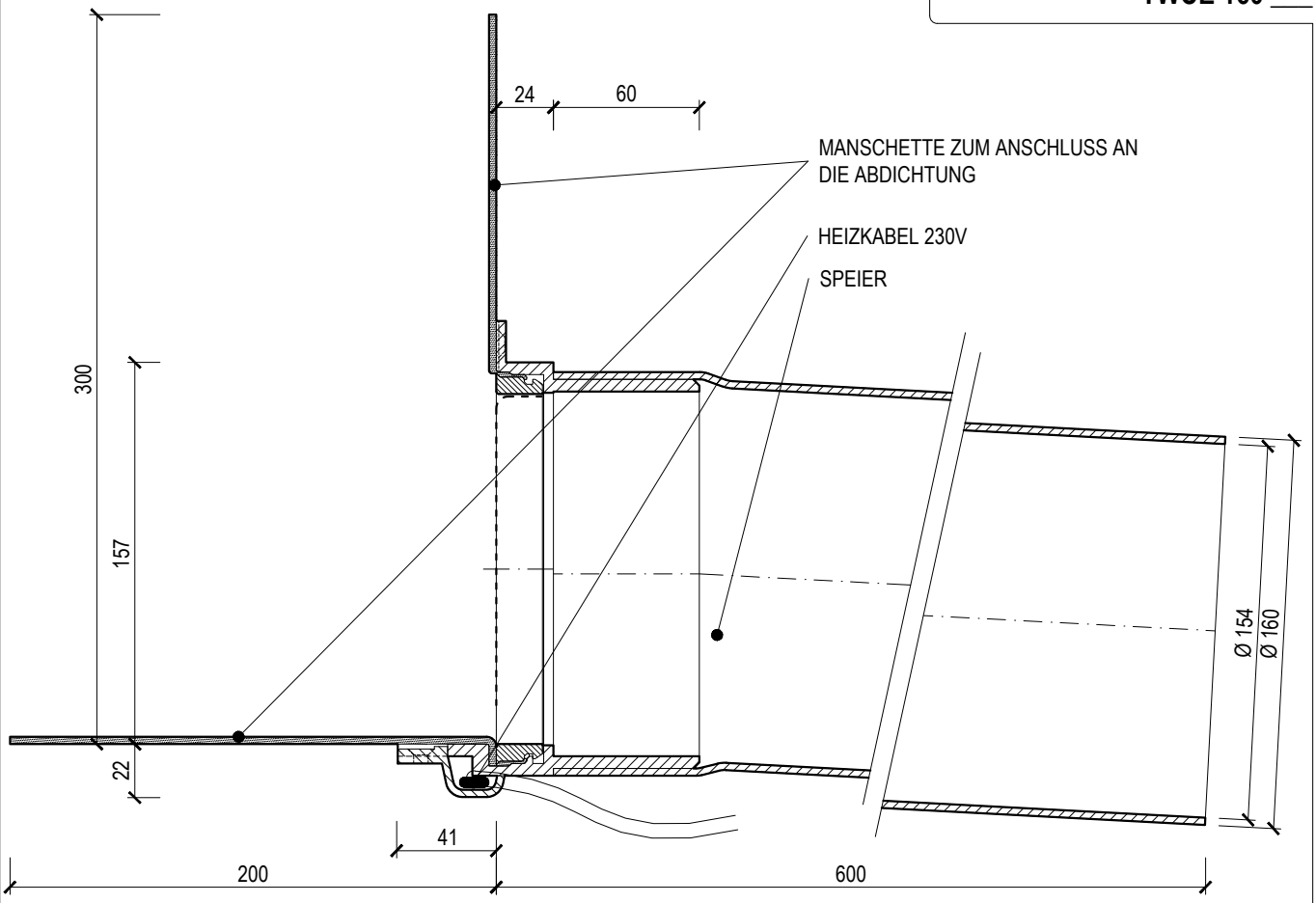

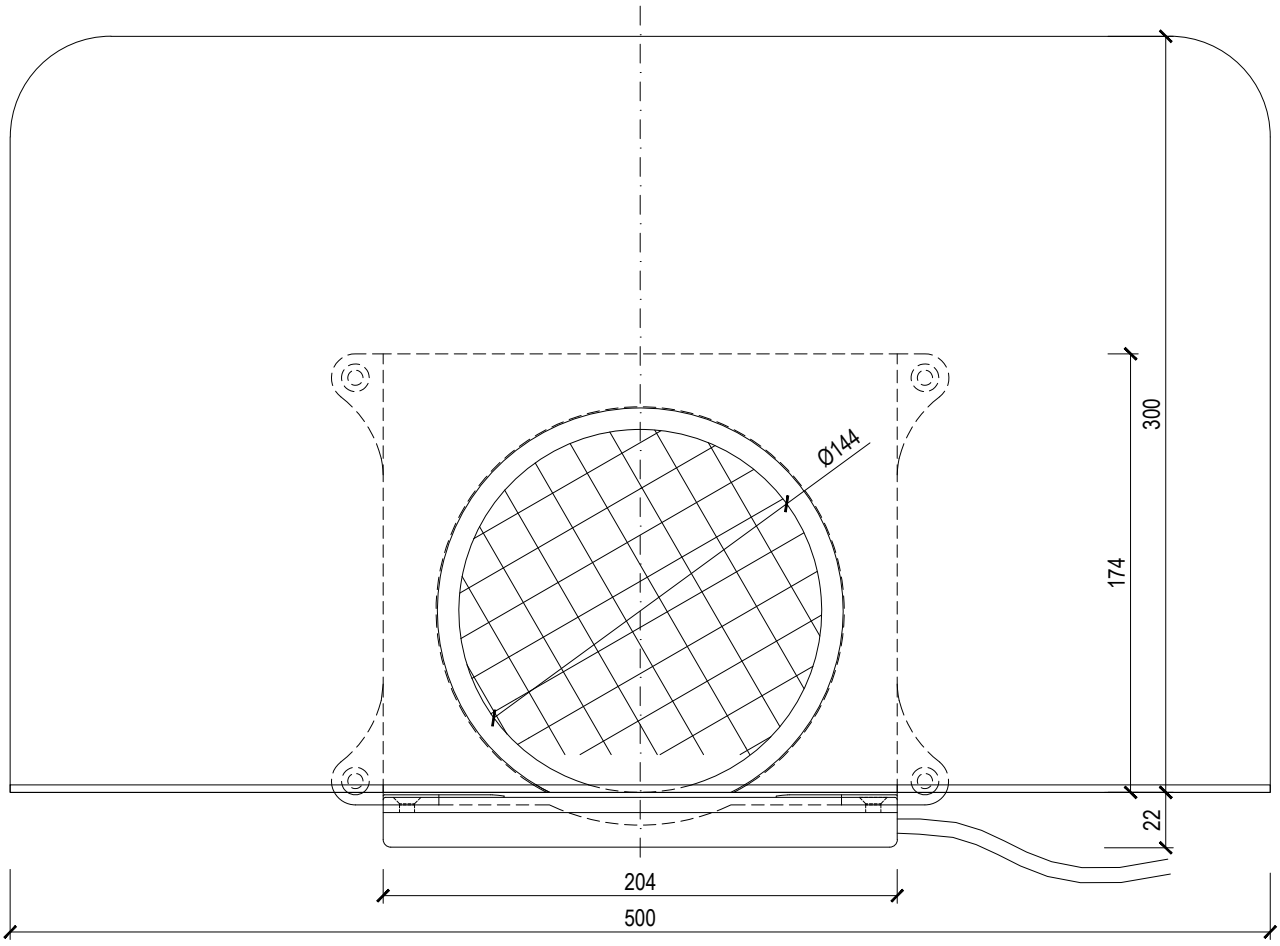

RUNDER WASSERSPEIER BEHEIZBAR

TYPE: TWCE 160 ___	___ = manschetten auf bestellung (TPO, PE, EPDM, STE,...)	TOPWET ROOF ELEMENTS
CODE: 925840160	GEWICHT: 2,19 kg	WWW.TOPWET.CZ
MASSSTAB: 1:3	MATERIAL: PVC	INFO: +420 777 701 241

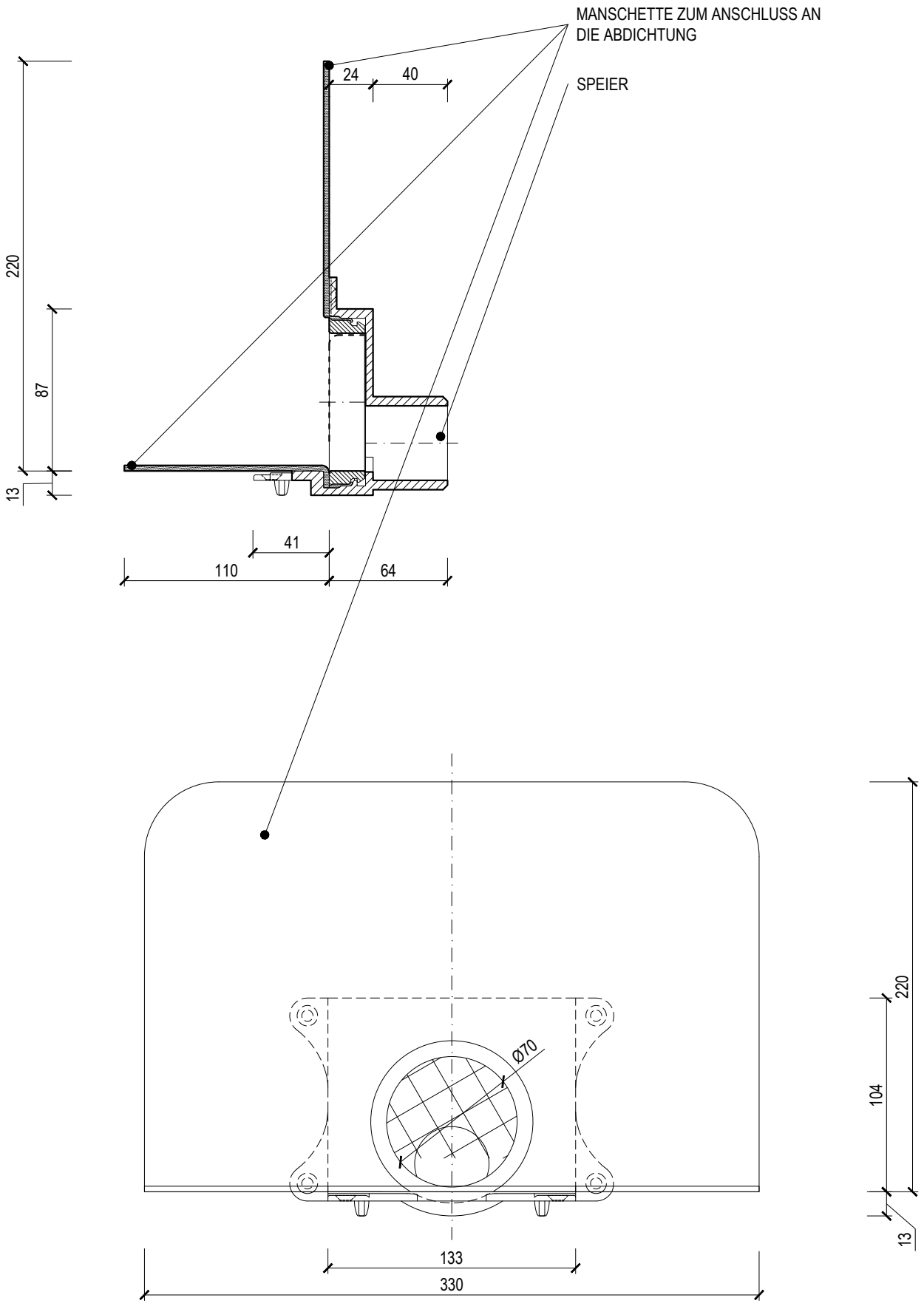

RUNDER WASSERSPEIER

TYPE: TWC 50 BIT x0		TOPWET ROOF ELEMENTS
CODE: 926120050	GEWICHT: 1,10 kg	WWW.TOPWET.CZ
MASSSTAB: 1:3	MATERIAL: PVC	INFO: +420 777 701 241

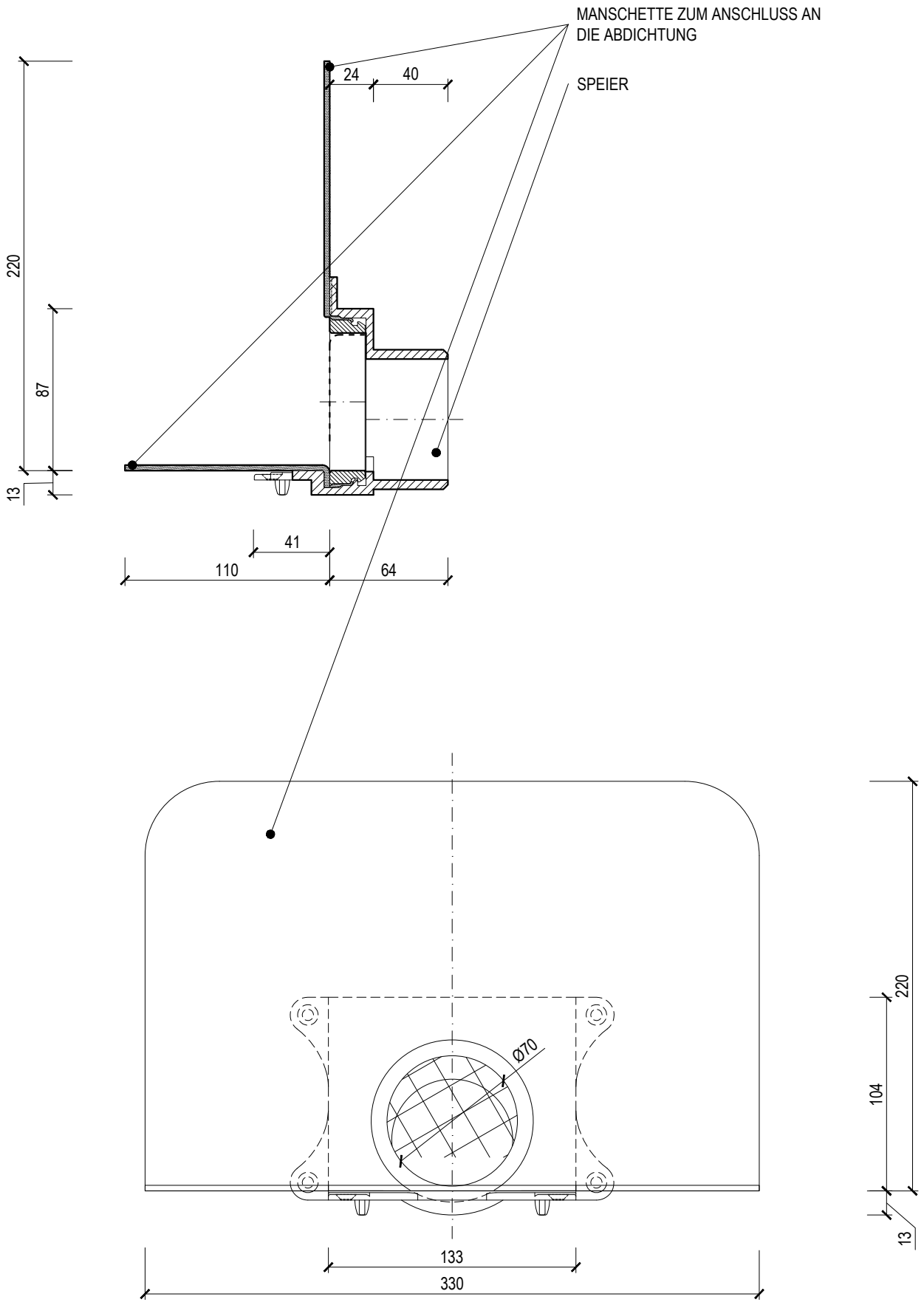

RUNDER WASSERSPEIER

TOPWET ROOF ELEMENTS

TYPE: TWC 75 BIT x0		
CODE: 926120075	GEWICHT: 1,10 kg	WWW.TOPWET.CZ
MASSSTAB: 1:3	MATERIAL: PVC	INFO: +420 777 701 241

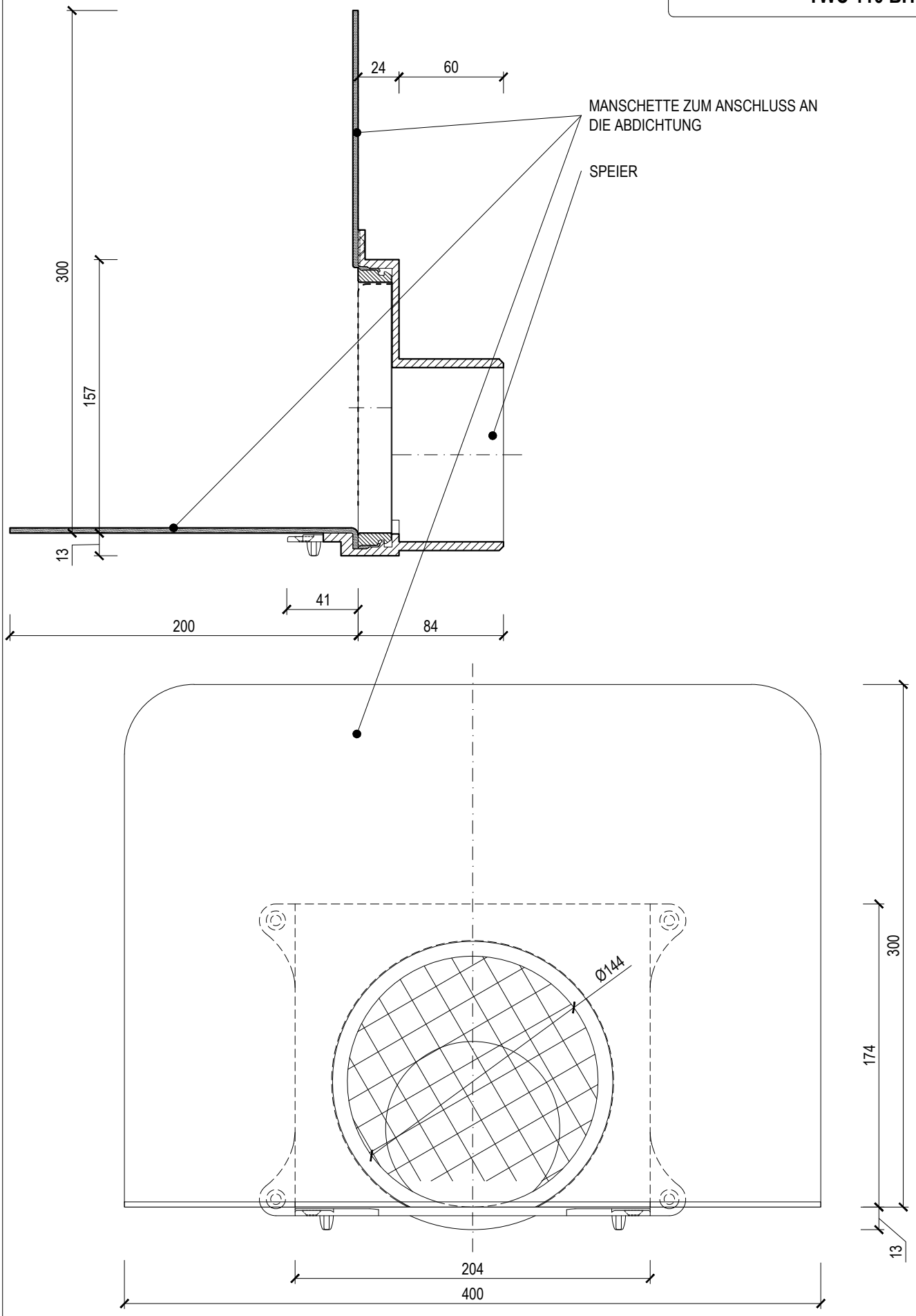

RUNDER WASSERSPEIER

TYPE: TWC 110 BIT x0		TOPWET ROOF ELEMENTS
CODE: 926120110	GEWICHT: 1,29 kg	WWW.TOPWET.CZ
MASSSTAB: 1:3	MATERIAL: PVC	INFO: +420 777 701 241

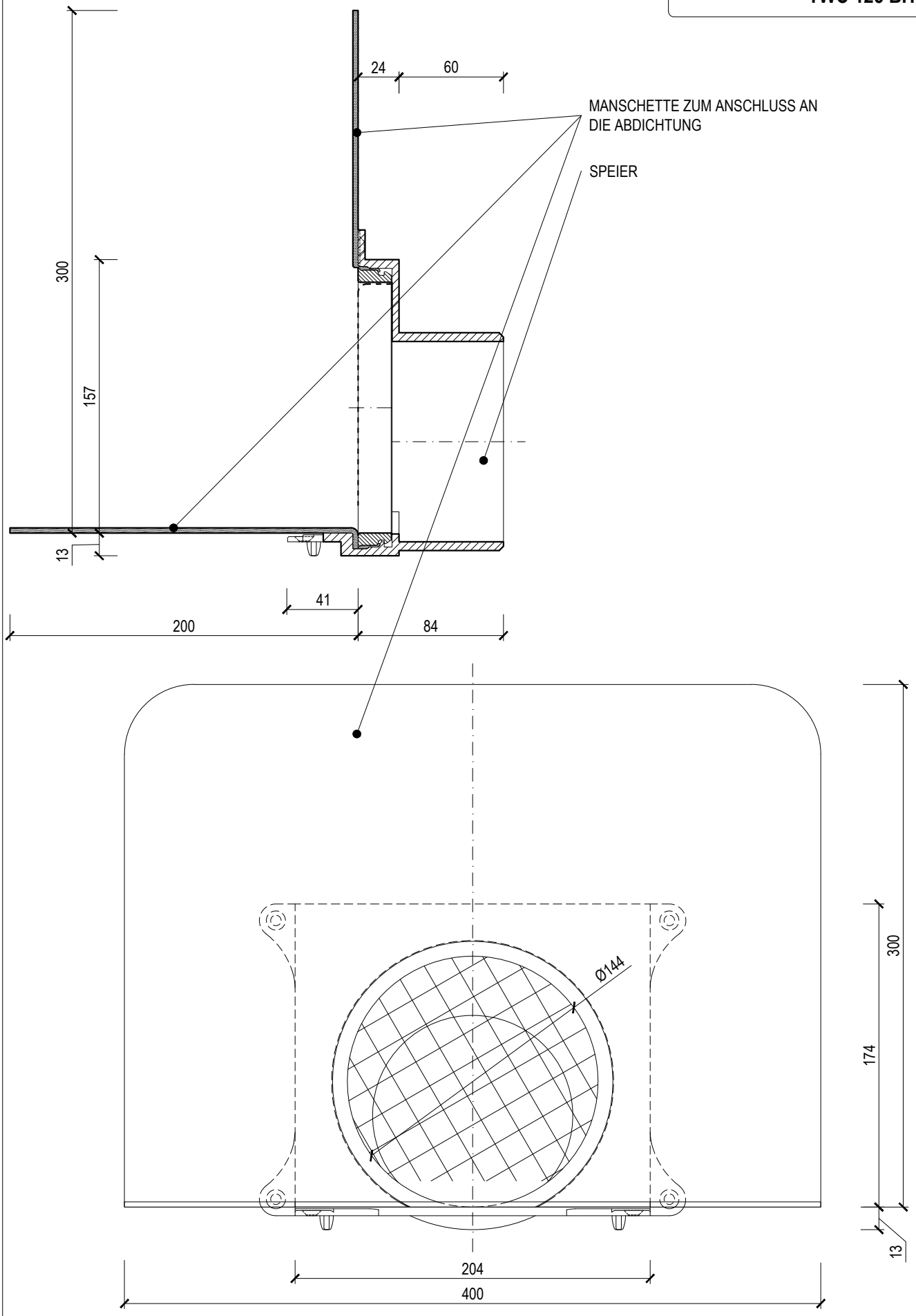

RUNDER WASSERSPEIER

TYPE: TWC 125 BIT x0		TOPWET ROOF ELEMENTS
CODE: 926120125	GEWICHT: 1,28 kg	WWW.TOPWET.CZ
MASSSTAB: 1:3	MATERIAL: PVC	INFO: +420 777 701 241

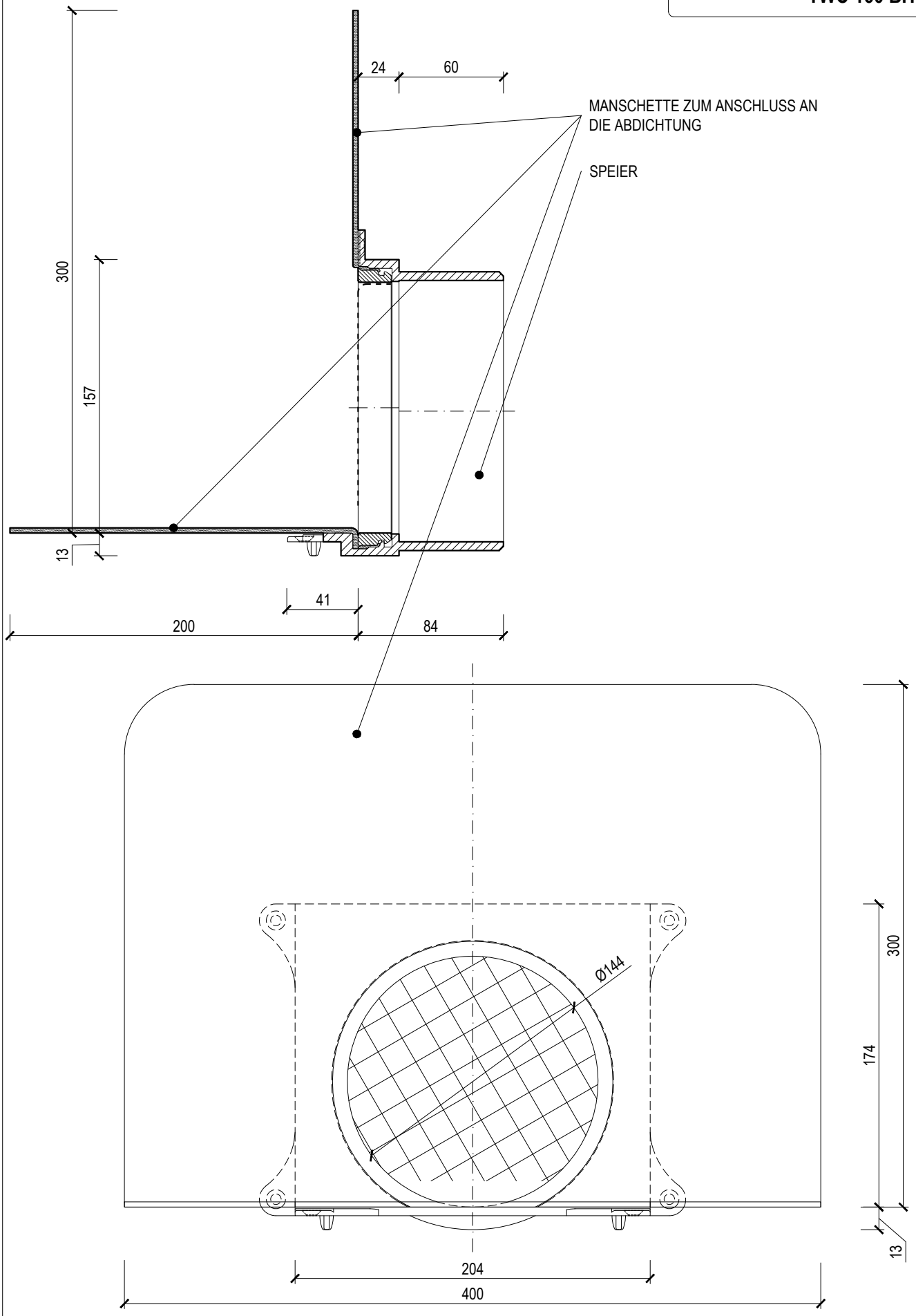

RUNDER WASSERSPEIER

TYPE: TWC 160 BIT x0		TOPWET ROOF ELEMENTS
CODE: 926120160	GEWICHT: 1,30 kg	WWW.TOPWET.CZ
MASSSTAB: 1:3	MATERIAL: PVC	INFO: +420 777 701 241

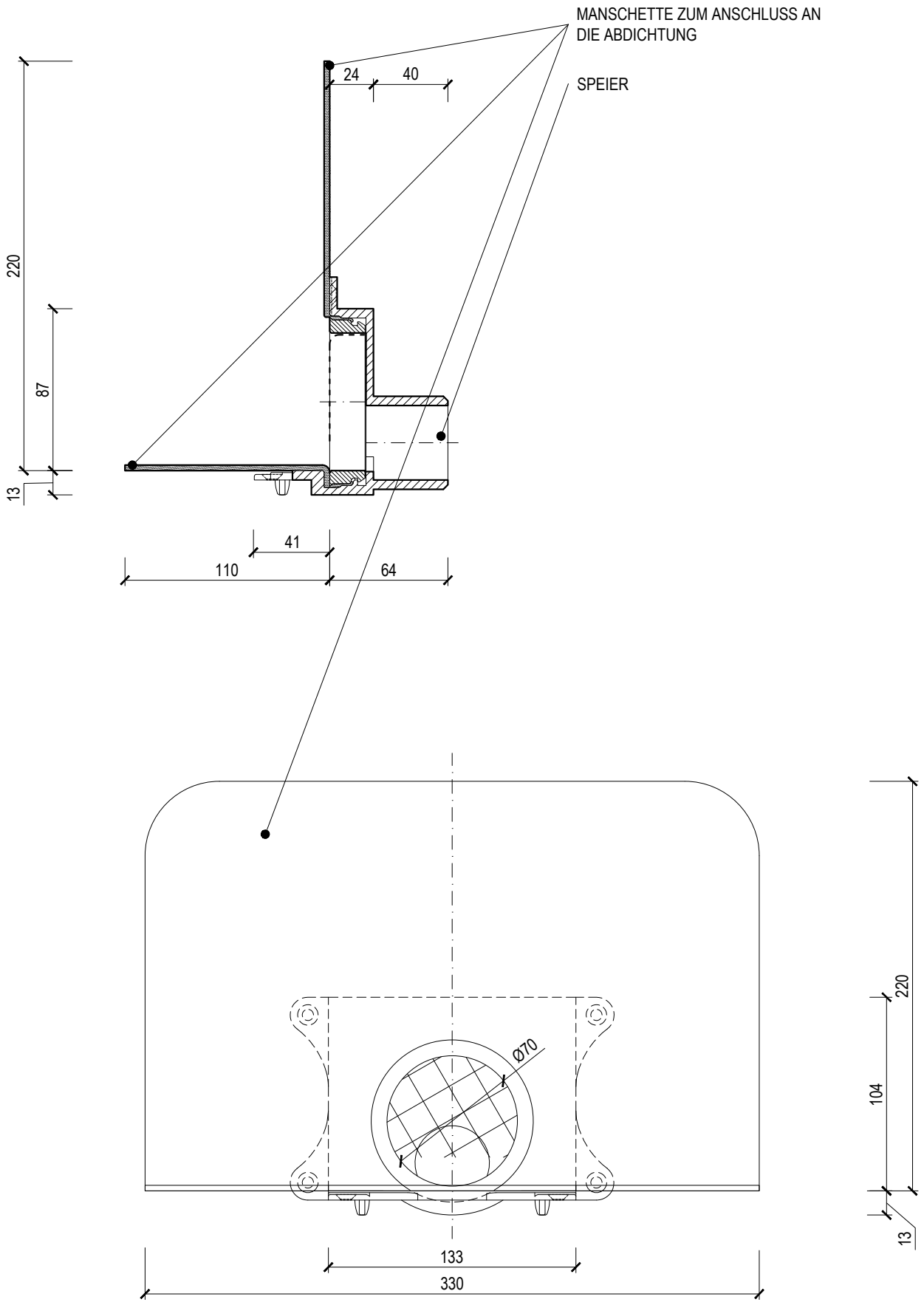

RUNDER WASSERSPEIER

TYPE: TWC 50 PVC x0		TOPWET ROOF ELEMENTS
CODE: 926220050	GEWICHT: 0,66 kg	WWW.TOPWET.CZ
MASSSTAB: 1:3	MATERIAL: PVC	INFO: +420 777 701 241

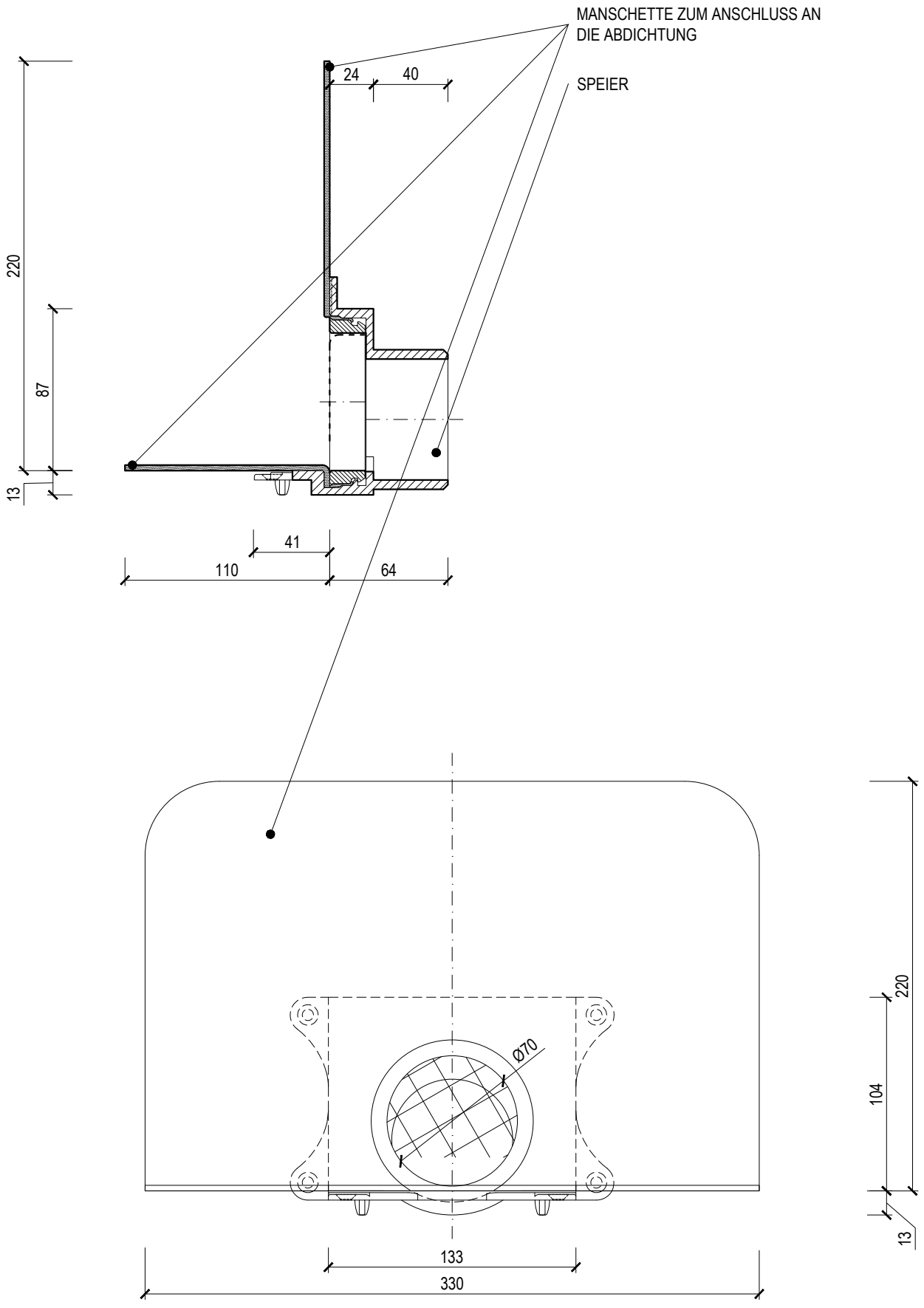

RUNDER WASSERSPEIER

TYPE: TWC 75 PVC x0		TOPWET ROOF ELEMENTS
CODE: 926220075	GEWICHT: 0,66 kg	WWW.TOPWET.CZ
MASSSTAB: 1:3	MATERIAL: PVC	INFO: +420 777 701 241

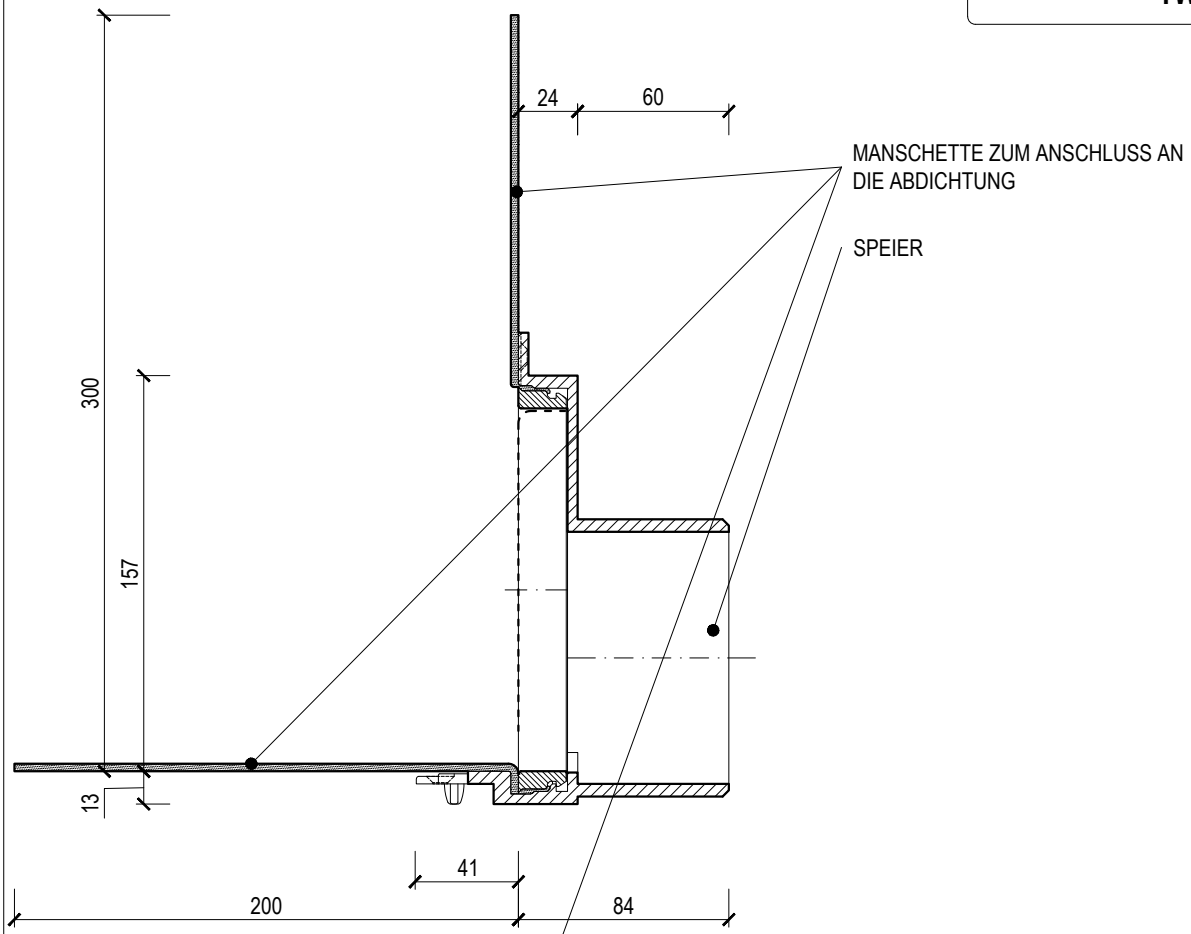

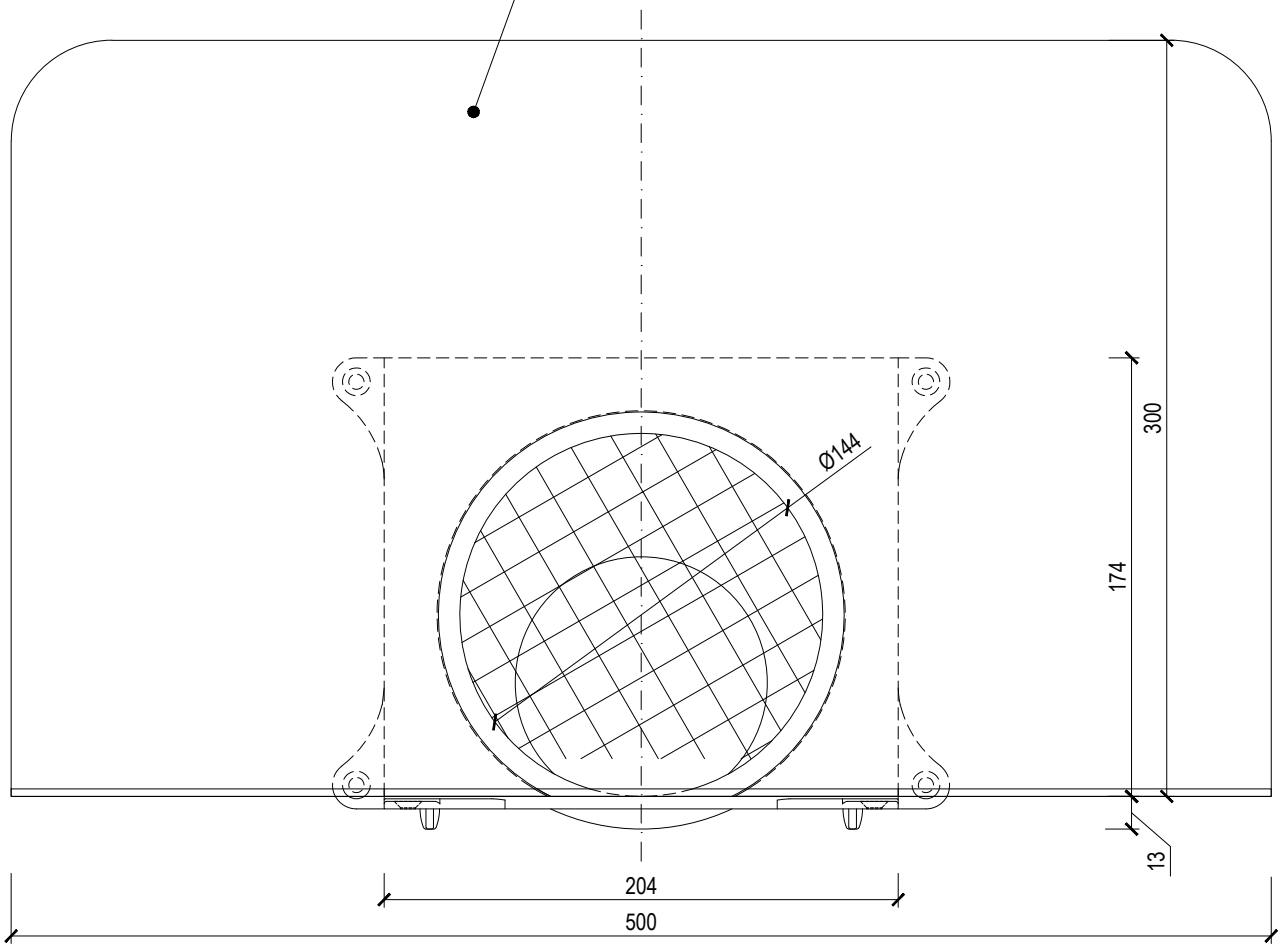

RUNDER WASSERSPEIER

TYPE: TWC 110 PVC x0		TOPWET ROOF ELEMENTS
CODE: 926220110	GEWICHT: 0,85 kg	WWW.TOPWET.CZ
MASSSTAB: 1:3	MATERIAL: PVC	INFO: +420 777 701 241

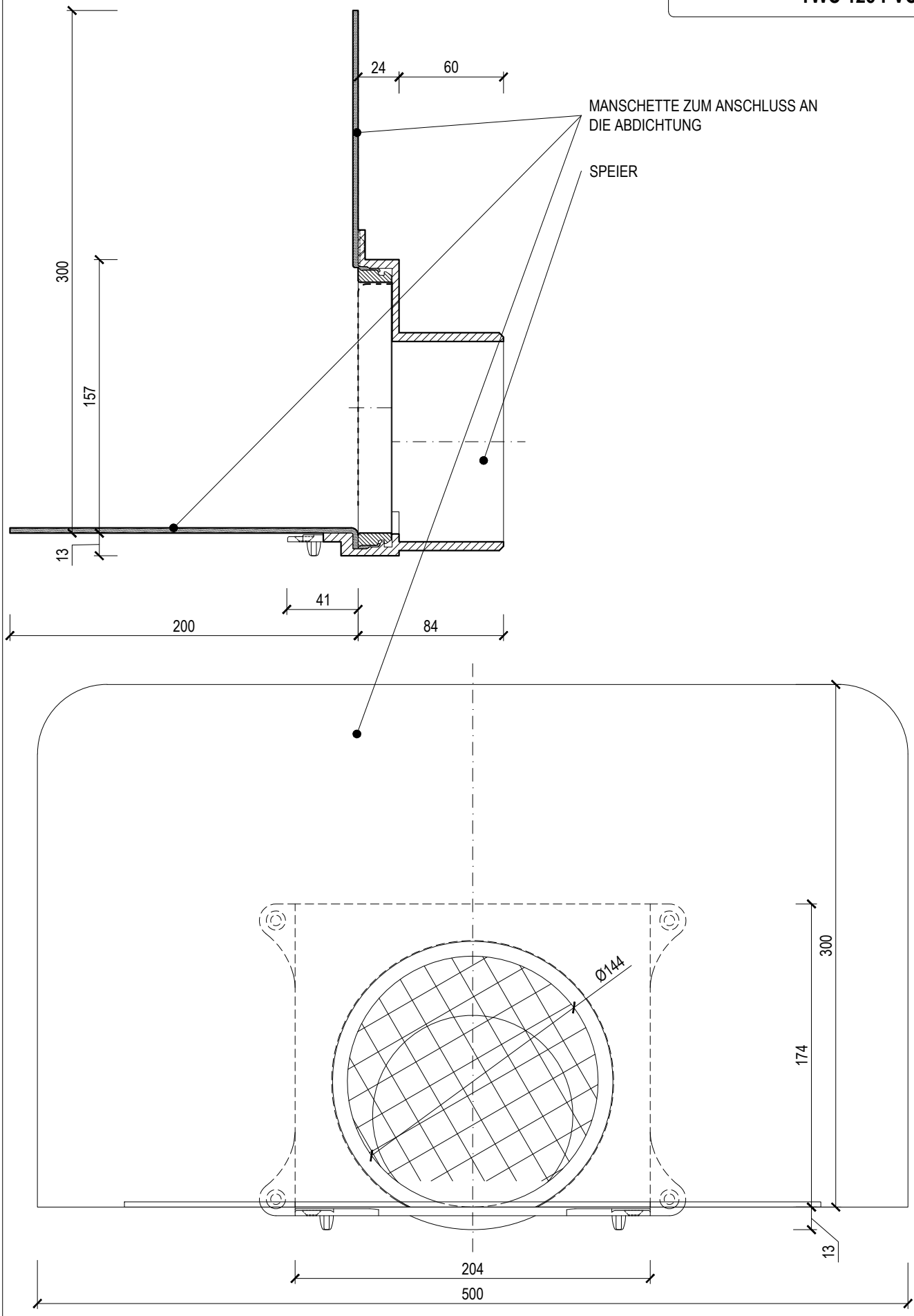

RUNDER WASSERSPEIER

TYPE: TWC 125 PVC x0		TOPWET ROOF ELEMENTS
CODE: 926220125	GEWICHT: 0,84 kg	WWW.TOPWET.CZ
MASSSTAB: 1:3	MATERIAL: PVC	INFO: +420 777 701 241

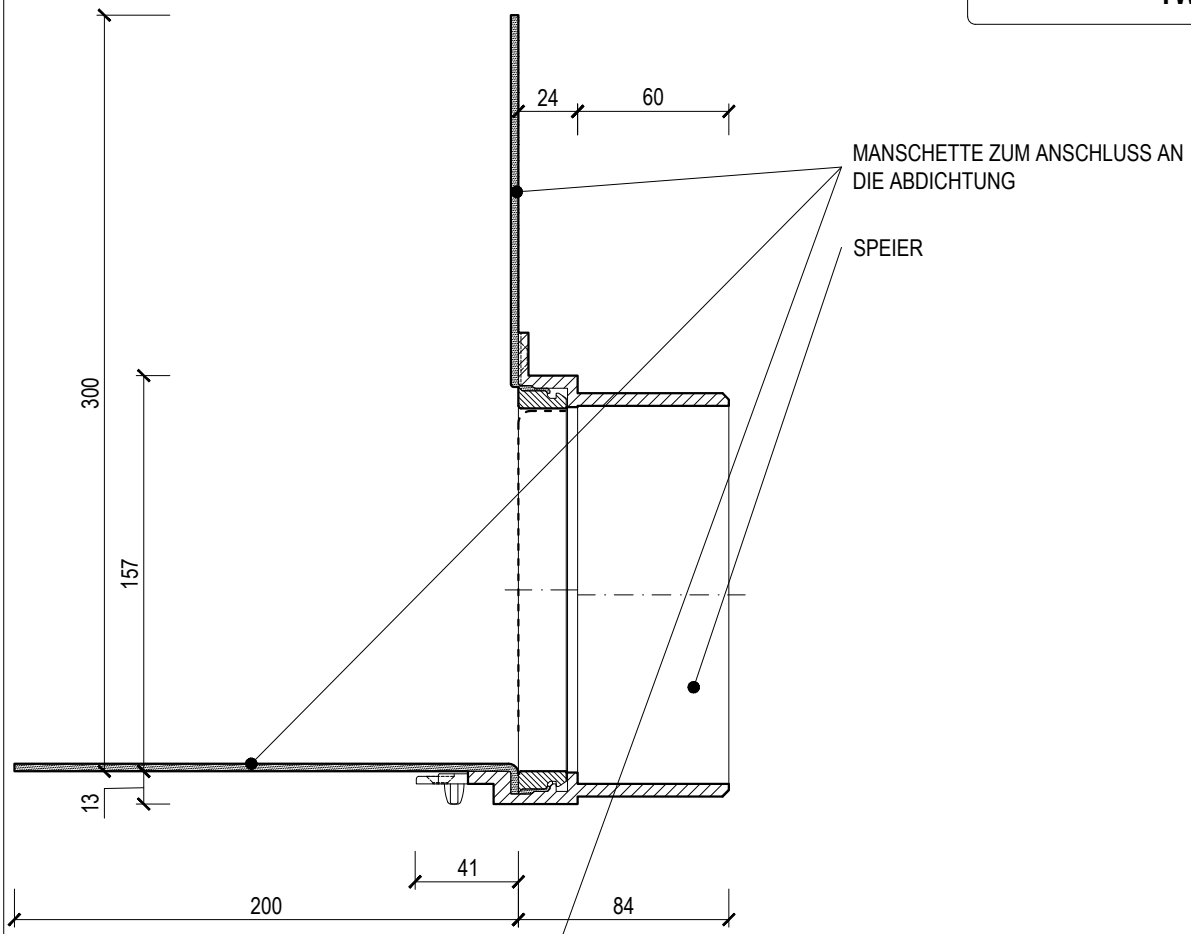

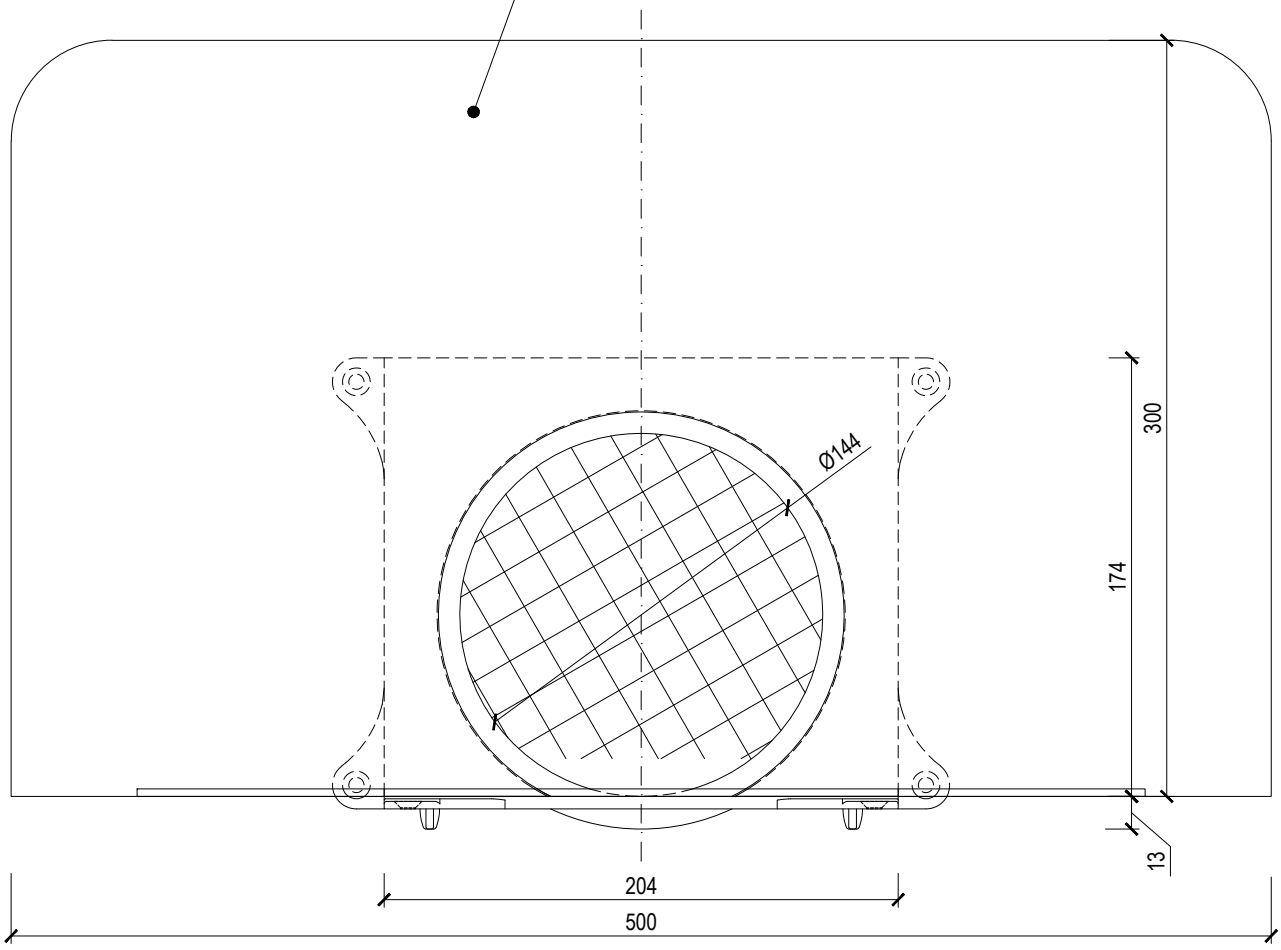

RUNDER WASSERSPEIER

TYPE: TWC 160 PVC x0		TOPWET ROOF ELEMENTS
CODE: 926220160	GEWICHT: 0,86 kg	WWW.TOPWET.CZ
MASSSTAB: 1:3	MATERIAL: PVC	INFO: +420 777 701 241

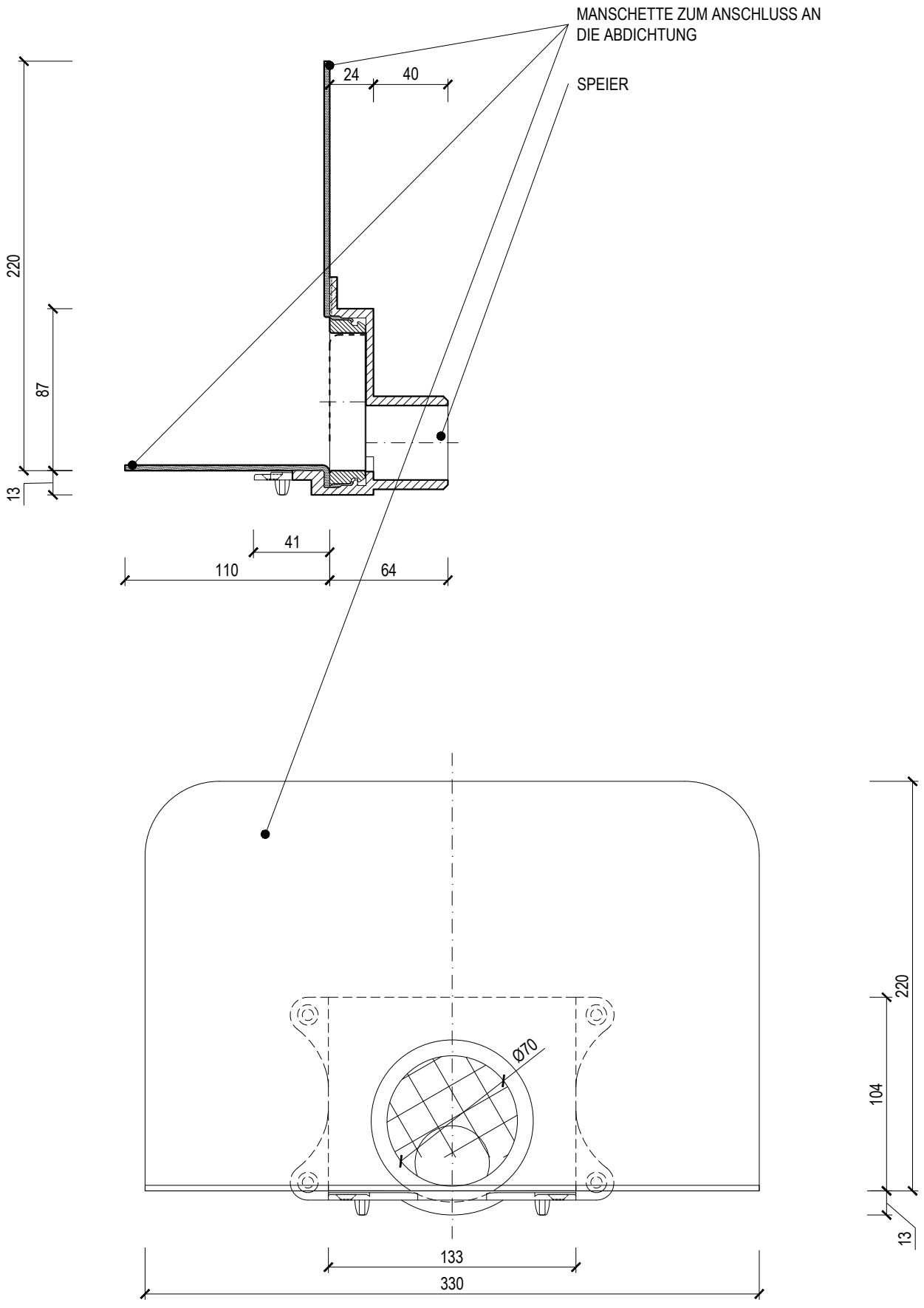

RUNDER WASSERSPEIER

TYPE: TWC 50 ___ x0	___ = manschetten auf bestellung (TPO, PE, EPDM, STE,...)	TOPWET ROOF ELEMENTS
CODE: 926820050	GEWICHT: 0,66 kg	WWW.TOPWET.CZ
MASSSTAB: 1:3	MATERIAL: PVC	INFO: +420 777 701 241

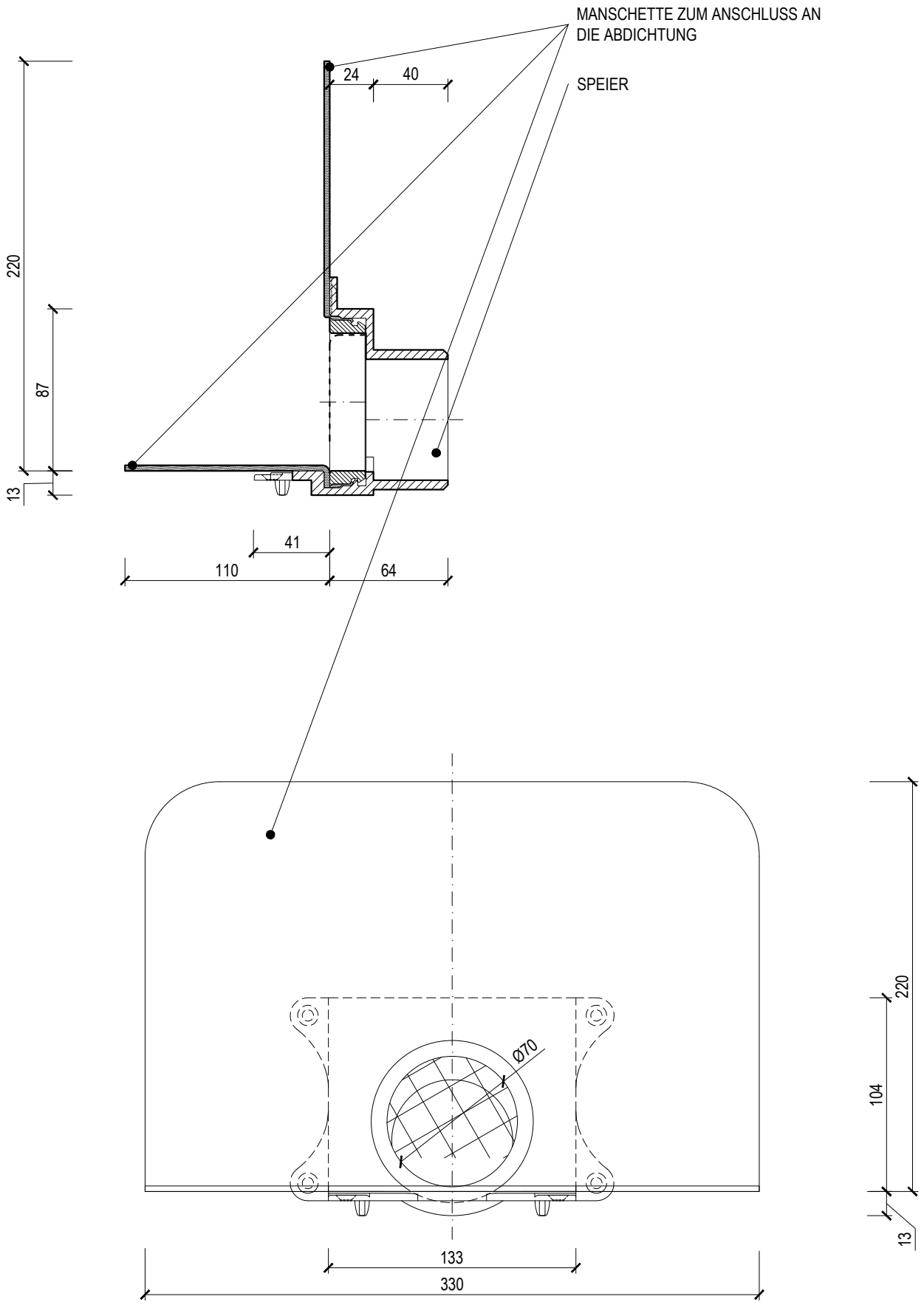

RUNDER WASSERSPEIER

TYPE: TWC 75 ___ x0	___ = manschetten auf bestellung (TPO, PE, EPDM, STE,...)	TOPWET ROOF ELEMENTS
CODE: 926820075	GEWICHT: 0,66 kg	WWW.TOPWET.CZ
MASSSTAB: 1:3	MATERIAL: PVC	INFO: +420 777 701 241

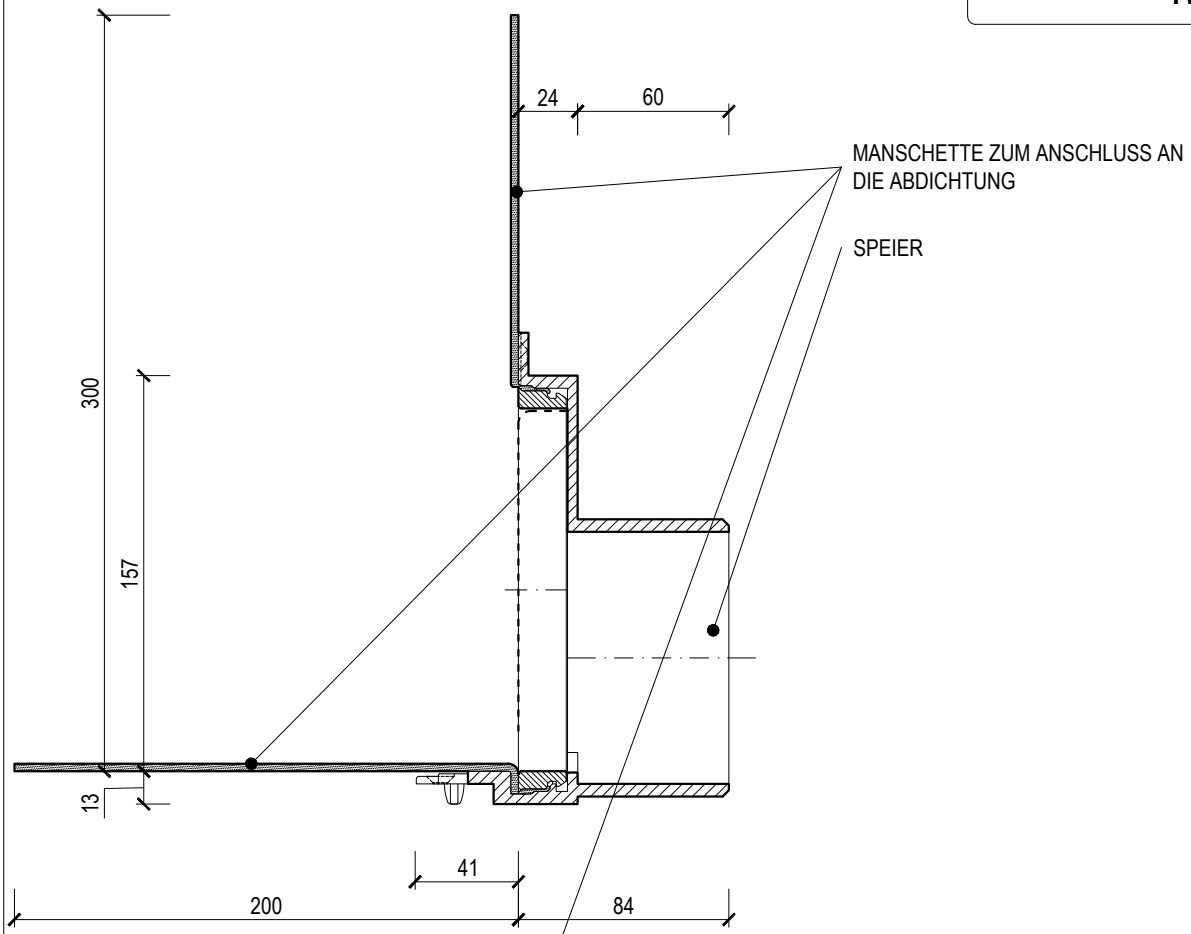

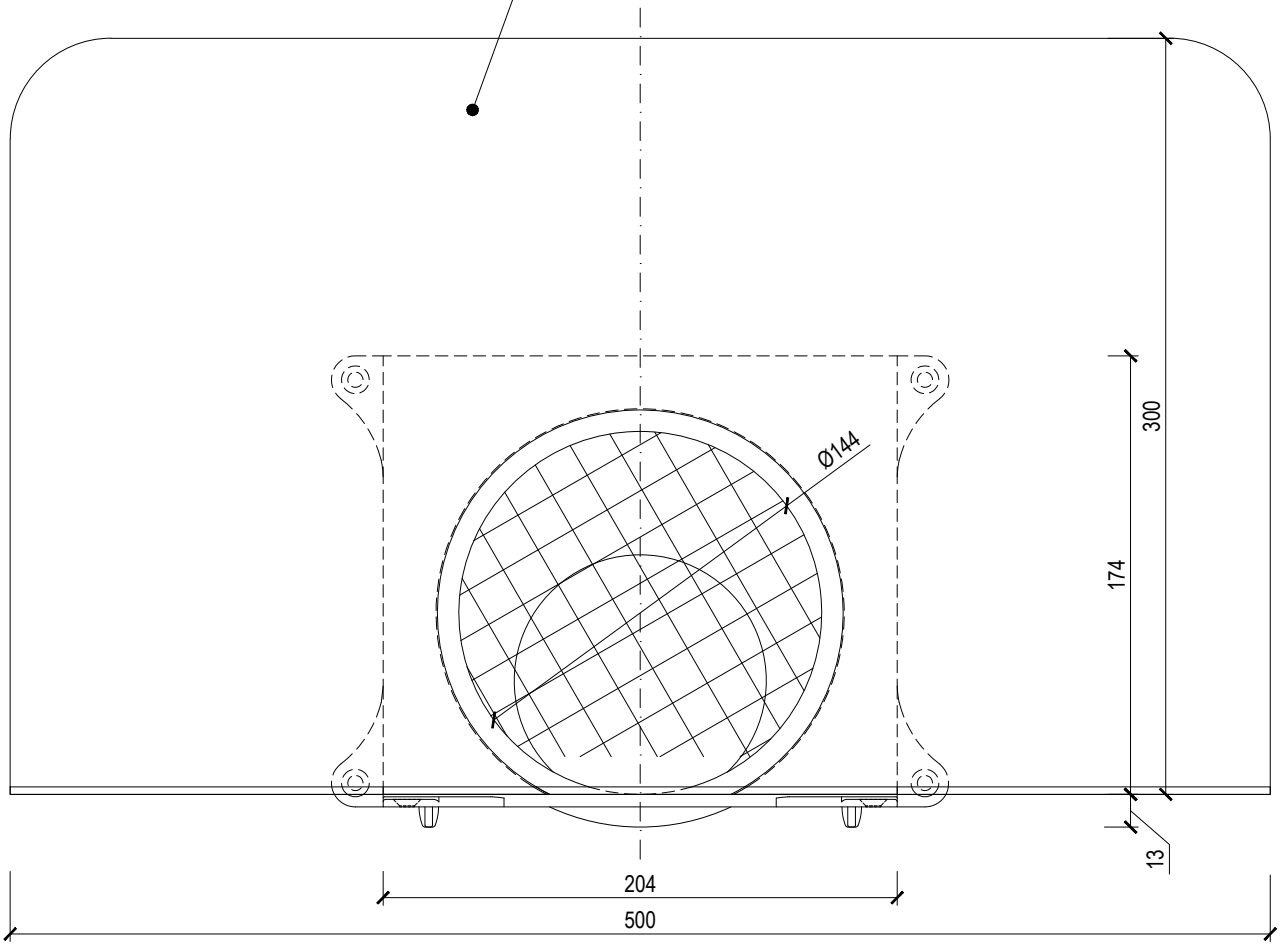

RUNDER WASSERSPEIER

TYPE: TWC 110 ___ x0	___ = manschetten auf bestellung (TPO, PE, EPDM, STE,...)	TOPWET ROOF ELEMENTS
CODE: 926820110	GEWICHT: 0,85 kg	WWW.TOPWET.CZ
MASSSTAB: 1:3	MATERIAL: PVC	INFO: +420 777 701 241

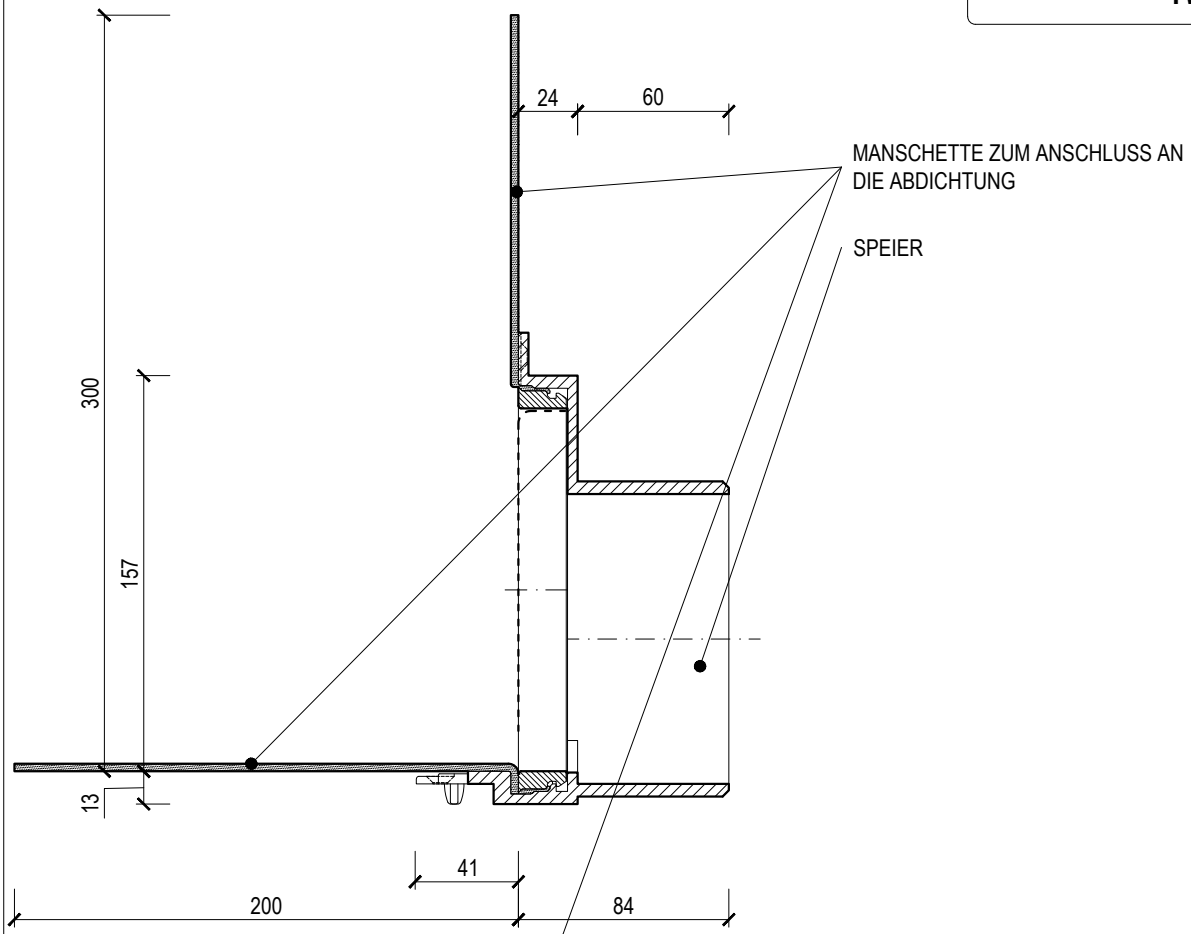

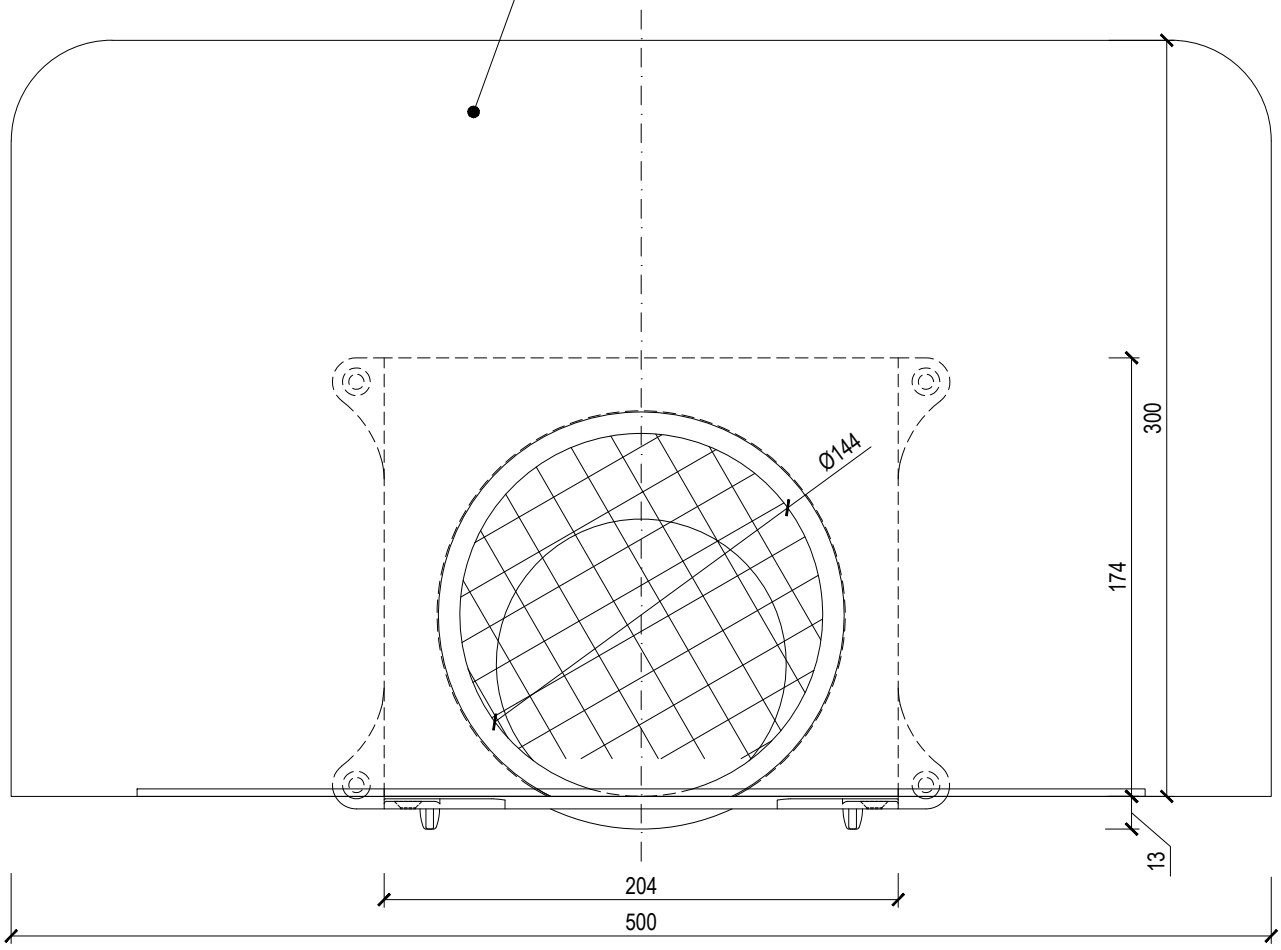

RUNDER WASSERSPEIER

TYPE: TWC 125 ___ x0	___ = manschetten auf bestellung (TPO, PE, EPDM, STE,...)	TOPWET ROOF ELEMENTS
CODE: 926820125	GEWICHT: 0,84 kg	WWW.TOPWET.CZ
MASSSTAB: 1:3	MATERIAL: PVC	INFO: +420 777 701 241

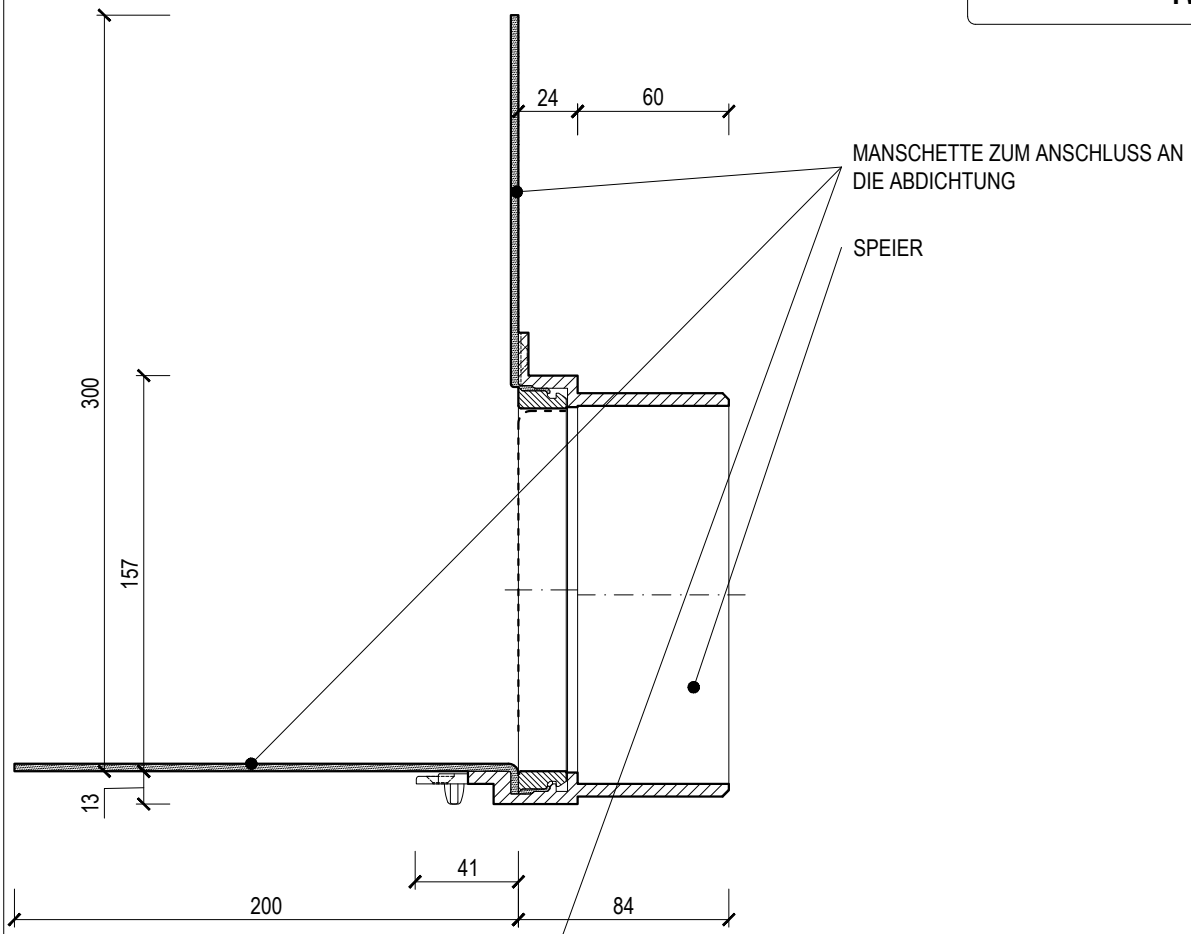

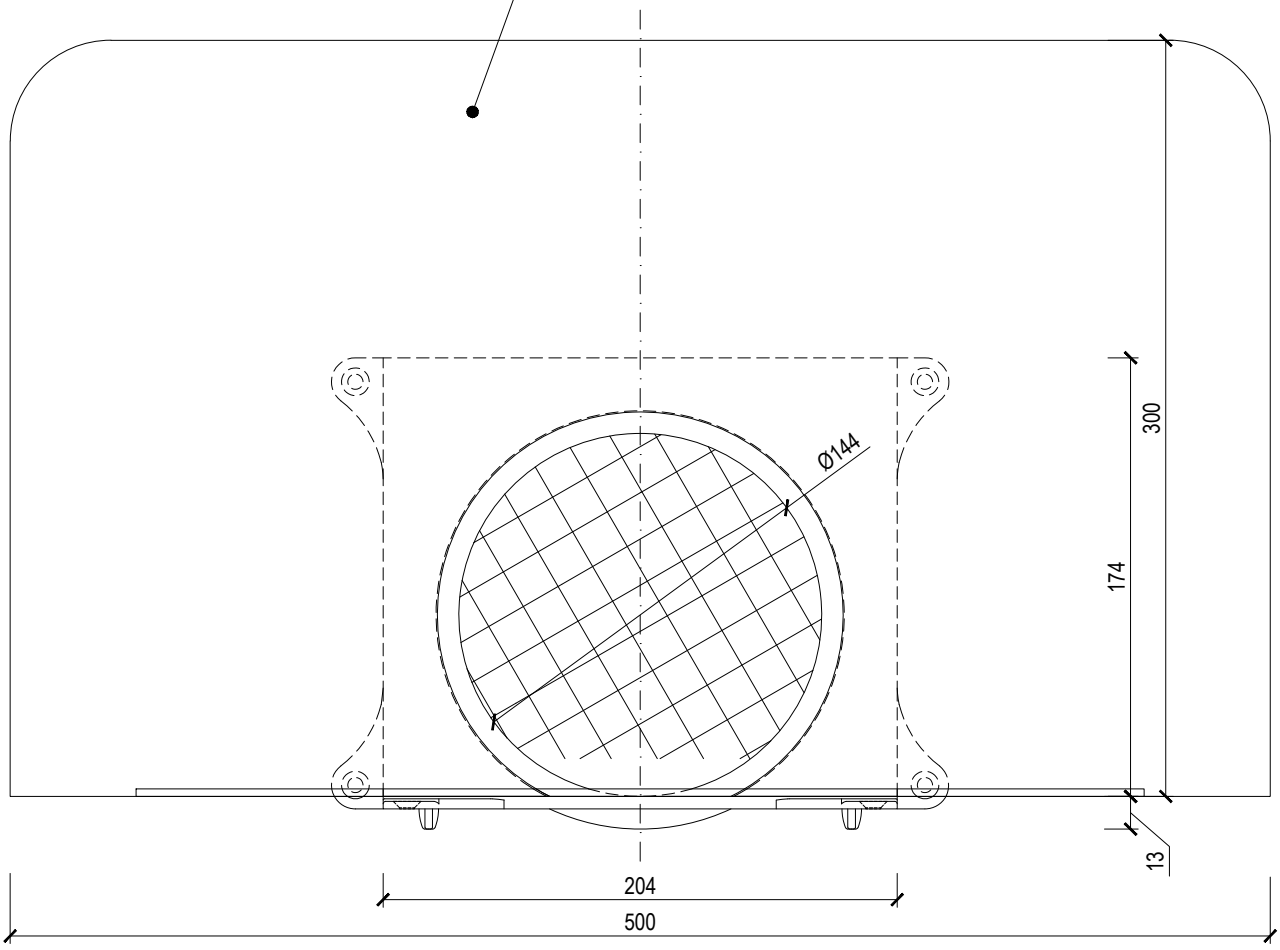

RUNDER WASSERSPEIER

TYPE: TWC 160 ___ x0	___ = manschetten auf bestellung (TPO, PE, EPDM, STE,...)	TOPWET ROOF ELEMENTS
CODE: 926820160	GEWICHT: 0,86 kg	WWW.TOPWET.CZ
MASSSTAB: 1:3	MATERIAL: PVC	INFO: +420 777 701 241

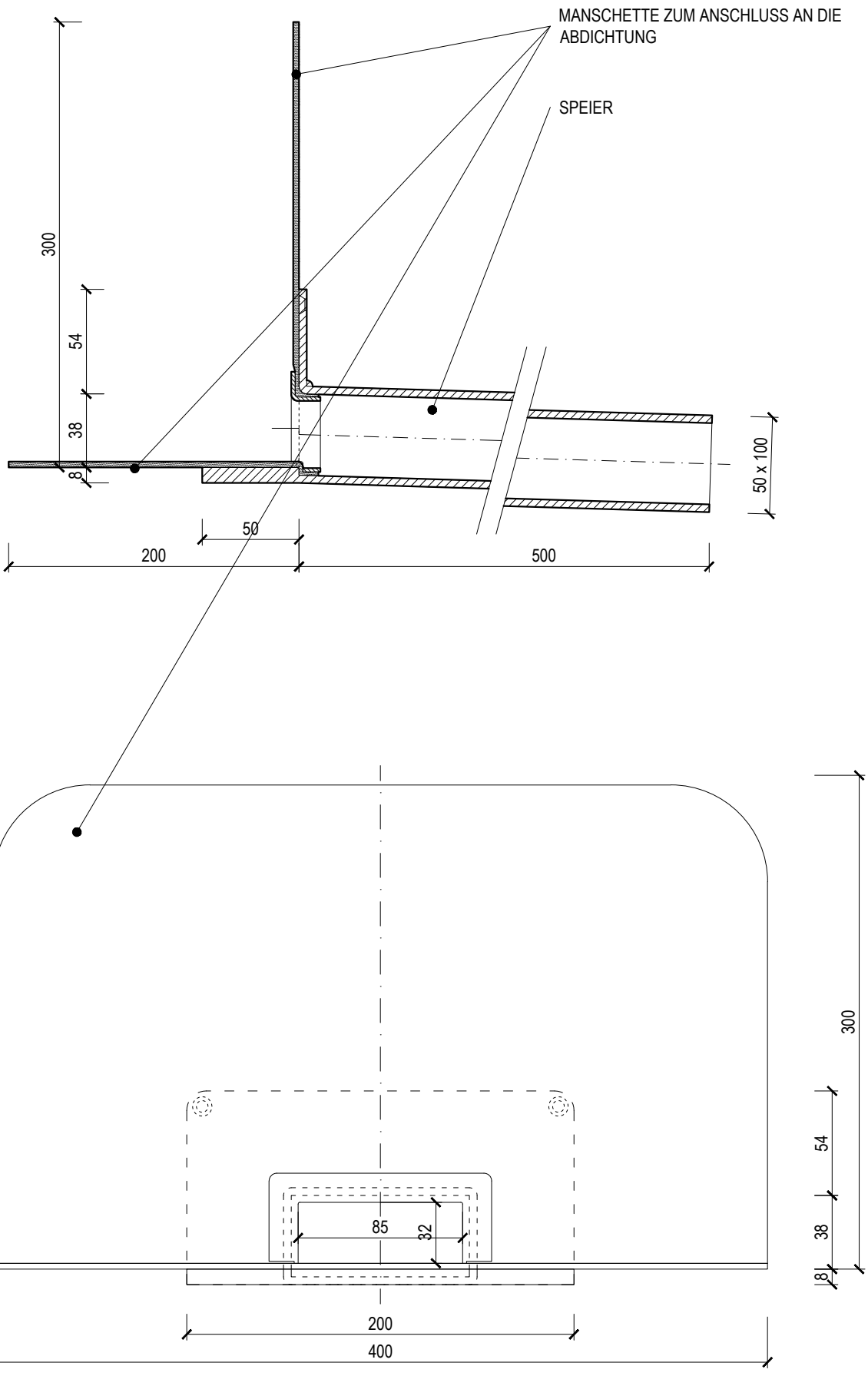

ECKIGER WASSERSPEIER

TOPWET ROOF ELEMENTS

TYPE: TWC 50 x100 BIT		
CODE: 927120050	GEWICHT: 1,94 kg	WWW.TOPWET.CZ
MASSSTAB: 1:3	MATERIAL: PVC	INFO: +420 777 701 241

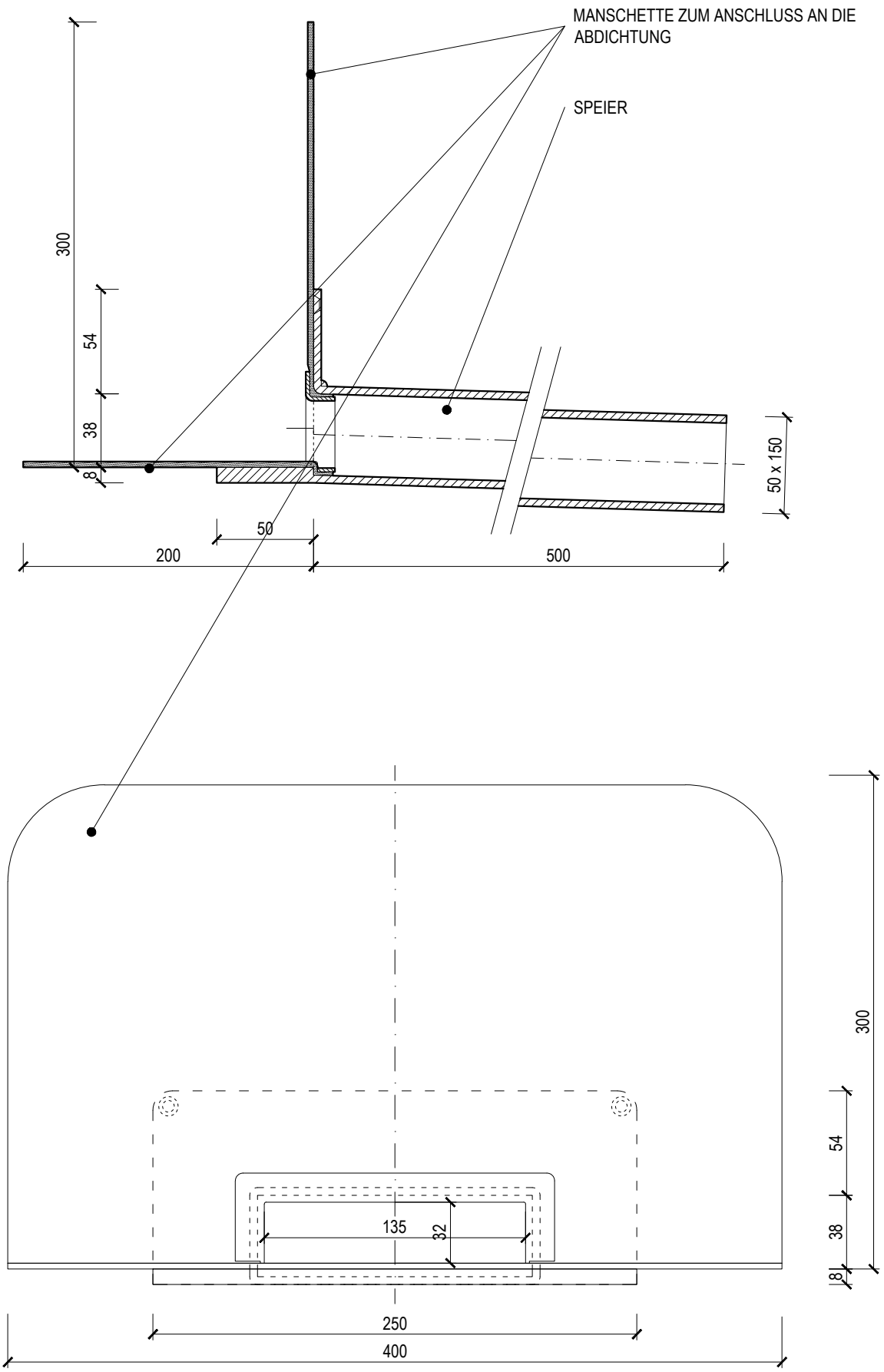

ECKIGER WASSERSPEIER

TYPE: TWC 50 x150 BIT		TOPWET ROOF ELEMENTS
CODE: 927120075	GEWICHT: 2,28 kg	WWW.TOPWET.CZ
MASSSTAB: 1:3	MATERIAL: PVC	INFO: +420 777 701 241

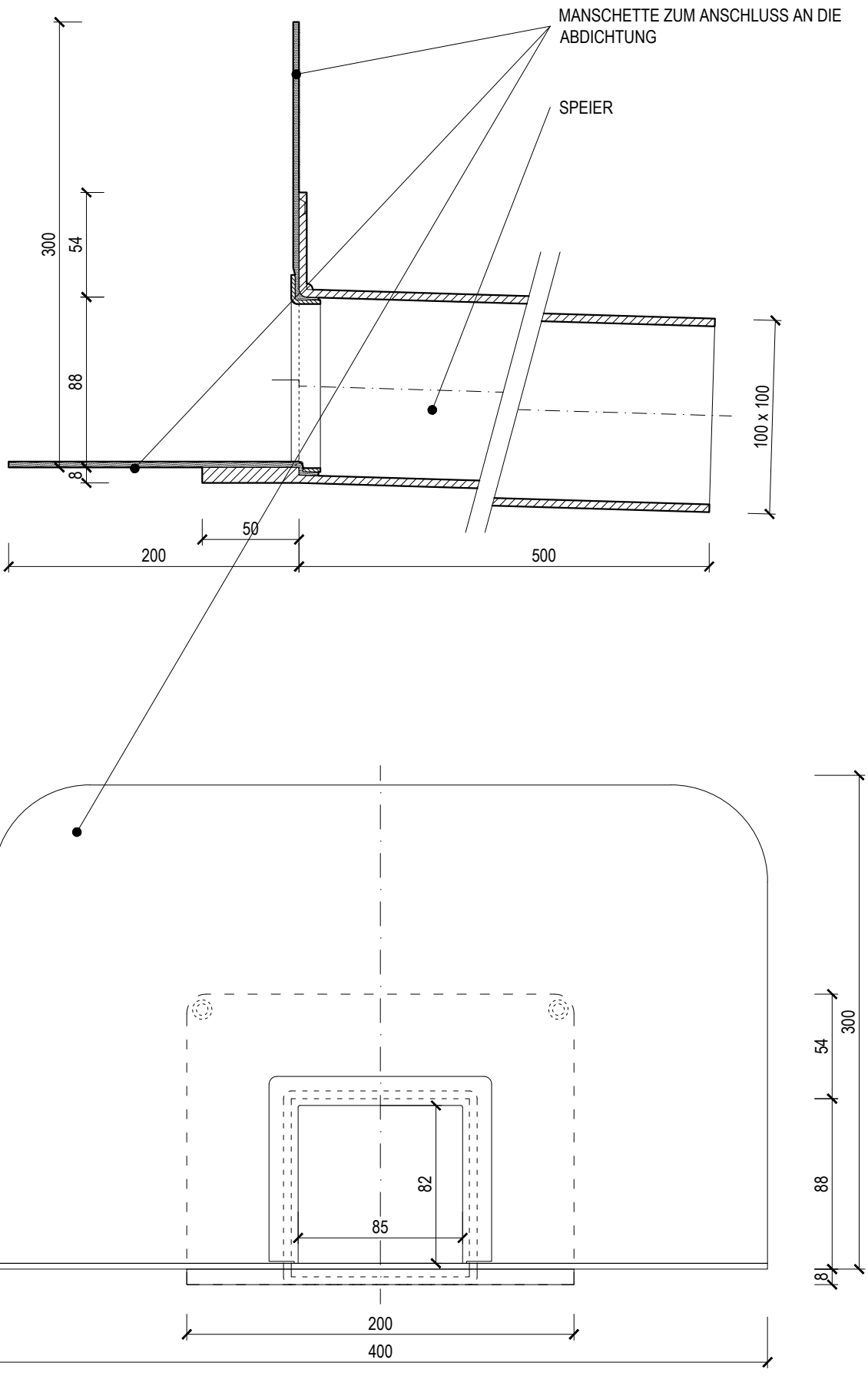

ECKIGER WASSERSPEIER

TOPWET ROOF ELEMENTS

TYPE: TWC 100 x100 BIT		
CODE: 927120100	GEWICHT: 2,27 kg	WWW.TOPWET.CZ
MASSSTAB: 1:3	MATERIAL: PVC	INFO: +420 777 701 241

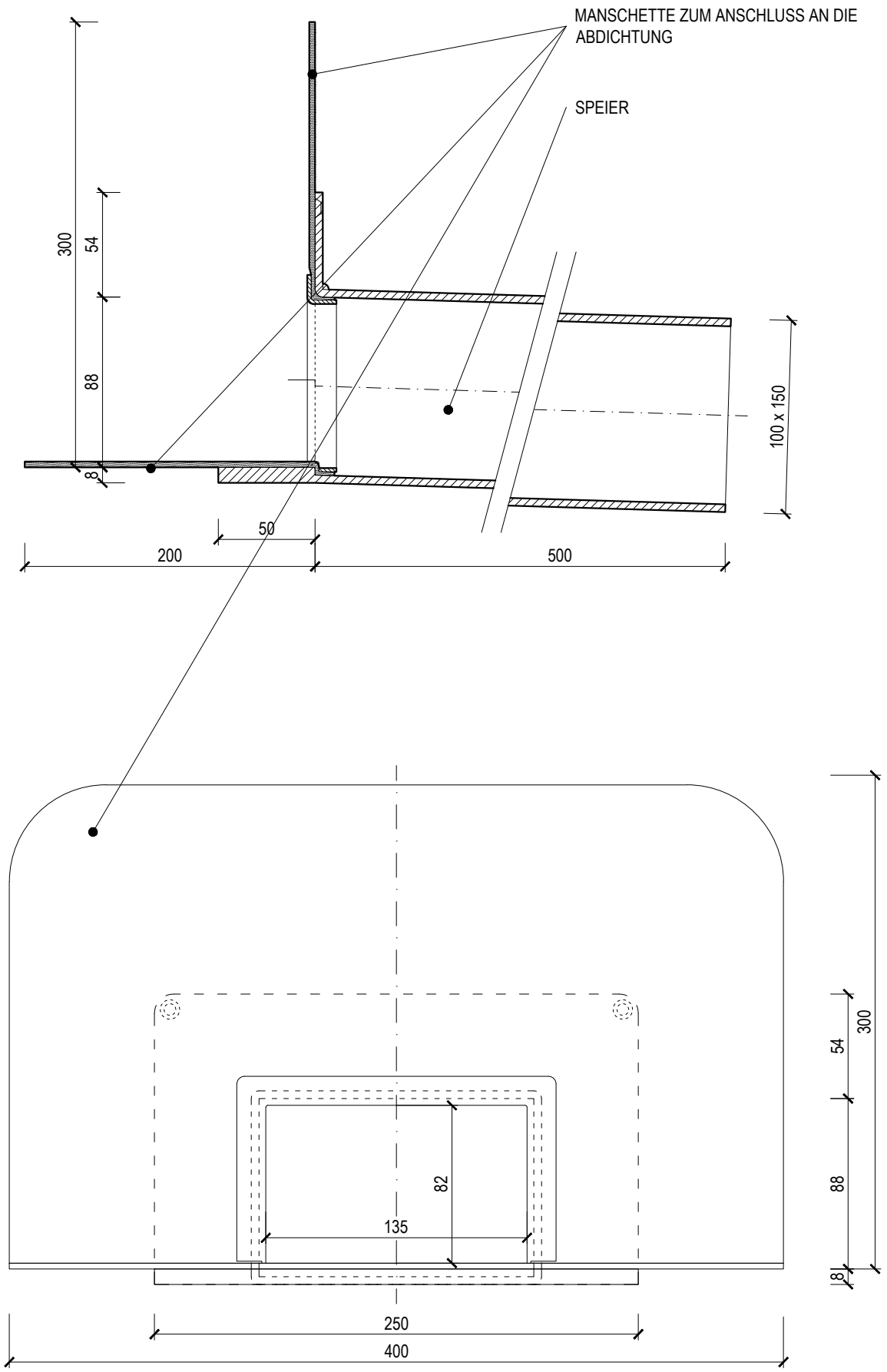

ECKIGER WASSERSPEIER

TYPE: TWC 100 x 150 BIT		TOPWET ROOF ELEMENTS
CODE: 927120150	GEWICHT: 2,61 kg	WWW.TOPWET.CZ
MASSSTAB: 1:3	MATERIAL: PVC	INFO: +420 777 701 241

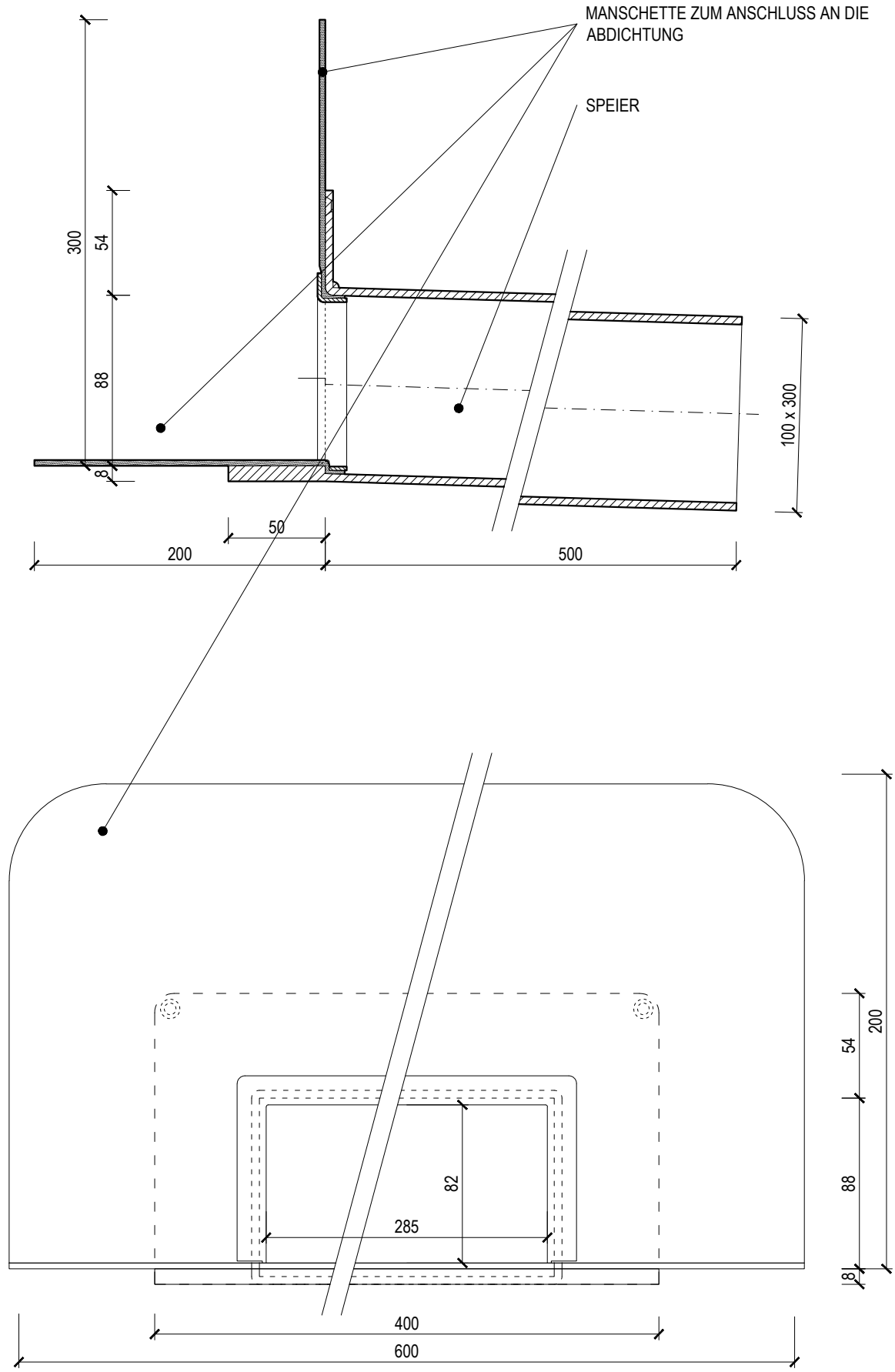

ECKIGER WASSERSPEIER

TYPE: TWC 100 x 300 BIT		TOPWET ROOF ELEMENTS
CODE: 927120300	GEWICHT: 4,42 kg	WWW.TOPWET.CZ
MASSSTAB: 1:3	MATERIAL: PVC	INFO: +420 777 701 241

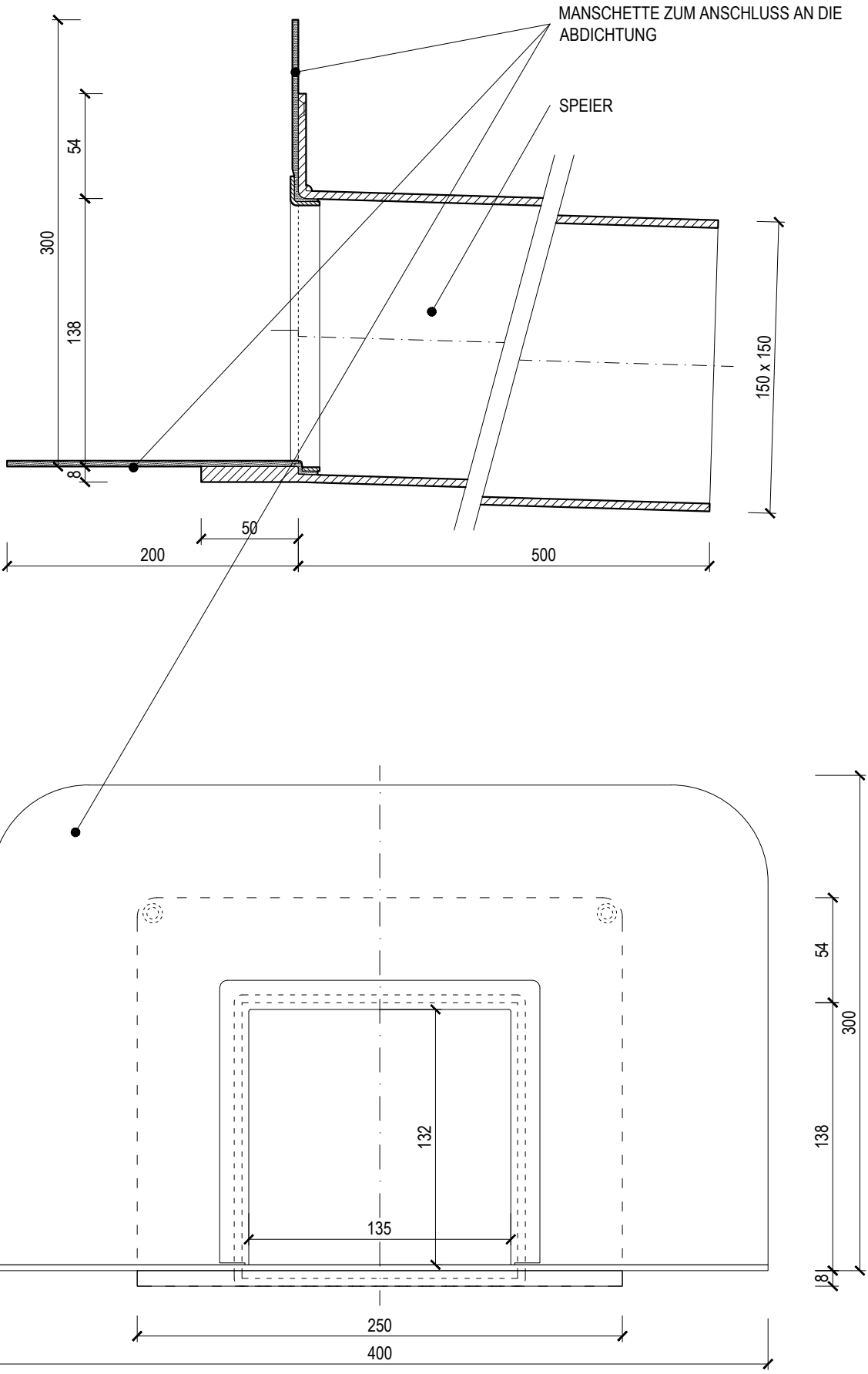

ECKIGER WASSERSPEIER

TYPE: TWC 150 x 150 BIT		TOPWET ROOF ELEMENTS
CODE: 927120301	GEWICHT: 3,01 kg	WWW.TOPWET.CZ
MASSSTAB: 1:3	MATERIAL: PVC	INFO: +420 777 701 241

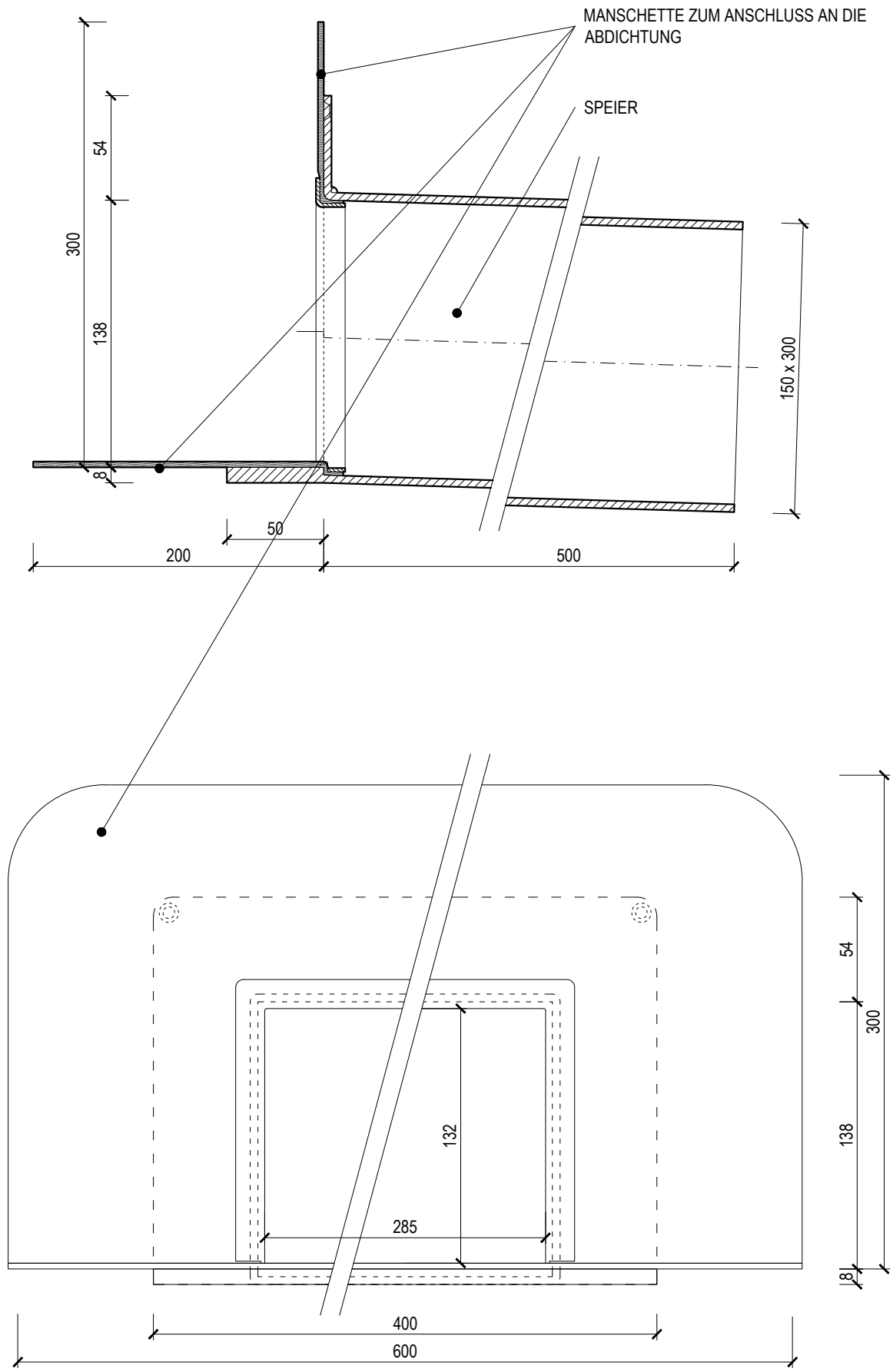

ECKIGER WASSERSPEIER

TYPE: TWC 150 x 300 BIT		TOPWET ROOF ELEMENTS
CODE: 927120450	GEWICHT: 4,76 kg	WWW.TOPWET.CZ
MASSSTAB: 1:3	MATERIAL: PVC	INFO: +420 777 701 241

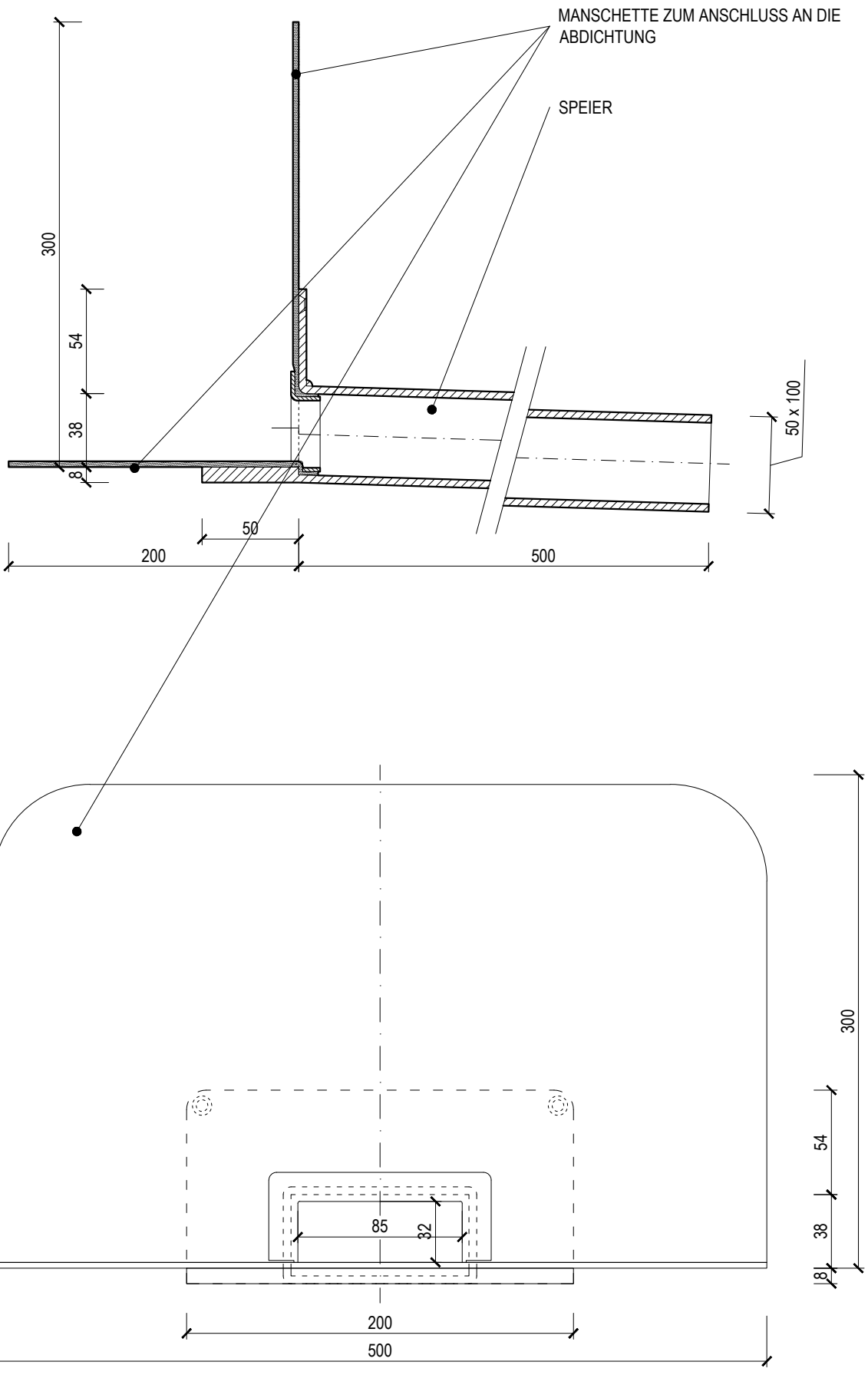

ECKIGER WASSERSPEIER

TOPWET ROOF ELEMENTS

TYPE: TWC 50 x100 PVC		
CODE: 927220050	GEWICHT: 1,50 kg	WWW.TOPWET.CZ
MASSSTAB: 1:3	MATERIAL: PVC	INFO: +420 777 701 241

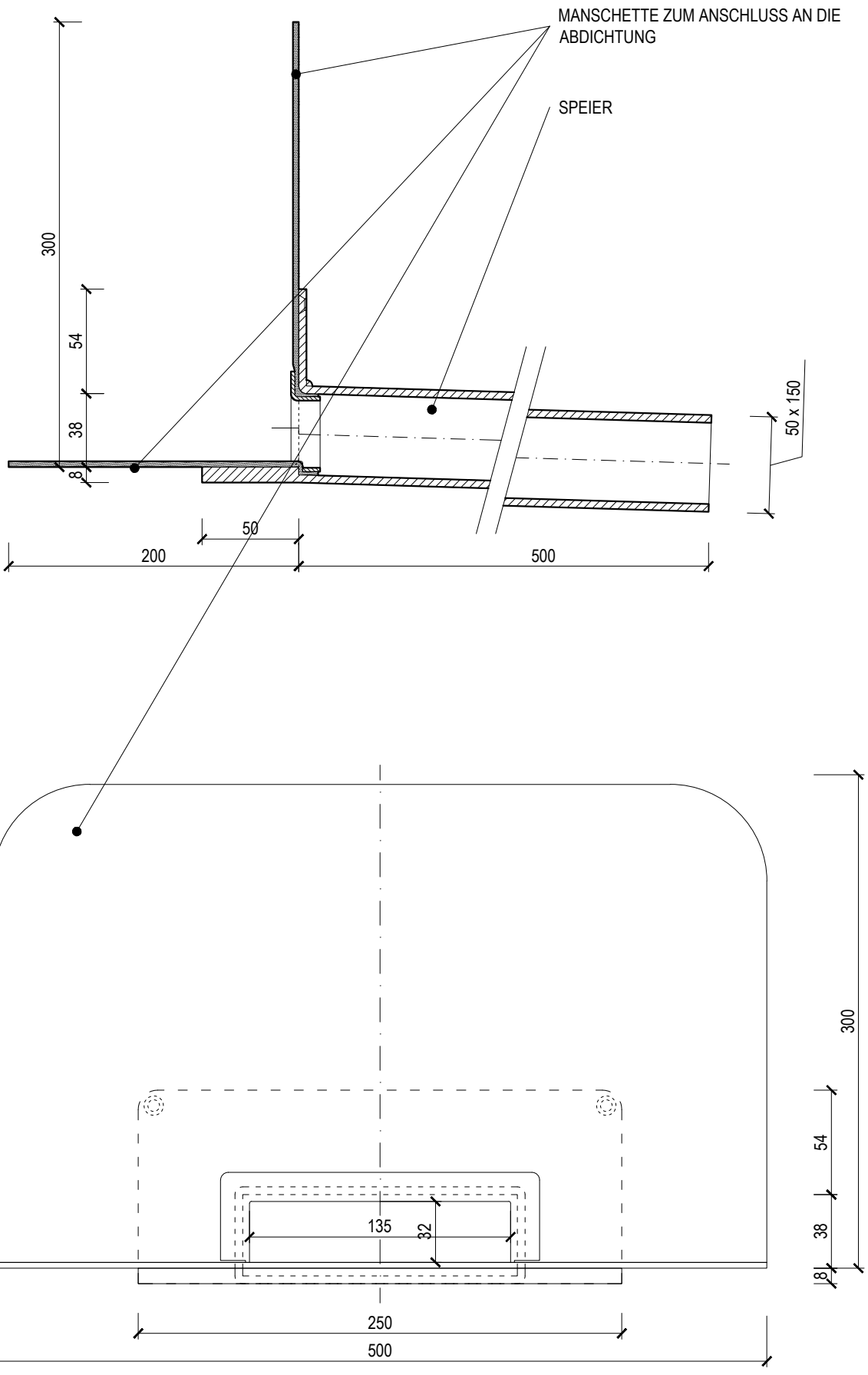

ECKIGER WASSERSPEIER

TYPE: TWC 50 x150 PVC		TOPWET ROOF ELEMENTS
CODE: 927220075	GEWICHT: 1,84 kg	WWW.TOPWET.CZ
MASSSTAB: 1:3	MATERIAL: PVC	INFO: +420 777 701 241

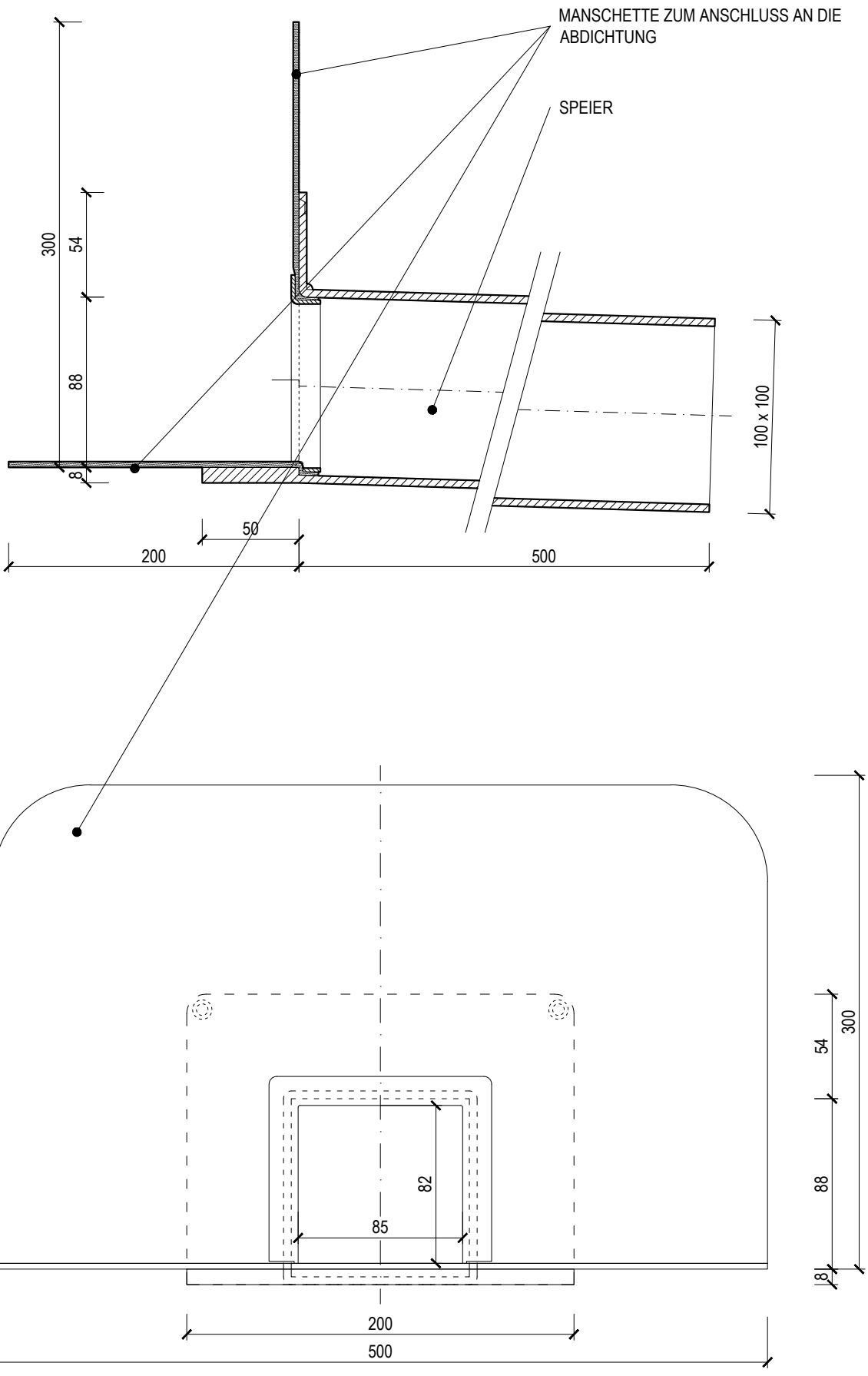

ECKIGER WASSERSPEIER

TYPE: TWC 100 x100 PVC		TOPWET ROOF ELEMENTS
CODE: 927220100	GEWICHT: 1,84 kg	WWW.TOPWET.CZ
MASSSTAB: 1:3	MATERIAL: PVC	INFO: +420 777 701 241

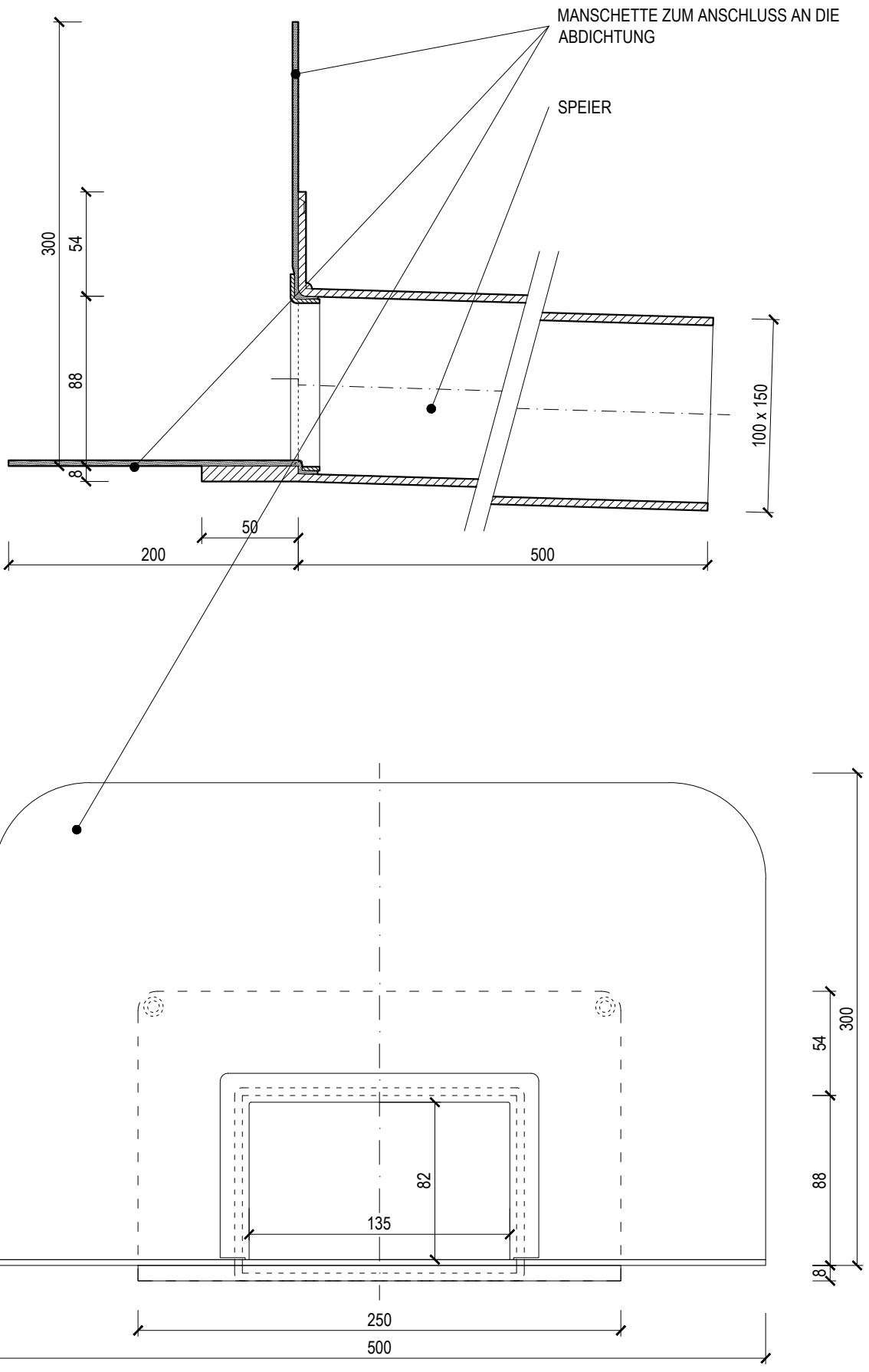

ECKIGER WASSERSPEIER

TYPE: TWC 100 x 150 PVC		TOPWET ROOF ELEMENTS
CODE: 927220150	GEWICHT: 2,17 kg	WWW.TOPWET.CZ
MASSSTAB: 1:3	MATERIAL: PVC	INFO: +420 777 701 241

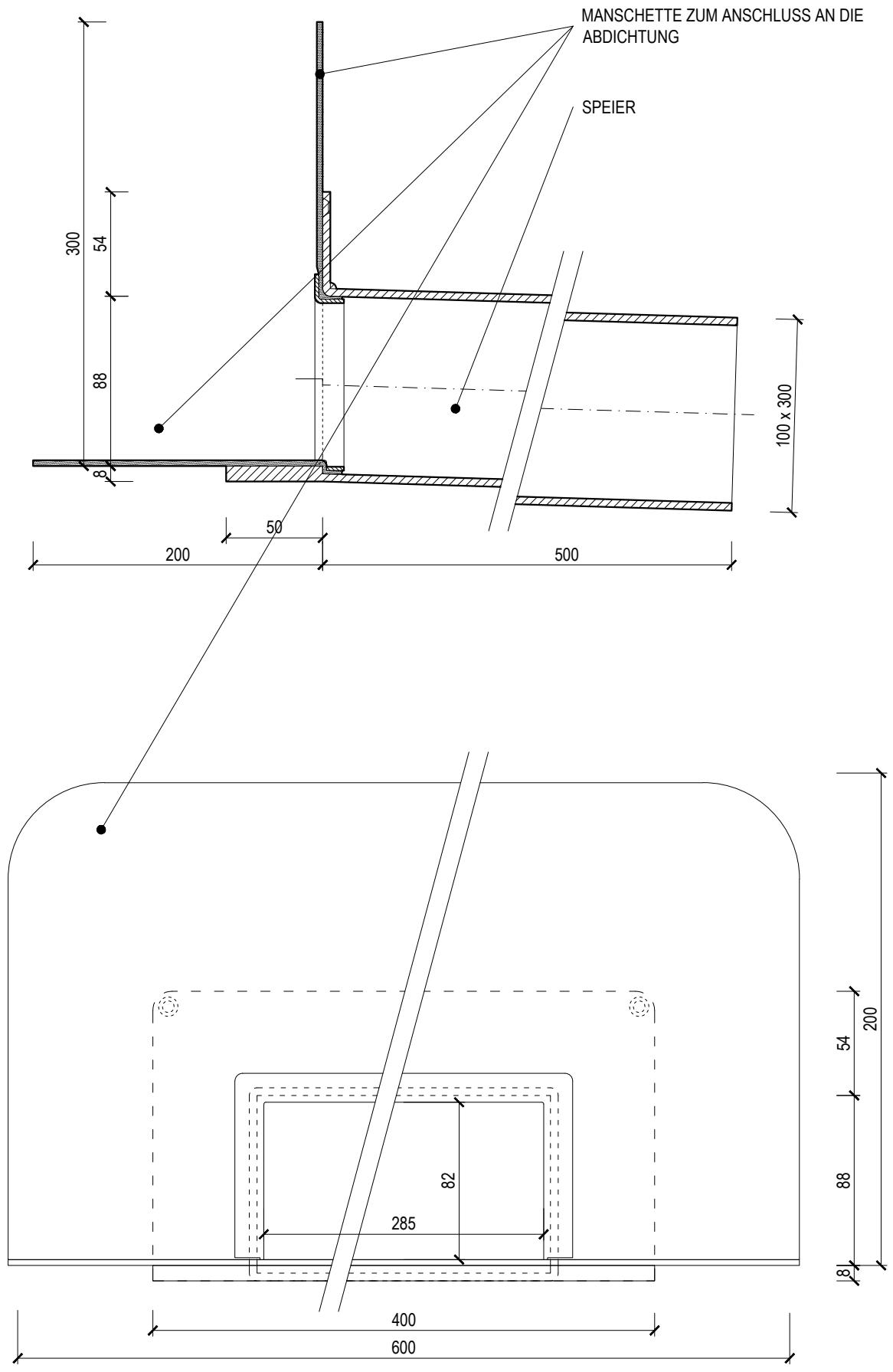

ECKIGER WASSERSPEIER

TYPE: TWC 100 x 300 PVC		TOPWET ROOF ELEMENTS
CODE: 927220300	GEWICHT: 3,98 kg	WWW.TOPWET.CZ
MASSSTAB: 1:3	MATERIAL: PVC	INFO: +420 777 701 241

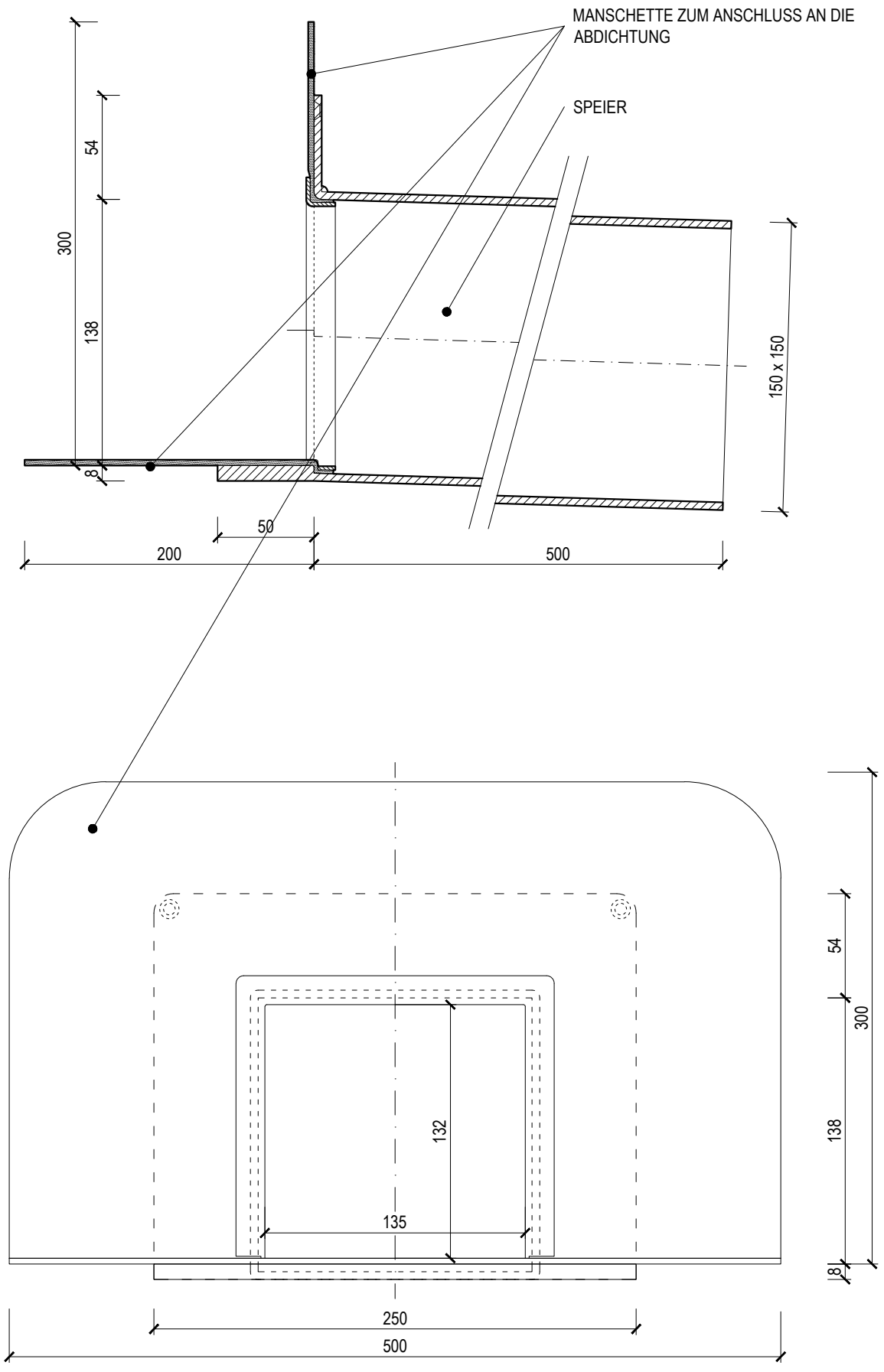

ECKIGER WASSERSPEIER

TOPWET ROOF ELEMENTS

TYPE: TWC 150 x 150 PVC		
CODE: 927220301	GEWICHT: 2,58 kg	WWW.TOPWET.CZ
MASSSTAB: 1:3	MATERIAL: PVC	INFO: +420 777 701 241

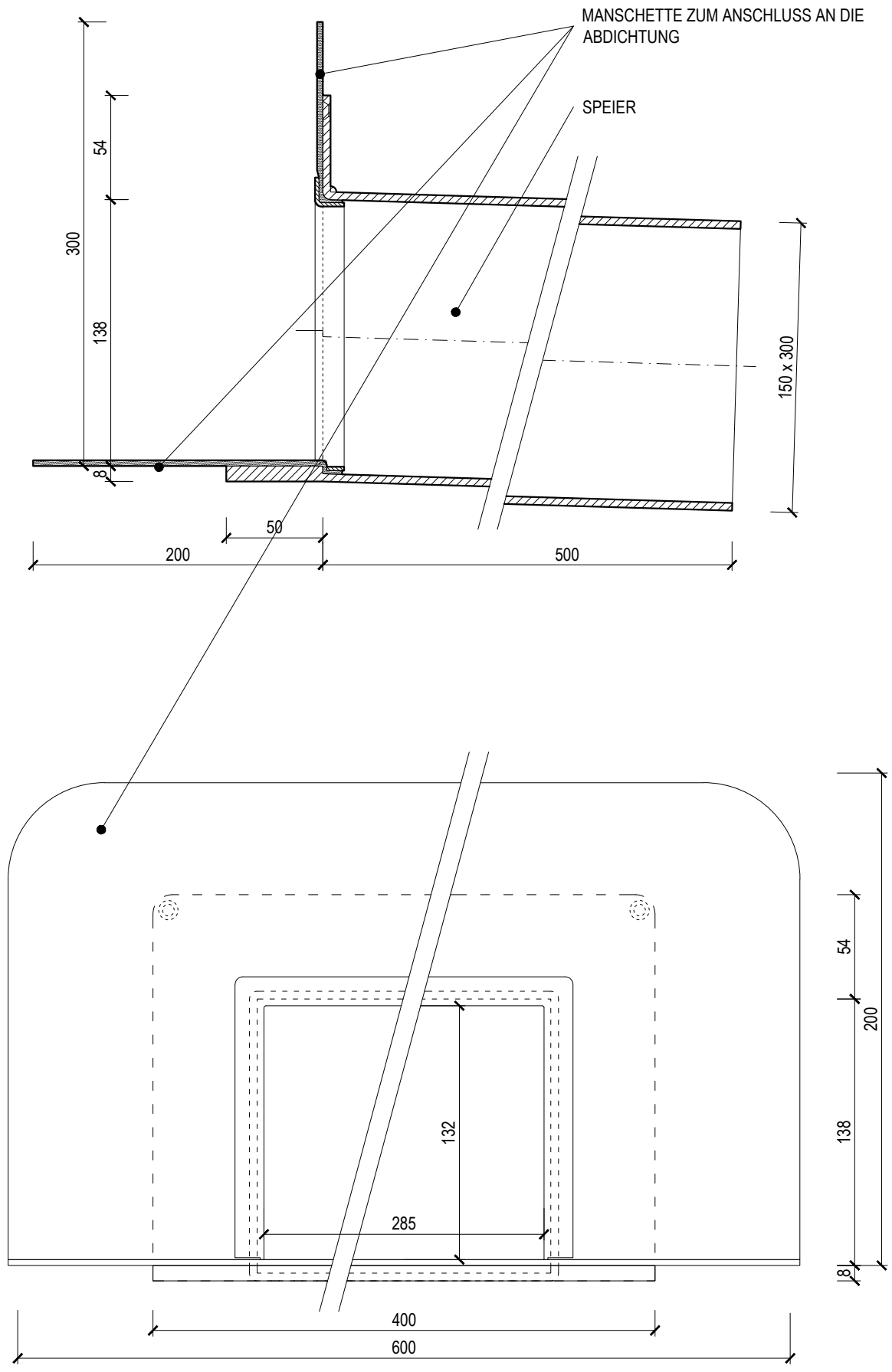

ECKIGER WASSERSPEIER

TYPE: TWC 150 x 300 PVC		TOPWET ROOF ELEMENTS
CODE: 927220450	GEWICHT: 4,32 kg	WWW.TOPWET.CZ
MASSSTAB: 1:3	MATERIAL: PVC	INFO: +420 777 701 241

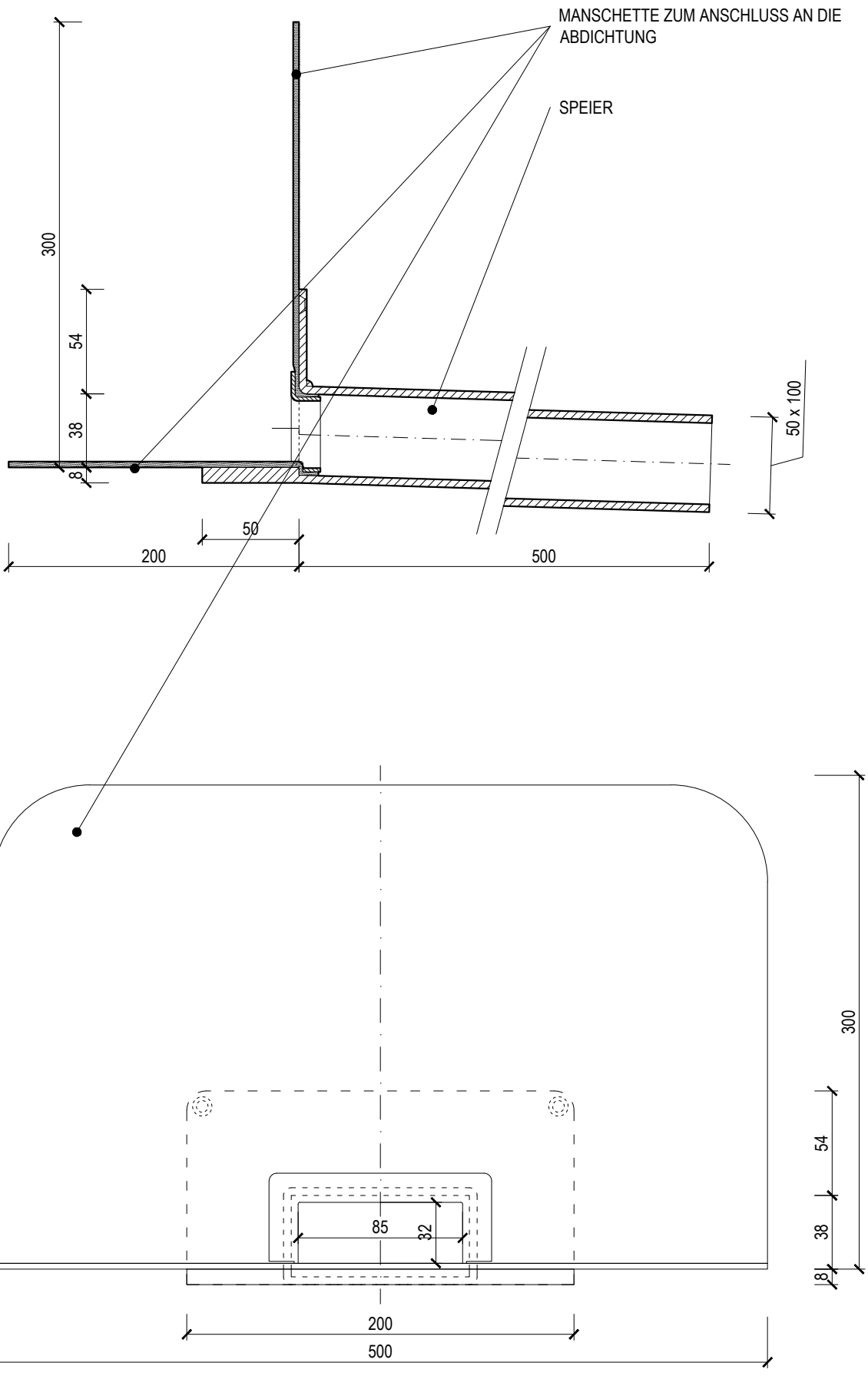

ECKIGER WASSERSPEIER

TYPE: TWC 50 x100 ___	___ = manschetten auf bestellung (TPO, PE, EDPM, STE,...)	TOPWET ROOF ELEMENTS
CODE: 927820050	GEWICHT: 1,50 kg	WWW.TOPWET.CZ
MASSSTAB: 1:3	MATERIAL: PVC	INFO: +420 777 701 241

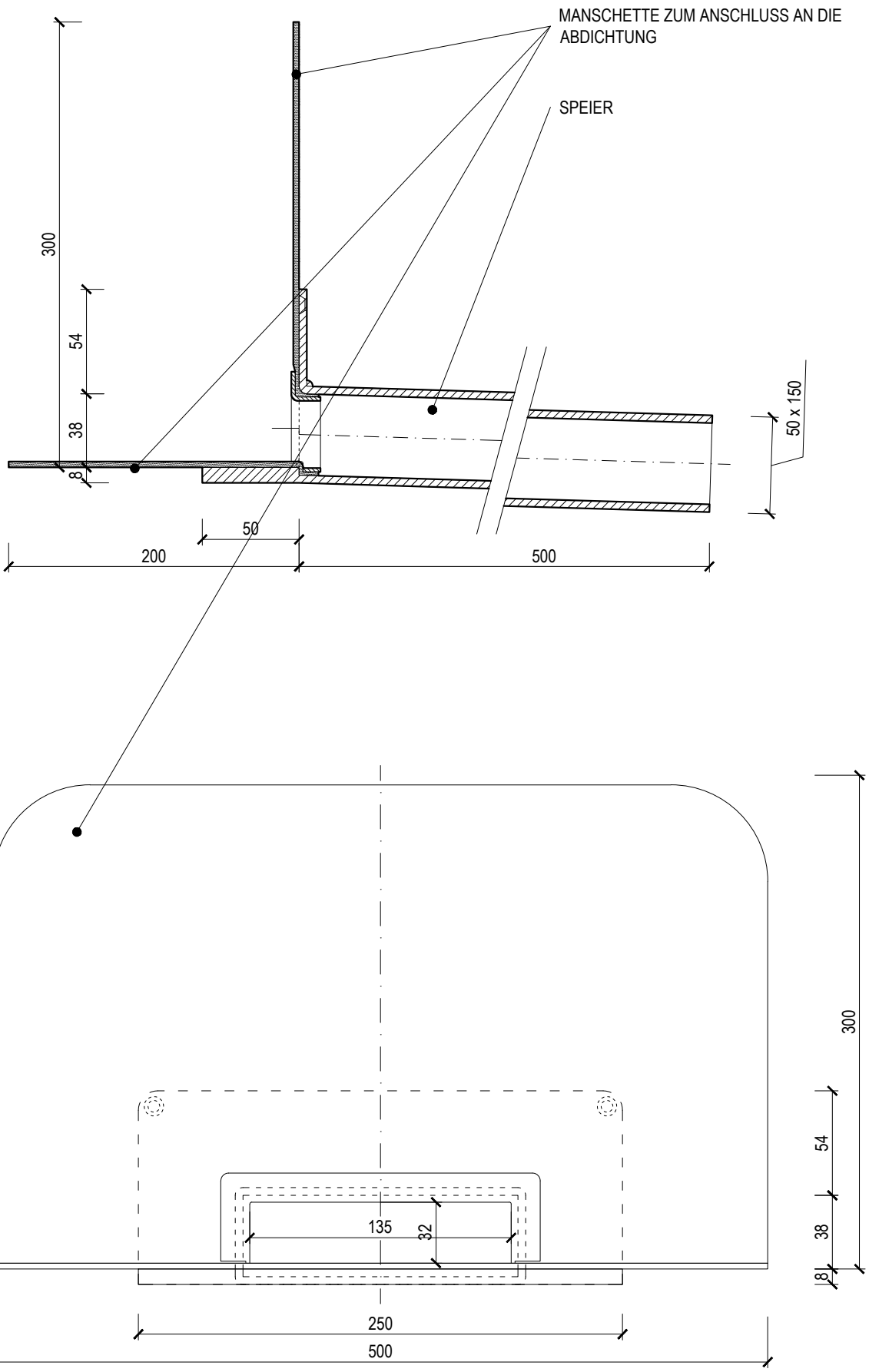

ECKIGER WASSERSPEIER

TYPE: TWC 50 x150 ___	___ = manschetten auf bestellung (TPO, PE, EDPM, STE,...)	TOPWET ROOF ELEMENTS
CODE: 927820075	GEWICHT: 1,84 kg	WWW.TOPWET.CZ
MASSSTAB: 1:3	MATERIAL: PVC	INFO: +420 777 701 241

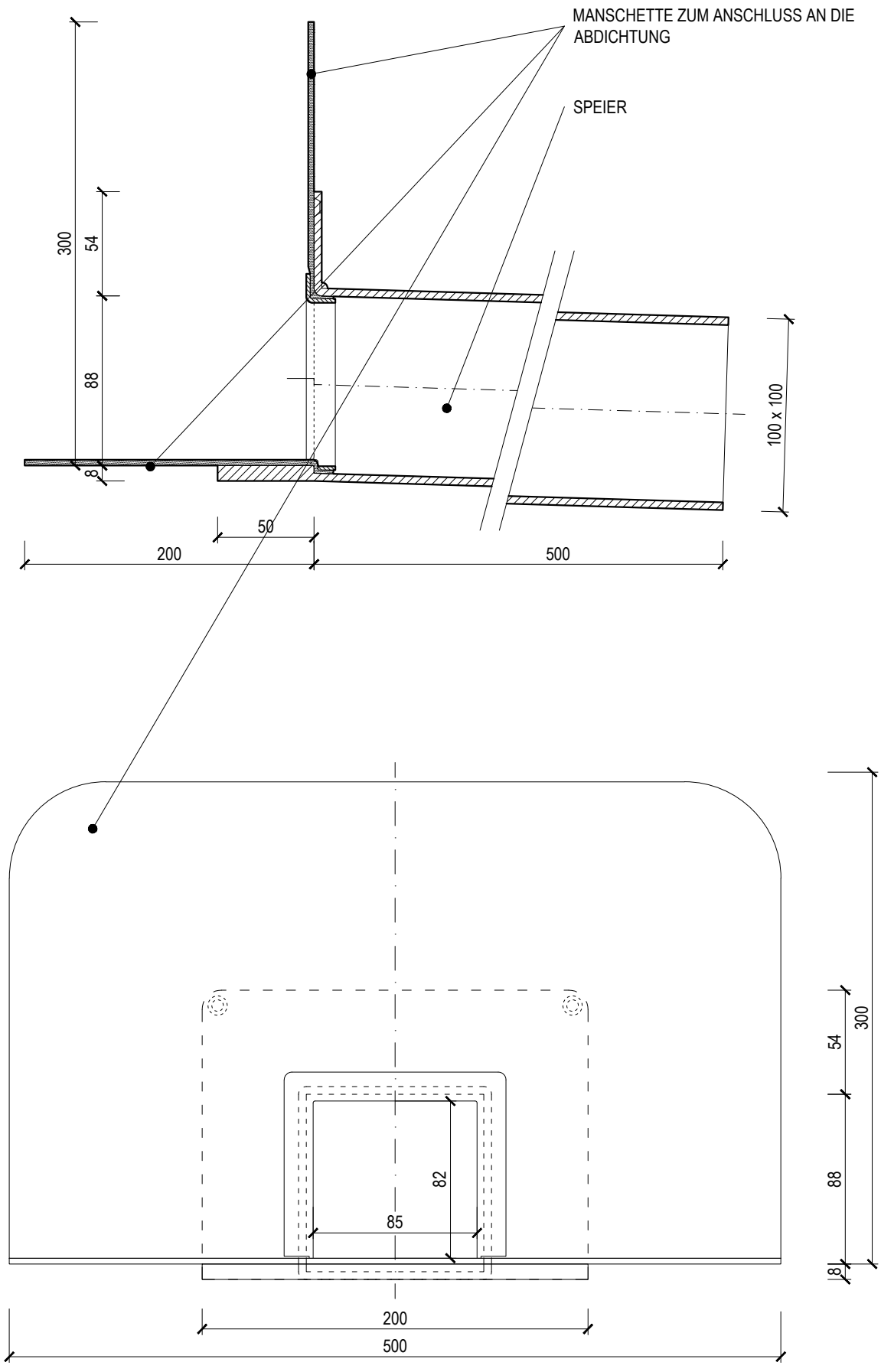

ECKIGER WASSERSPEIER

TYPE: TWC 100 x100 ___	___ = manschetten auf bestellung (TPO, PE, EDPM, STE,...)	TOPWET ROOF ELEMENTS
CODE: 927820100	GEWICHT: 1,84 kg	WWW.TOPWET.CZ
MASSSTAB: 1:3	MATERIAL: PVC	INFO: +420 777 701 241

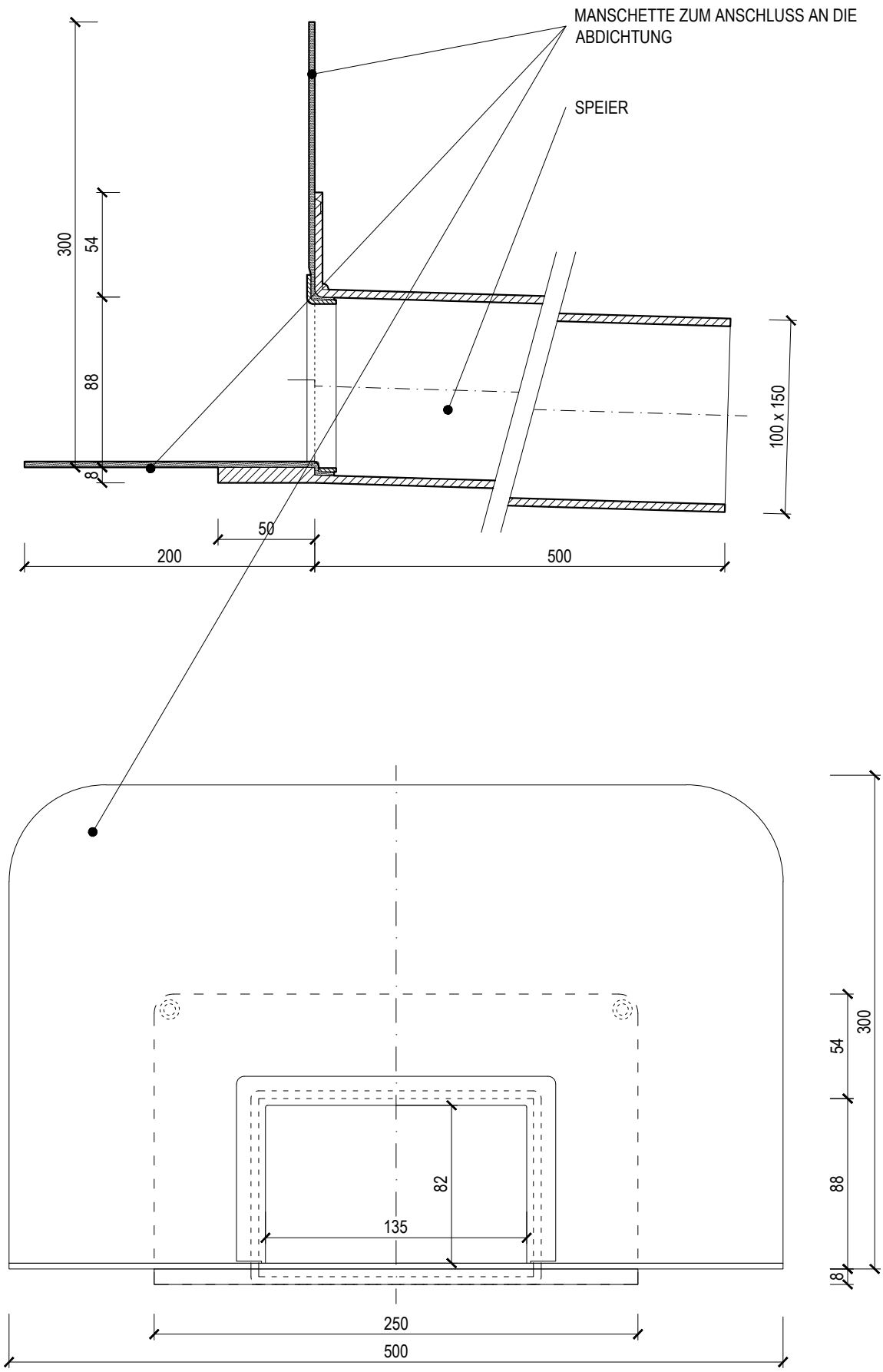

ECKIGER WASSERSPEIER

TYPE: TWC 100 x 150 ___	___ = manschetten auf bestellung (TPO, PE, EDPM, STE,...)	TOPWET ROOF ELEMENTS
CODE: 927820150	GEWICHT: 2,17 kg	WWW.TOPWET.CZ
MASSSTAB: 1:3	MATERIAL: PVC	INFO: +420 777 701 241

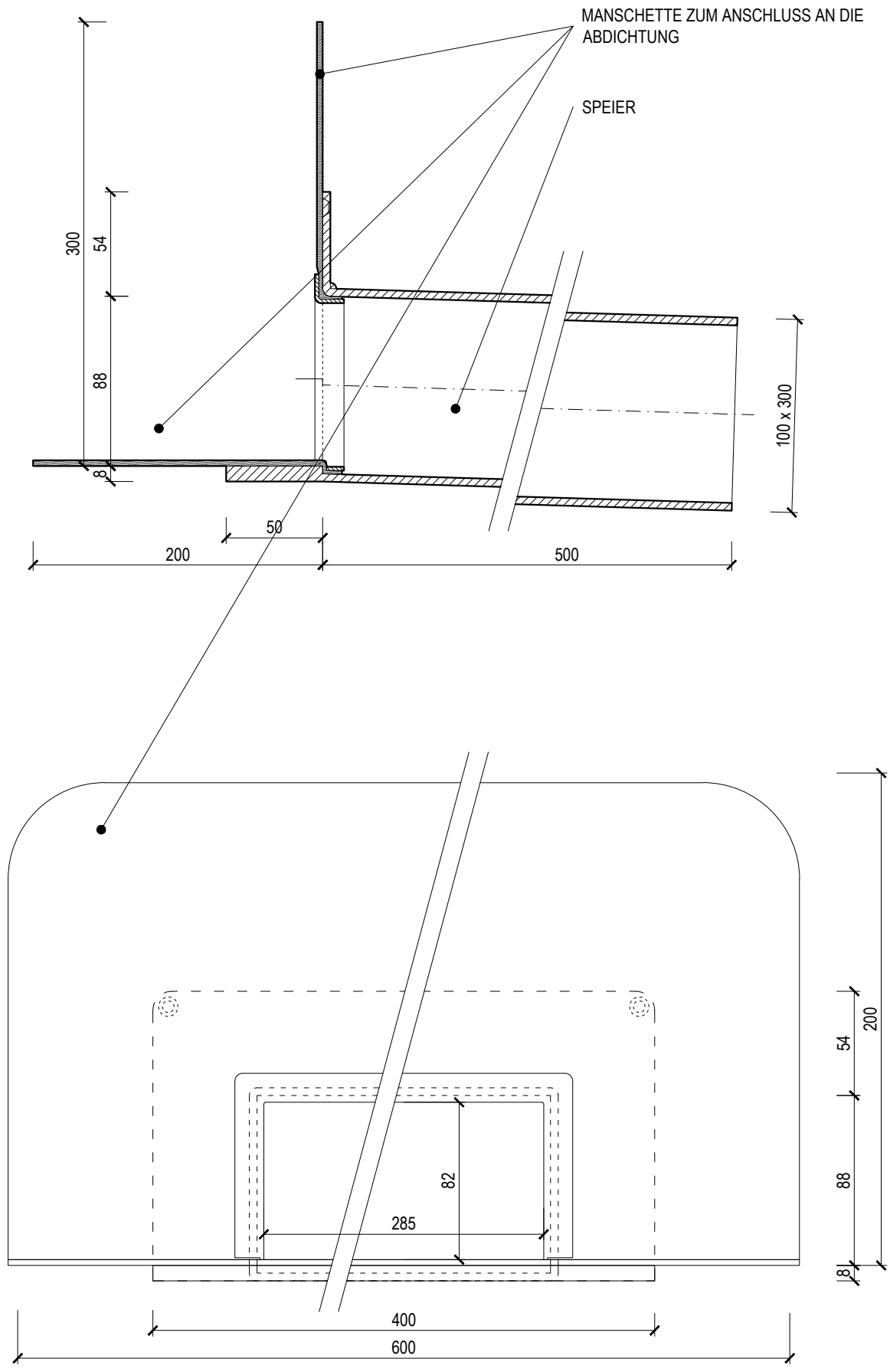

ECKIGER WASSERSPEIER

TYPE: TWC 100 x 300 ___	___ = manschetten auf bestellung (TPO, PE, EDPM, STE,...)	TOPWET ROOF ELEMENTS
CODE: 927820300	GEWICHT: 3,98 kg	WWW.TOPWET.CZ
MASSSTAB: 1:3	MATERIAL: PVC	INFO: +420 777 701 241

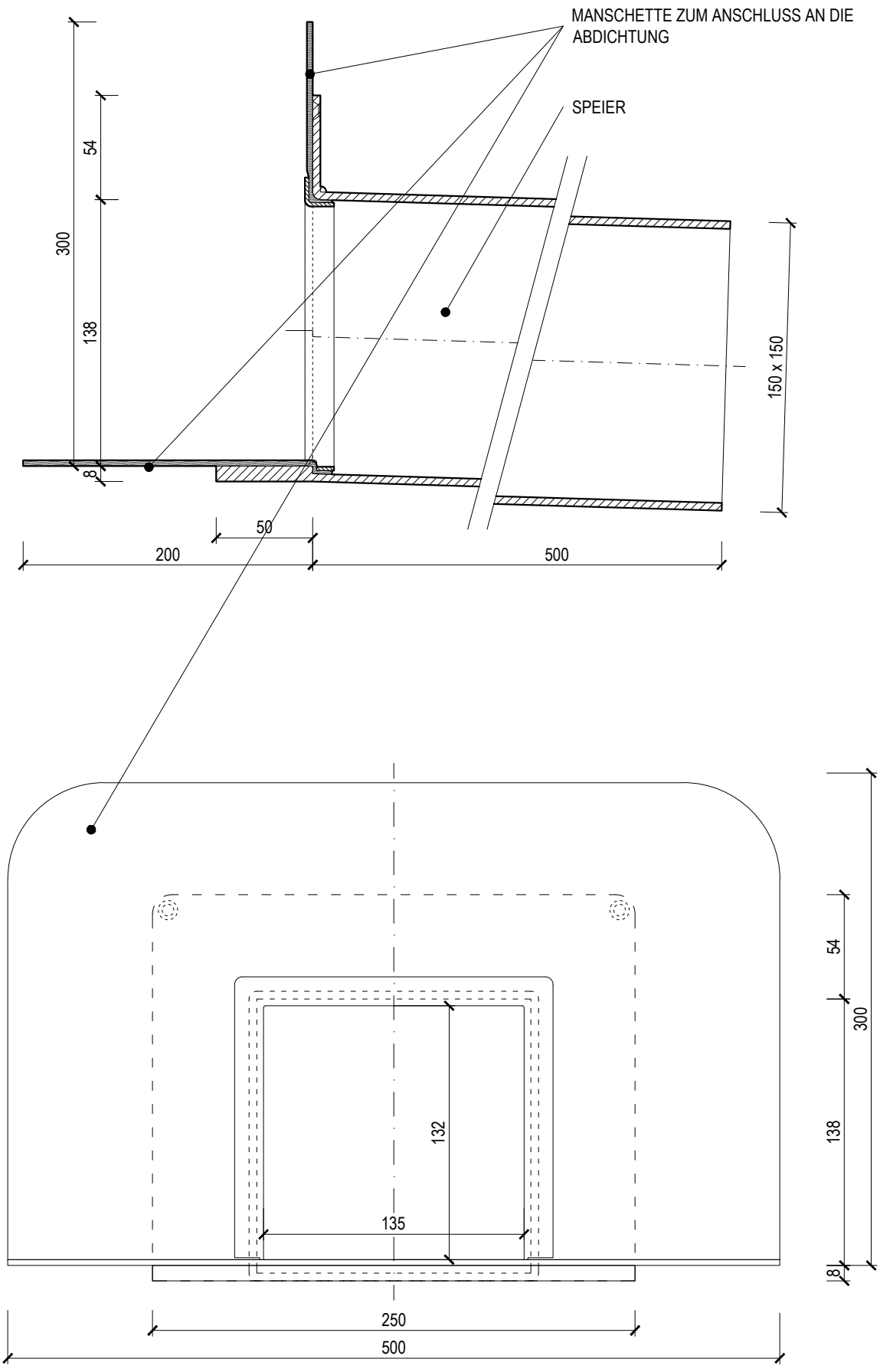

ECKIGER WASSERSPEIER

TYPE: TWC 150 x 150 ___	___ = manschetten auf bestellung (TPO, PE, EDPM, STE,...)	TOPWET ROOF ELEMENTS
CODE: 927820301	GEWICHT: 2,58 kg	WWW.TOPWET.CZ
MASSSTAB: 1:3	MATERIAL: PVC	INFO: +420 777 701 241

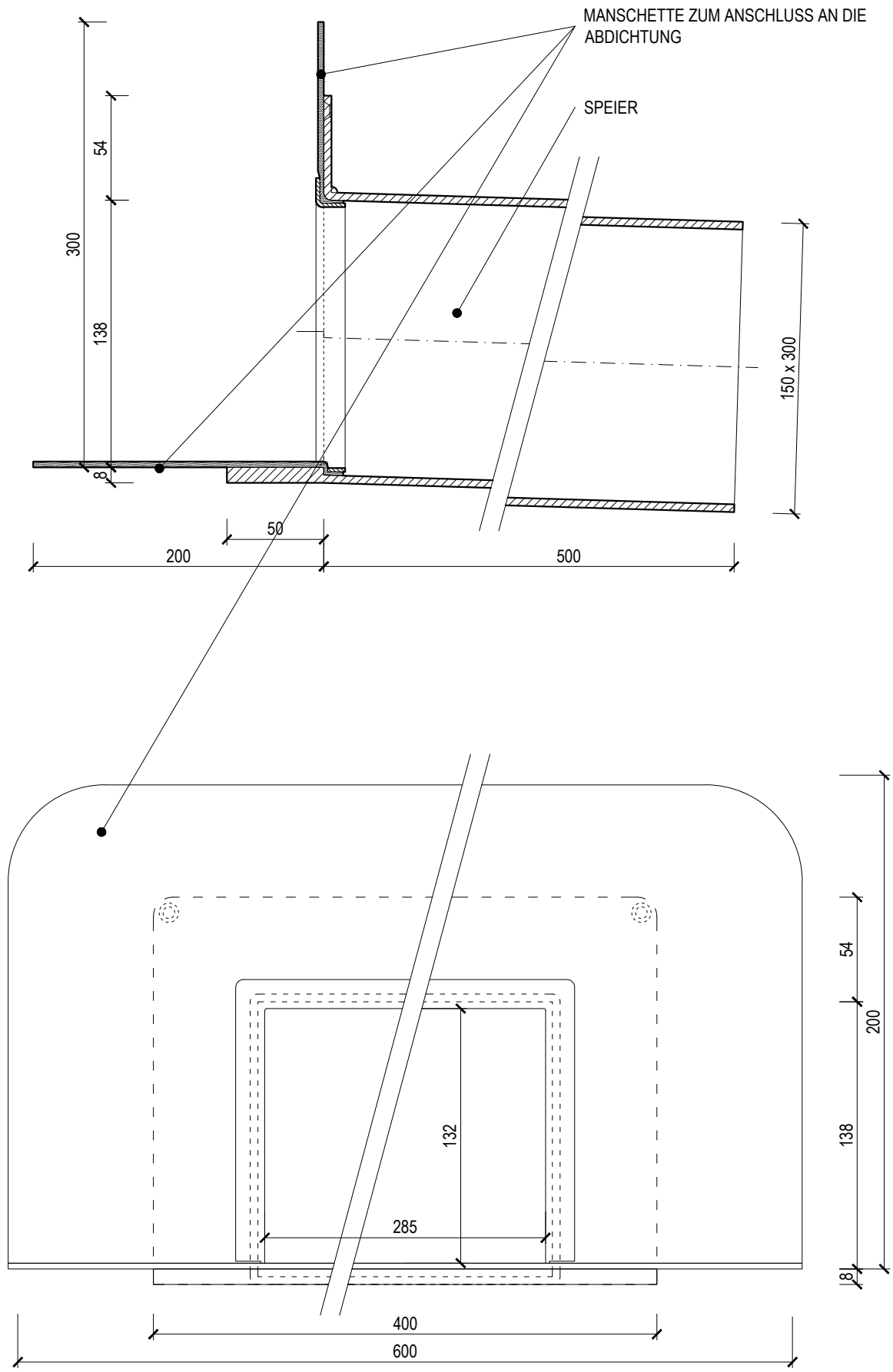

ECKIGER WASSERSPEIER

TYPE: TWC 150 x 300 ___	___ = manschetten auf bestellung (TPO, PE, EDPM, STE,...)	TOPWET ROOF ELEMENTS
CODE: 927820450	GEWICHT: 4,32 kg	WWW.TOPWET.CZ
MASSSTAB: 1:3	MATERIAL: PVC	INFO: +420 777 701 241

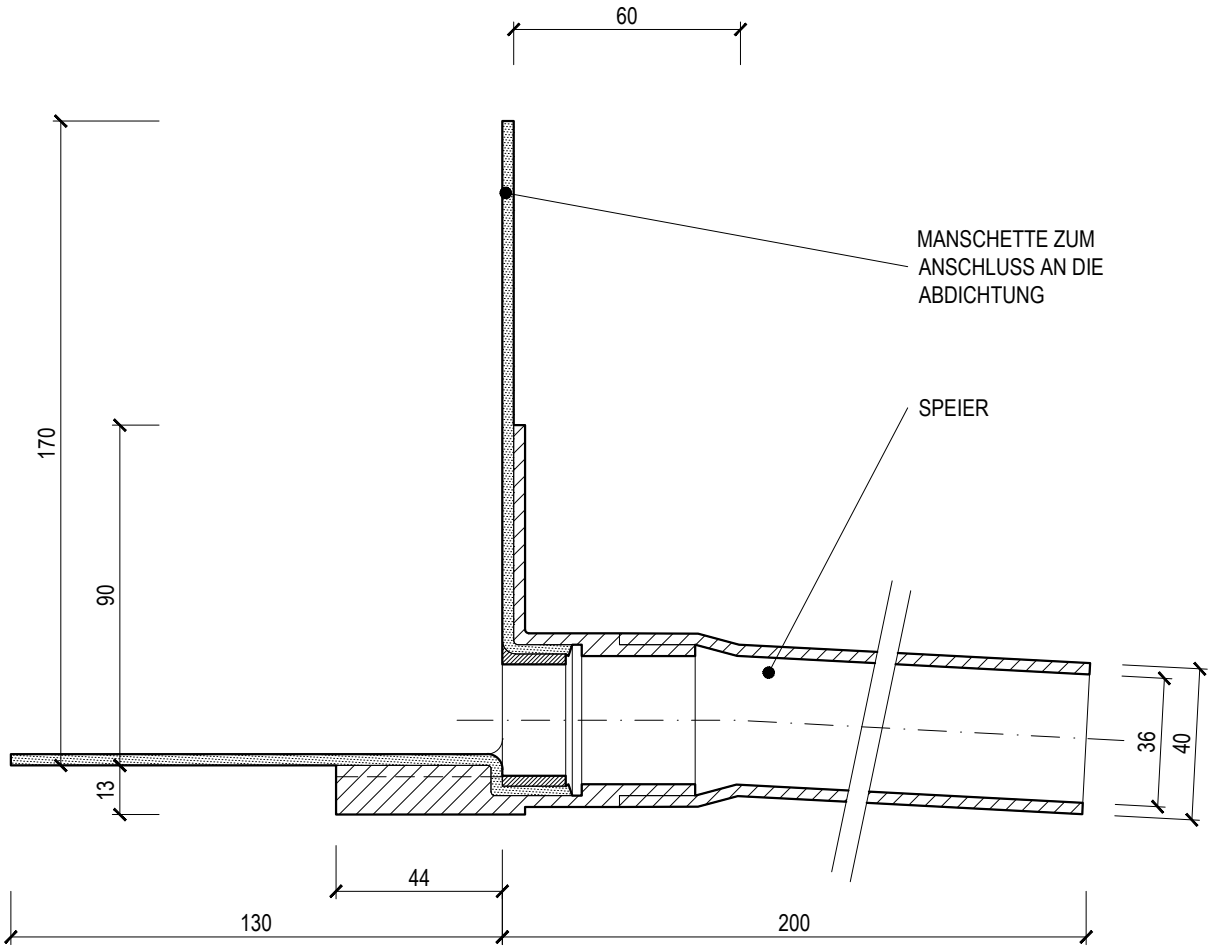

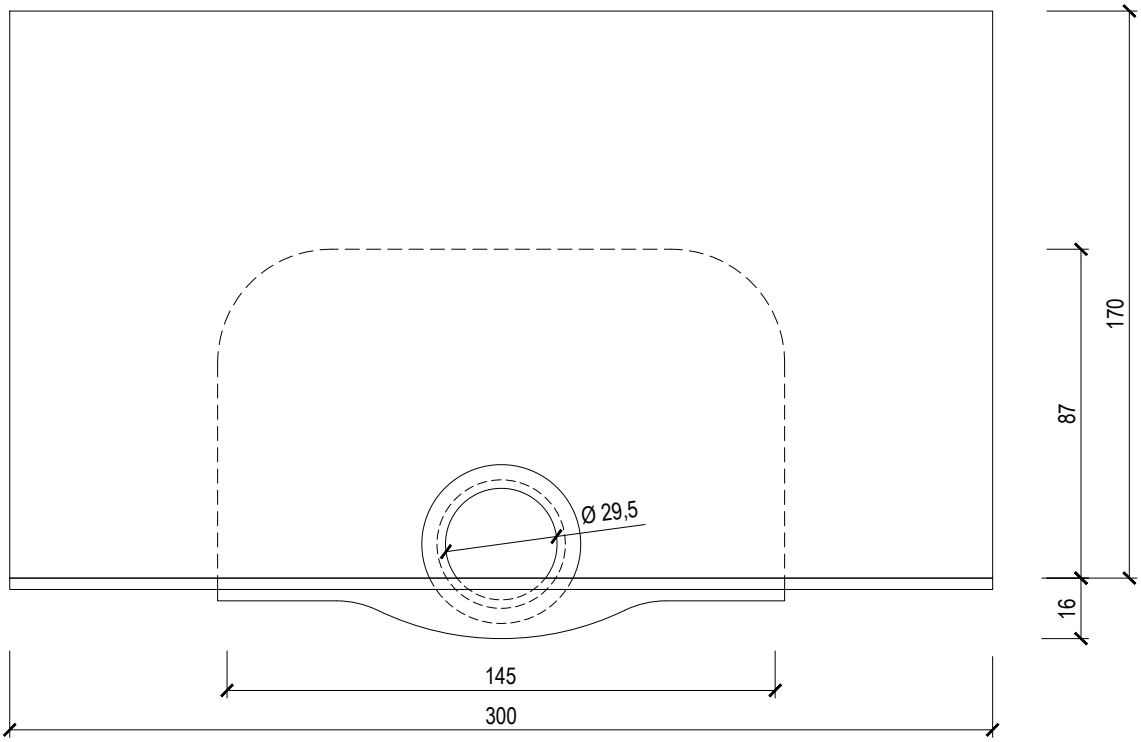

MINISPEIER		TOPWET ROOF ELEMENTS
TYPE: TWC 40 BIT MINI		
CODE: 928120040	GEWICHT: 0,58 kg	WWW.TOPWET.CZ
MASSSTAB: 1:2	MATERIAL: POLYAMID	INFO: +420 777 701 241

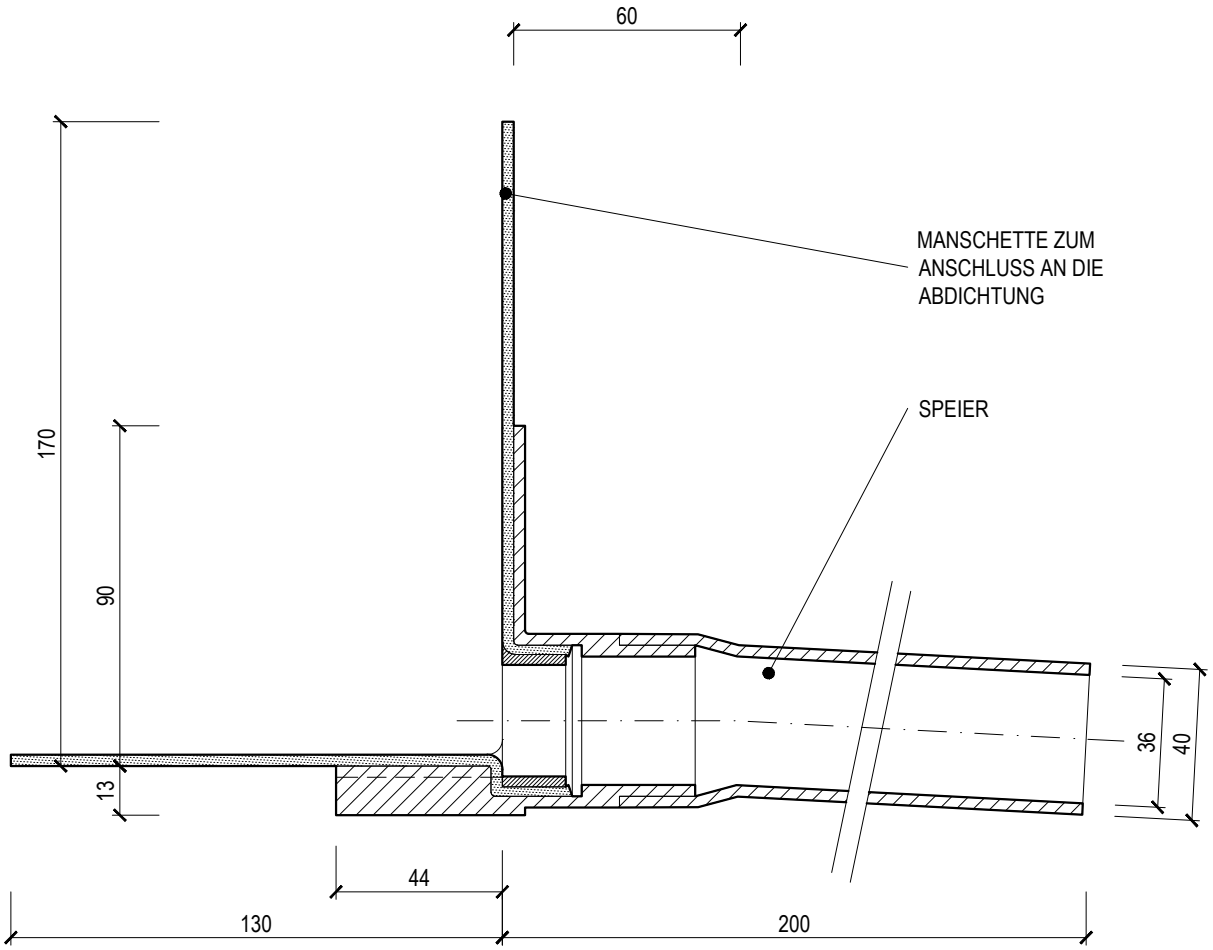

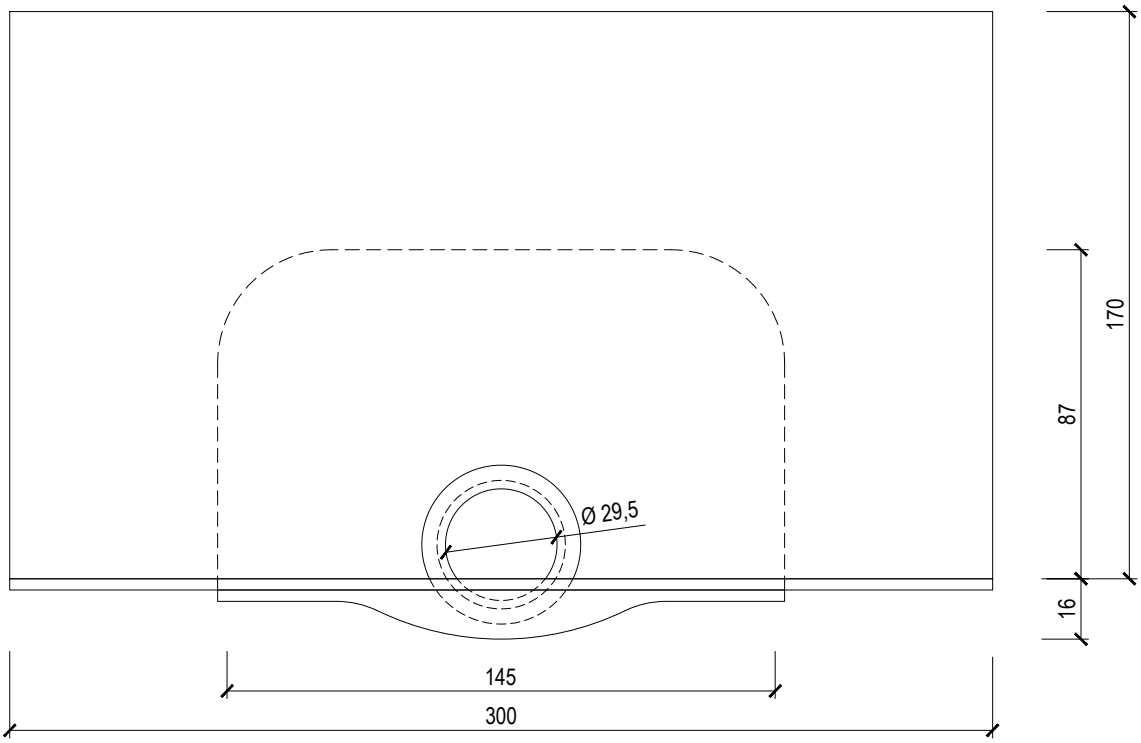

MINISPEIER

TYPE: TWC 40 PVC MINI		TOPWET ROOF ELEMENTS
CODE: 928220040	GEWICHT: 0,39 kg	WWW.TOPWET.CZ
MASSSTAB: 1:2	MATERIAL: POLYAMID	INFO: +420 777 701 241

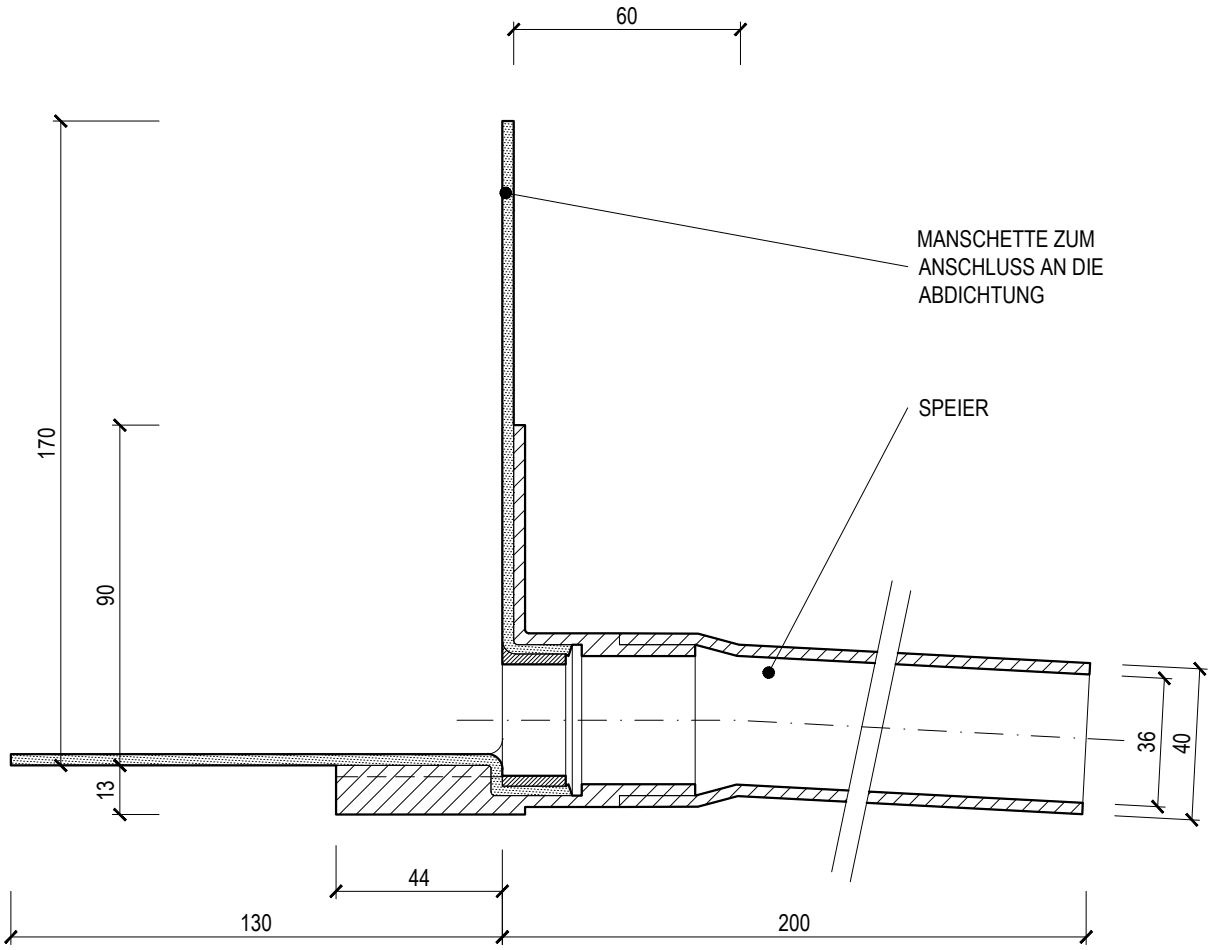

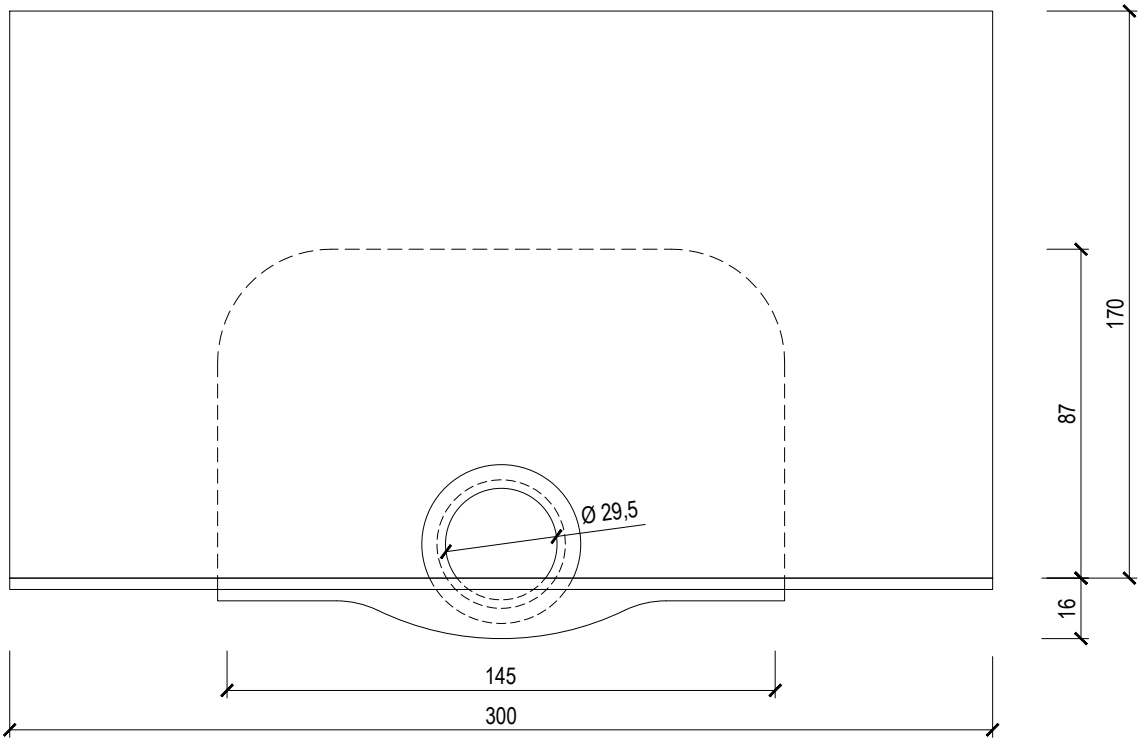

MINISPEIER

TYPE: TWC 40 STE MINI		TOPWET ROOF ELEMENTS
CODE: 928520040	GEWICHT: 0,24 kg	WWW.TOPWET.CZ
MASSSTAB: 1:2	MATERIAL: POLYAMID	INFO: +420 777 701 241

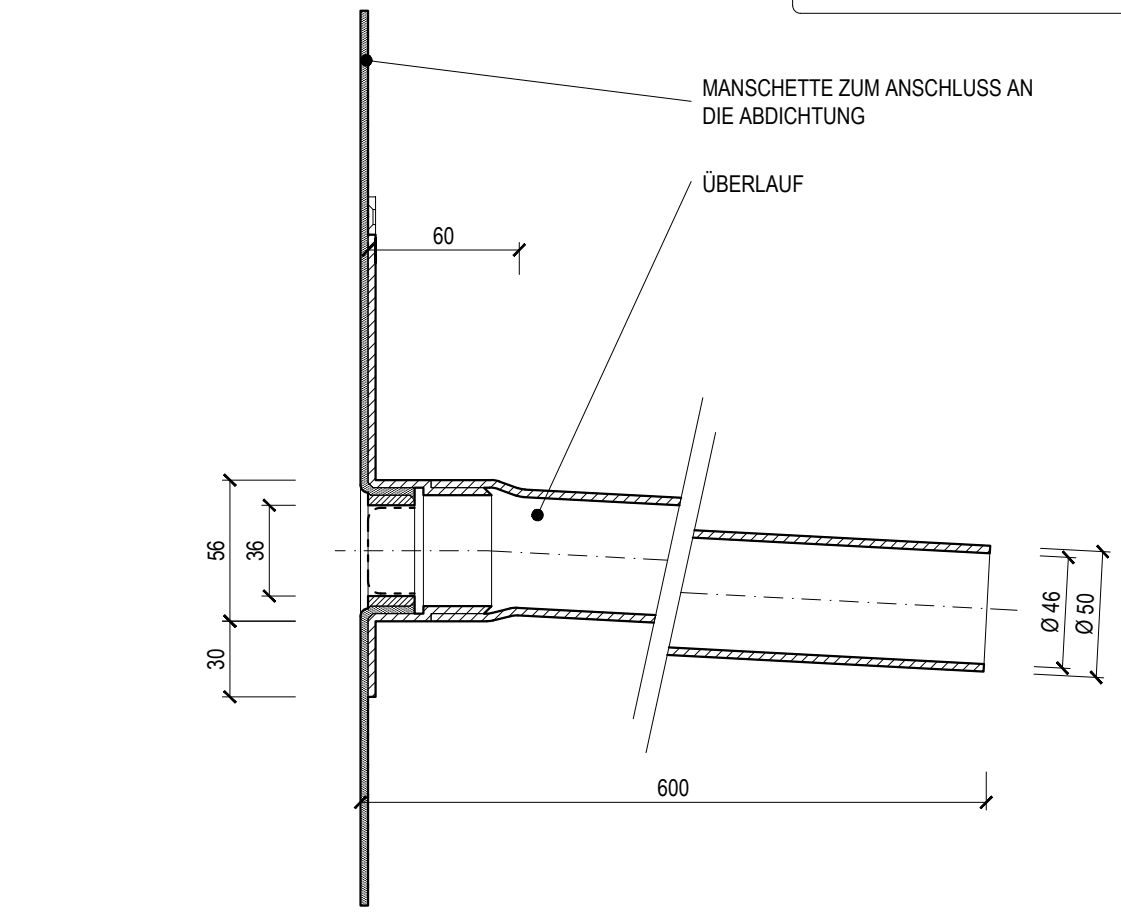

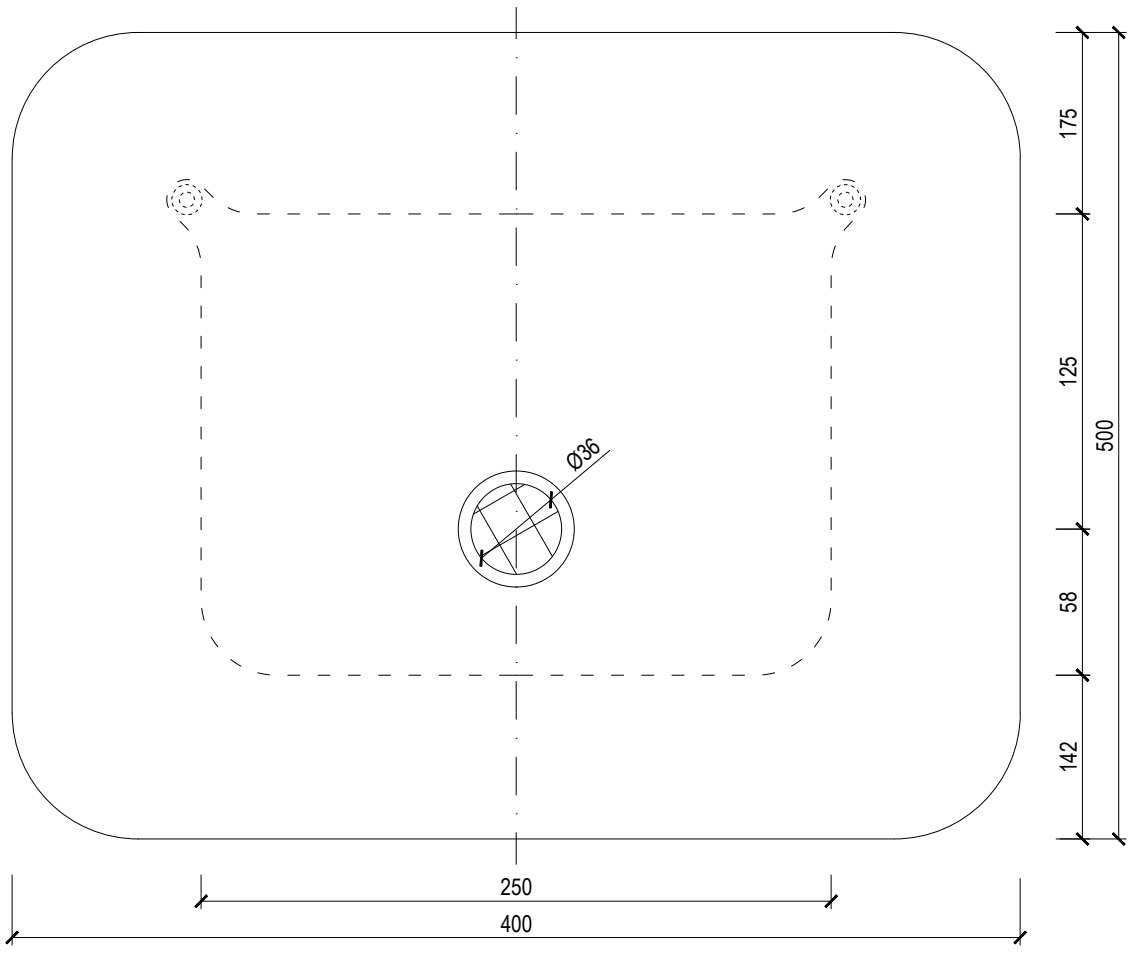

RUNDER NOTÜBERLAUF

TYPE: TWPP 50 BIT		TOPWET ROOF ELEMENTS
CODE: 931120050	GEWICHT: 1,31 kg	WWW.TOPWET.CZ
MASSSTAB: 1:3	MATERIAL: POLYAMID	INFO: +420 777 701 241

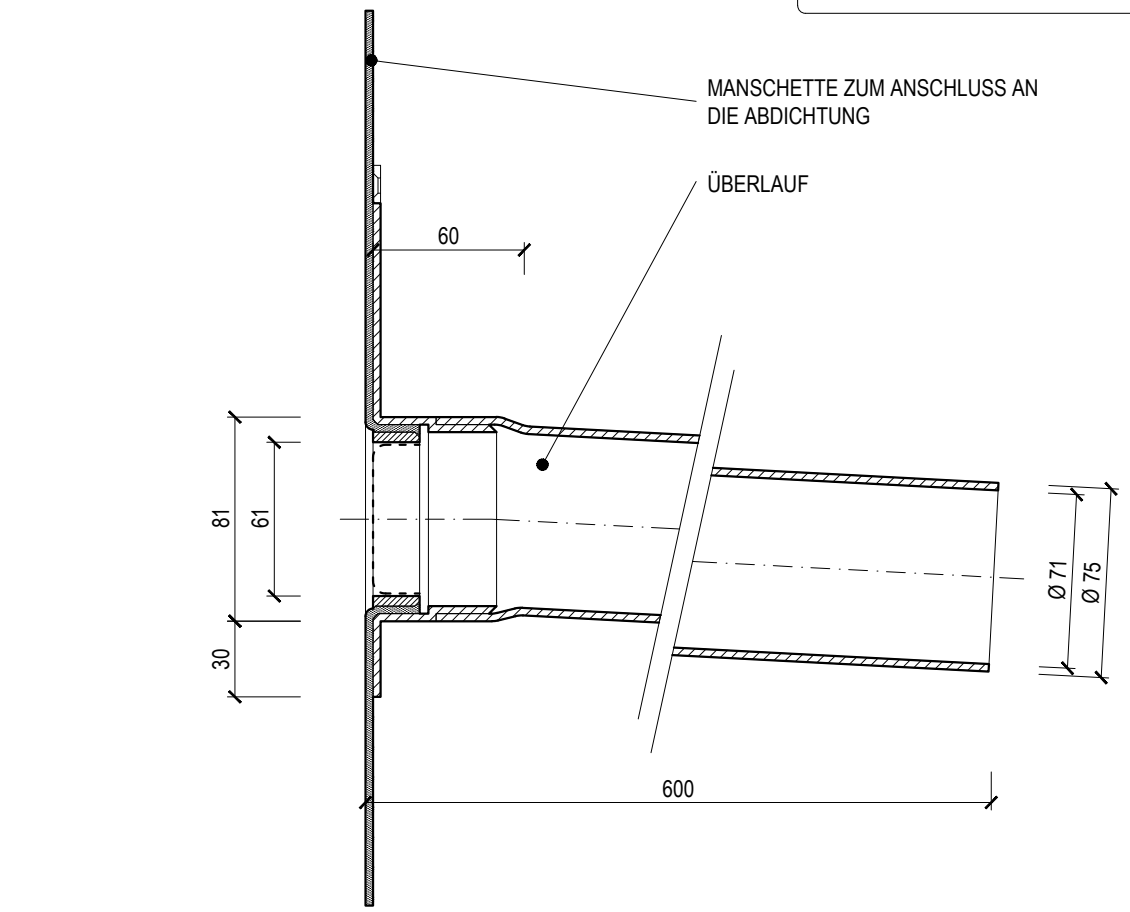

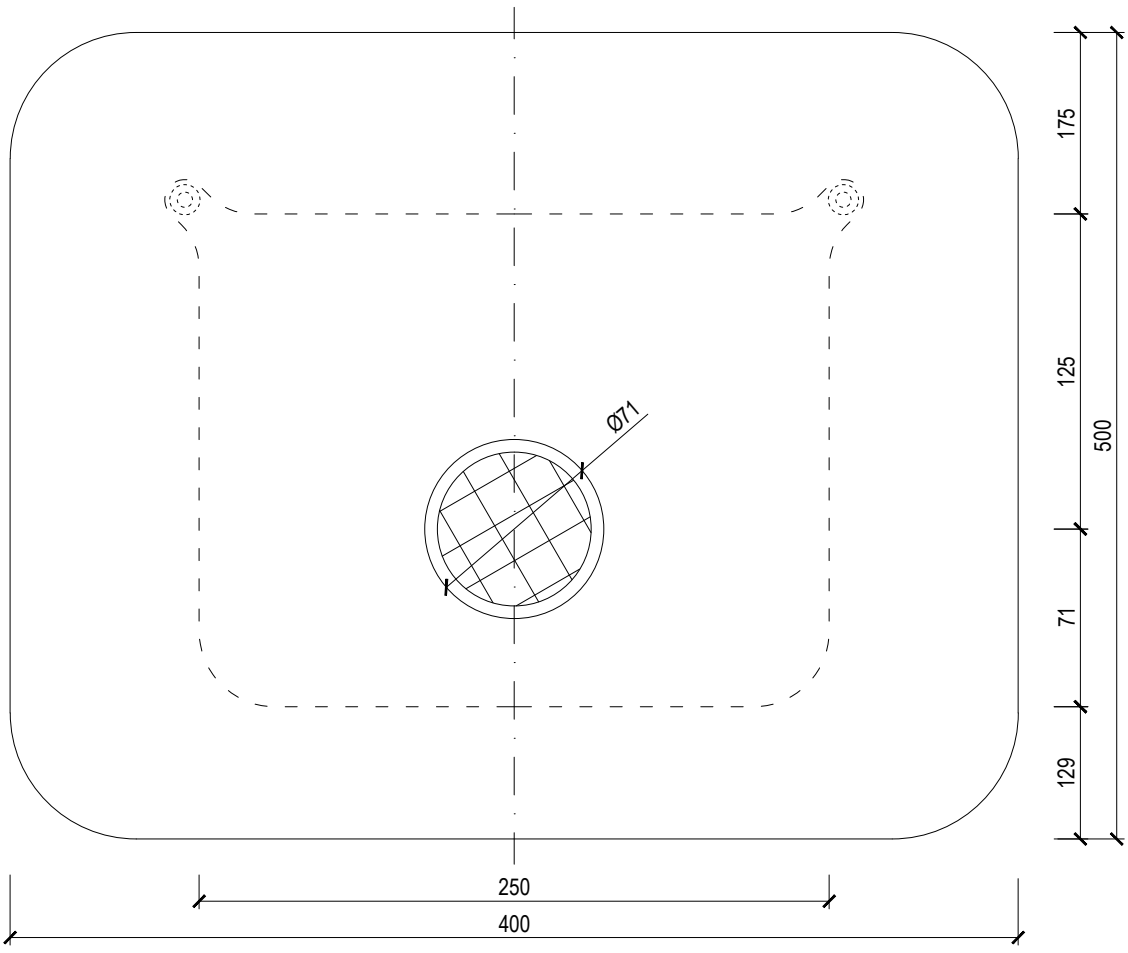

RUNDER NOTÜBERLAUF

TYPE: TWPP 75 BIT		TOPWET ROOF ELEMENTS
CODE: 931120075	GEWICHT: 1,46 kg	WWW.TOPWET.CZ
MASSSTAB: 1:3	MATERIAL: POLYAMID	INFO: +420 777 701 241

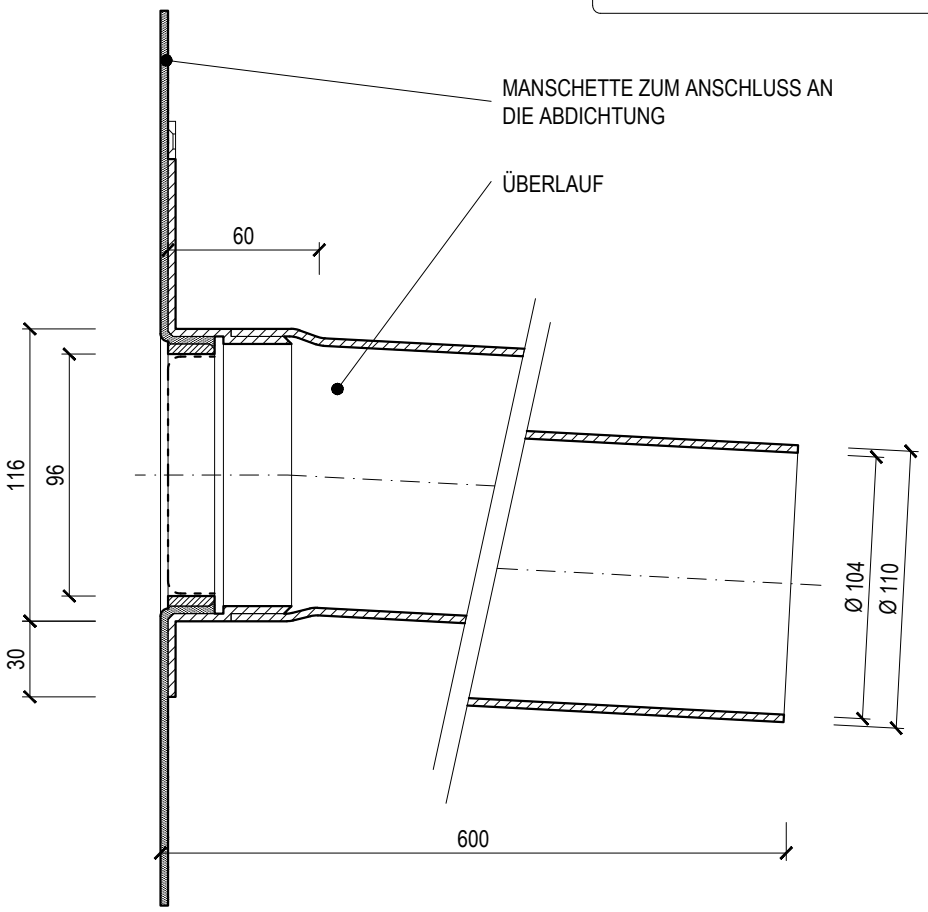

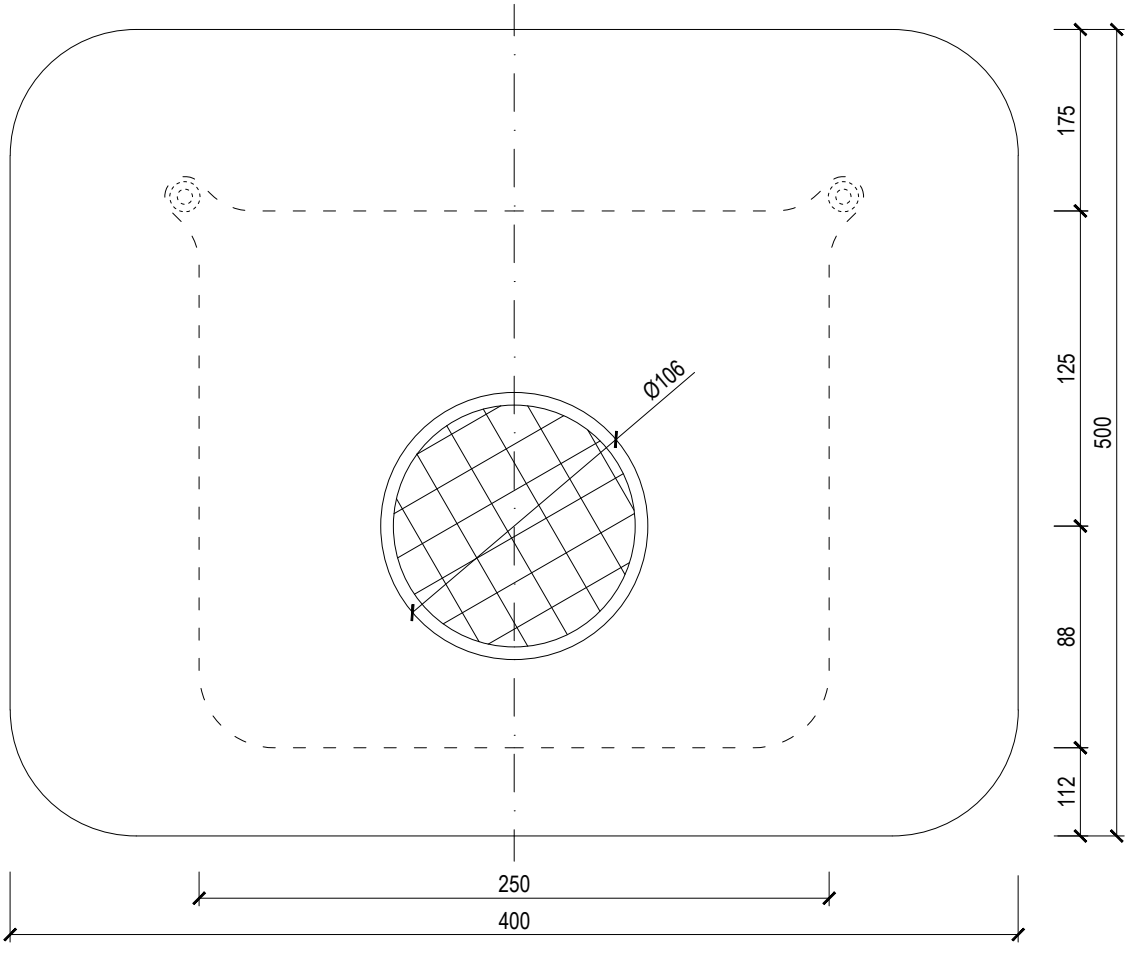

RUNDER NOTÜBERLAUF

TYPE: TWPP 110 BIT		TOPWET ROOF ELEMENTS
CODE: 931120110	GEWICHT: 1,81 kg	WWW.TOPWET.CZ
MASSSTAB: 1:3	MATERIAL: POLYAMID	INFO: +420 777 701 241

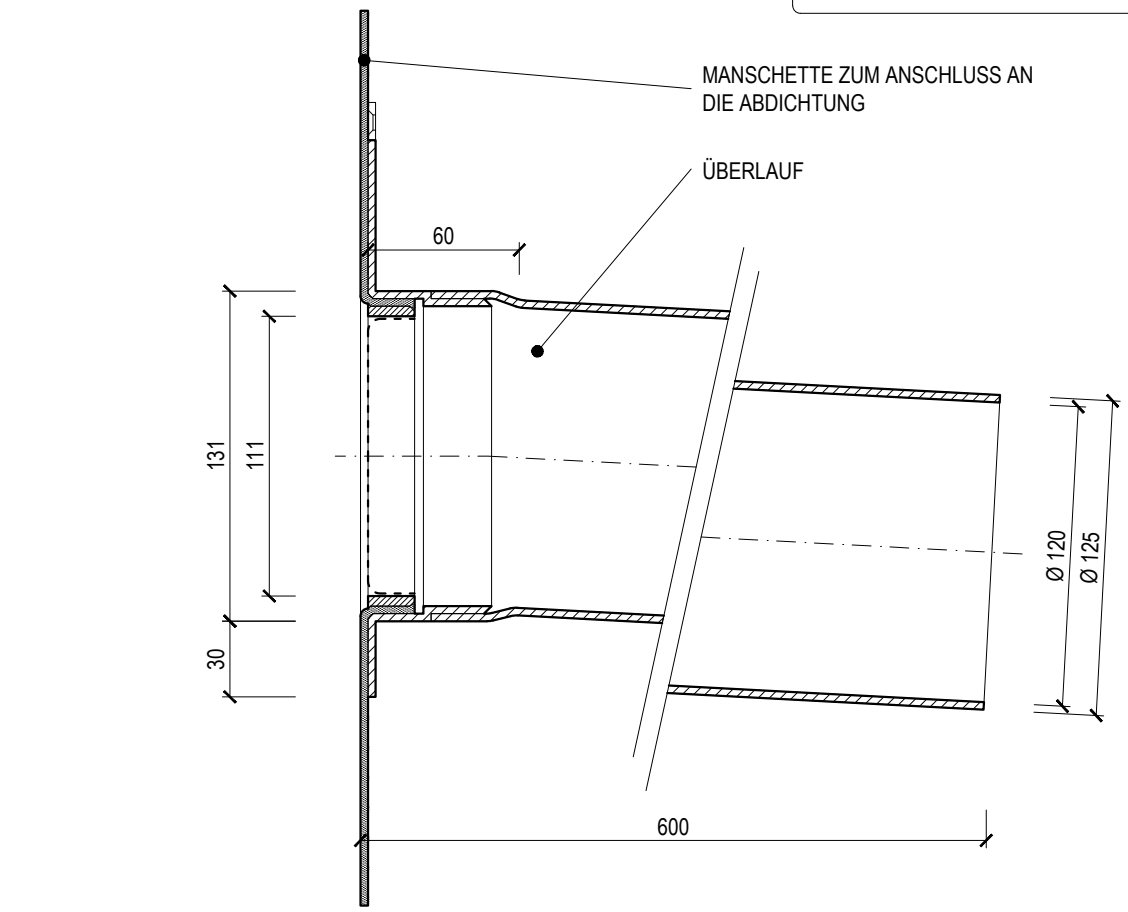

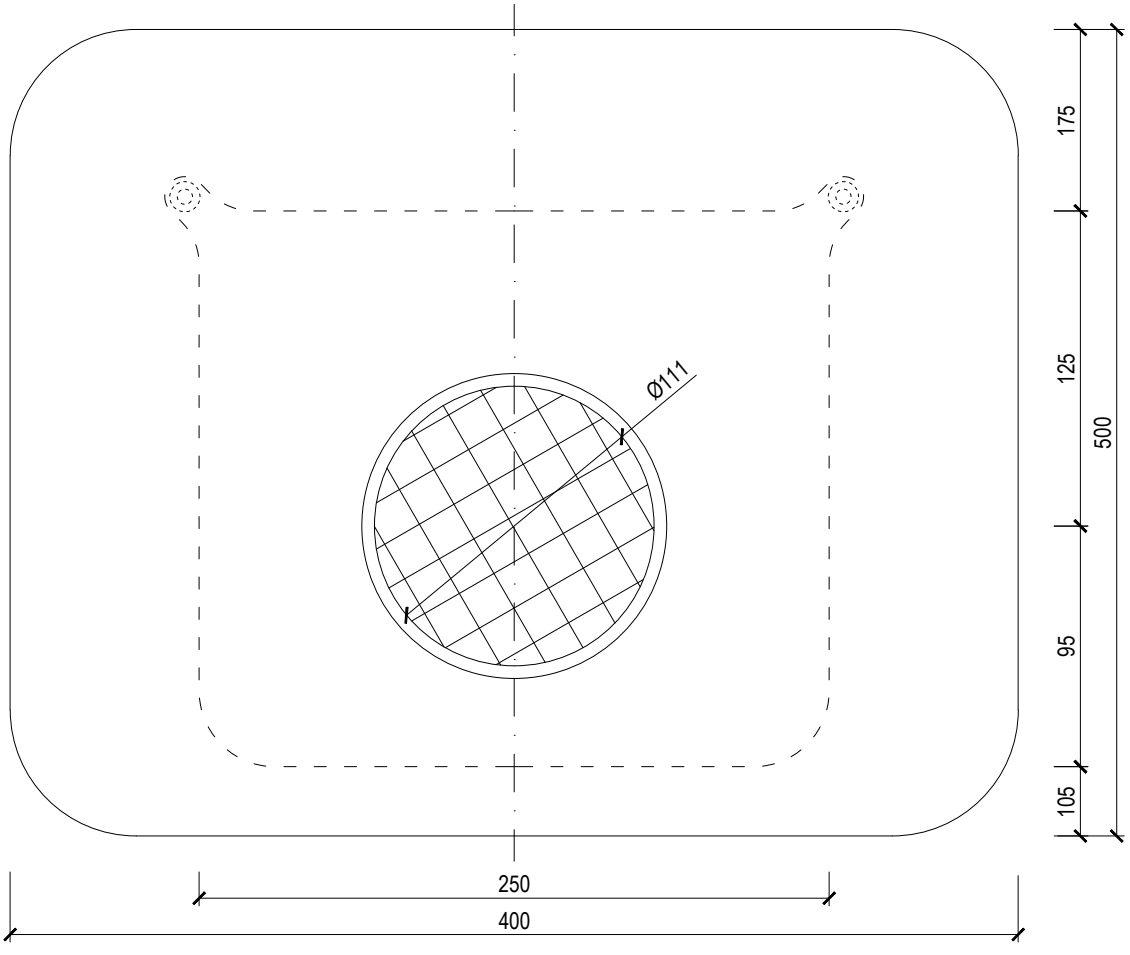

RUNDER NOTÜBERLAUF

TYPE: TWPP 125 BIT		TOPWET ROOF ELEMENTS
CODE: 931120125	GEWICHT: 2,03 kg	WWW.TOPWET.CZ
MASSSTAB: 1:3	MATERIAL: POLYAMID	INFO: +420 777 701 241

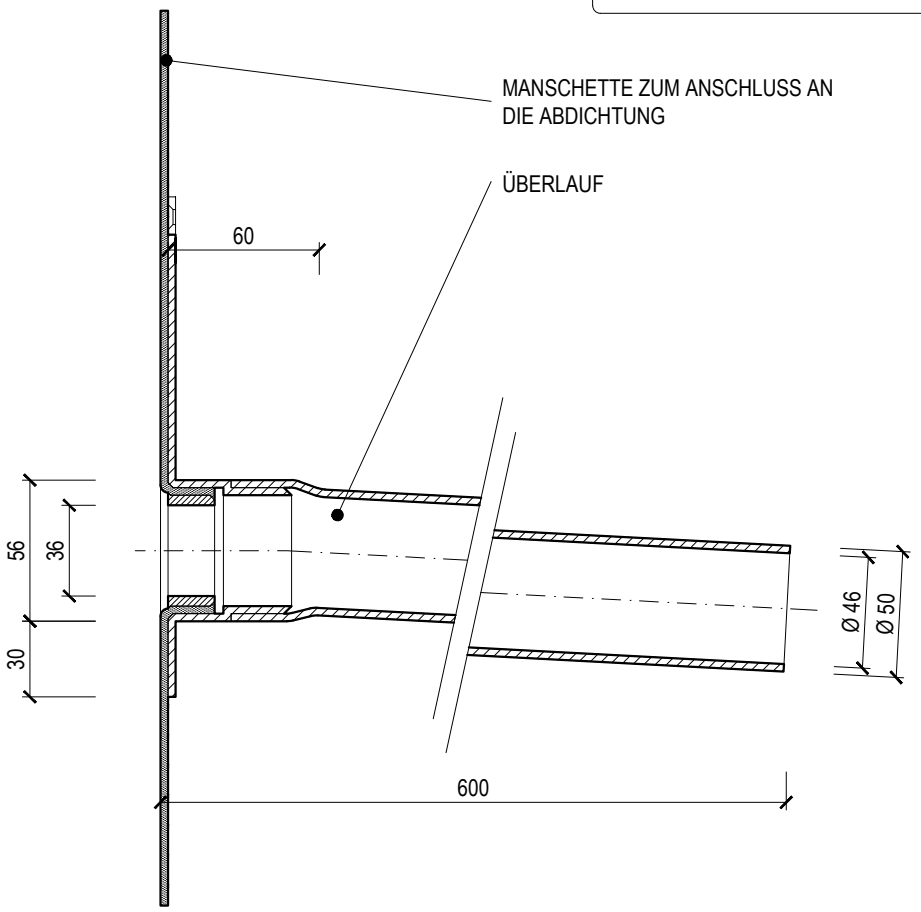

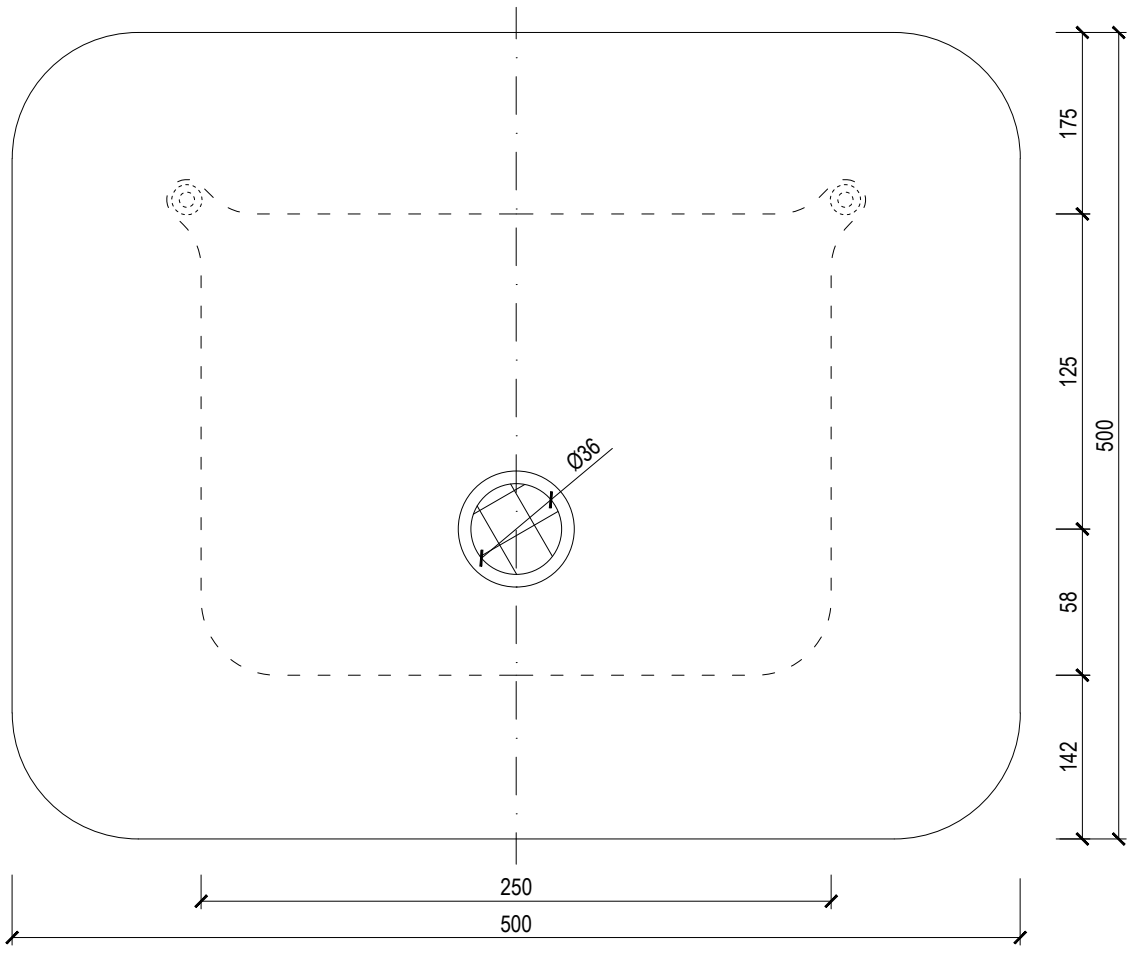

RUNDER NOTÜBERLAUF

TYPE: TWPP 50 PVC		TOPWET ROOF ELEMENTS
CODE: 931220050	GEWICHT: 0,88 kg	WWW.TOPWET.CZ
MASSSTAB: 1:3	MATERIAL: POLYAMID	INFO: +420 777 701 241

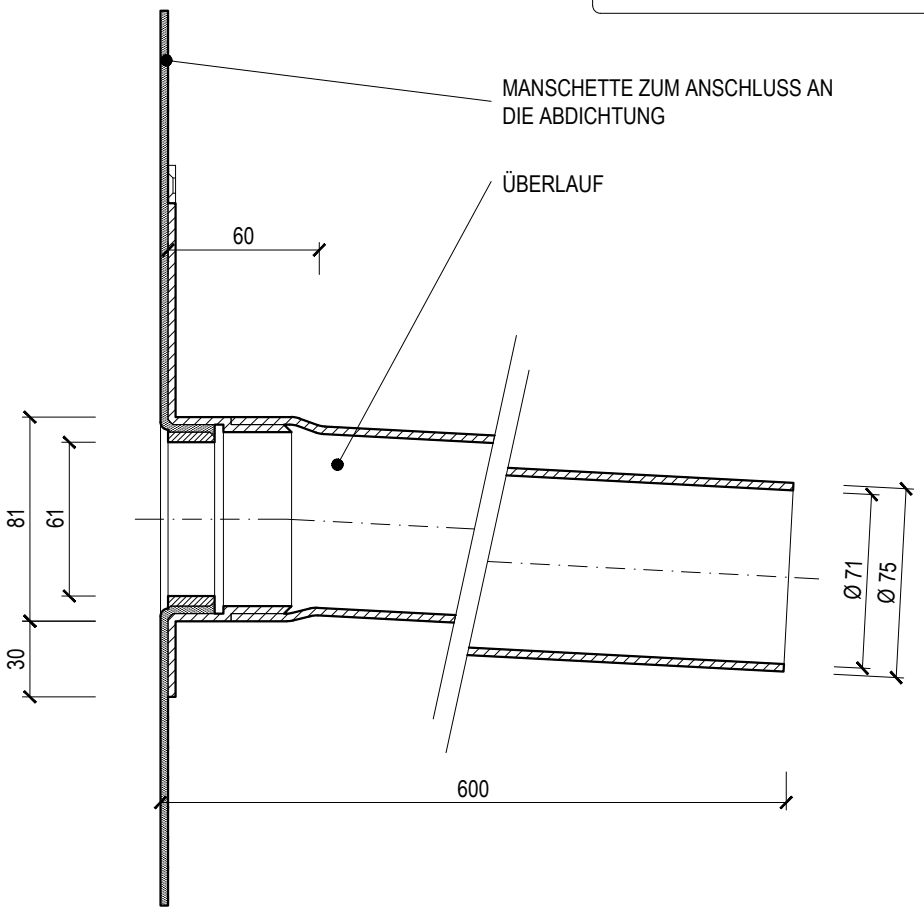

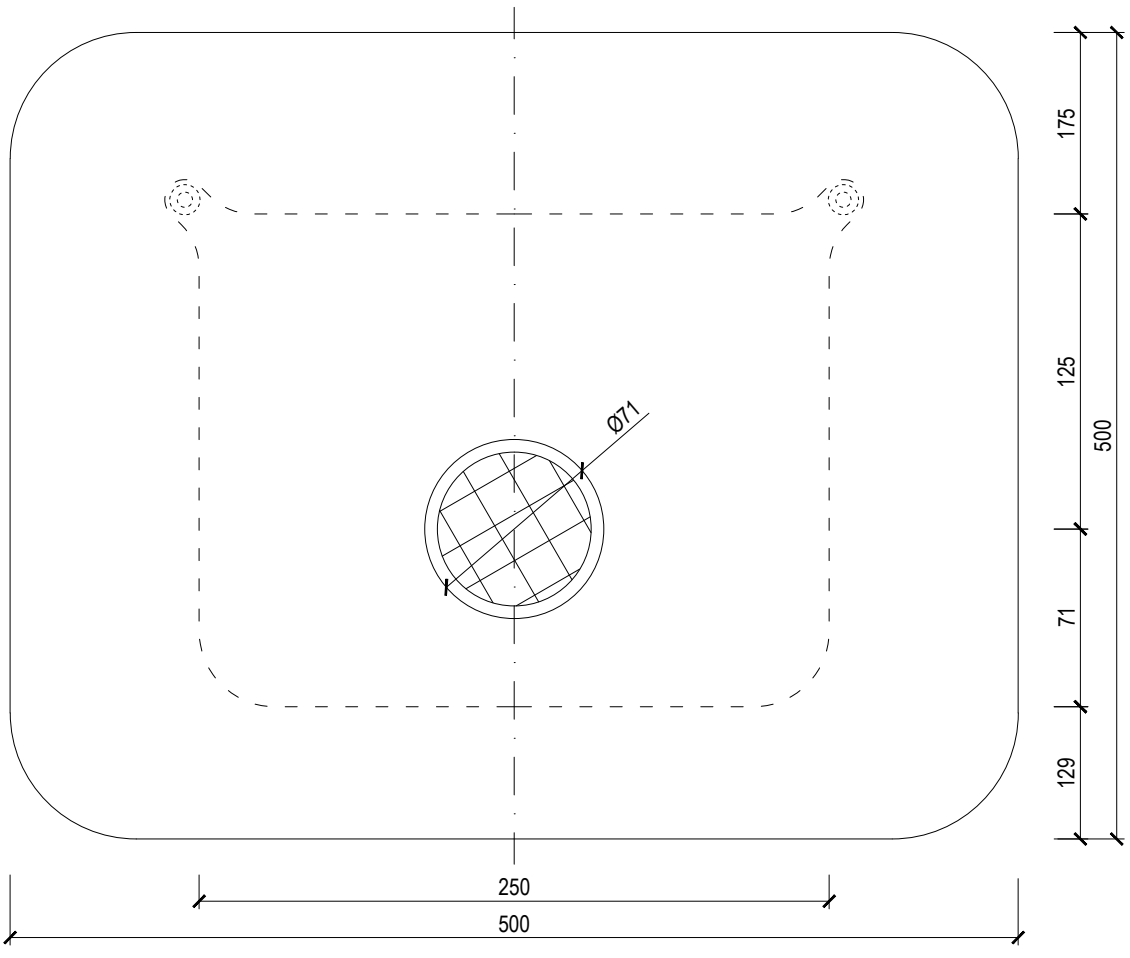

RUNDER NOTÜBERLAUF

TYPE: TWPP 75 PVC		TOPWET ROOF ELEMENTS
CODE: 931220075	GEWICHT: 1,02 kg	WWW.TOPWET.CZ
MASSSTAB: 1:3	MATERIAL: POLYAMID	INFO: +420 777 701 241

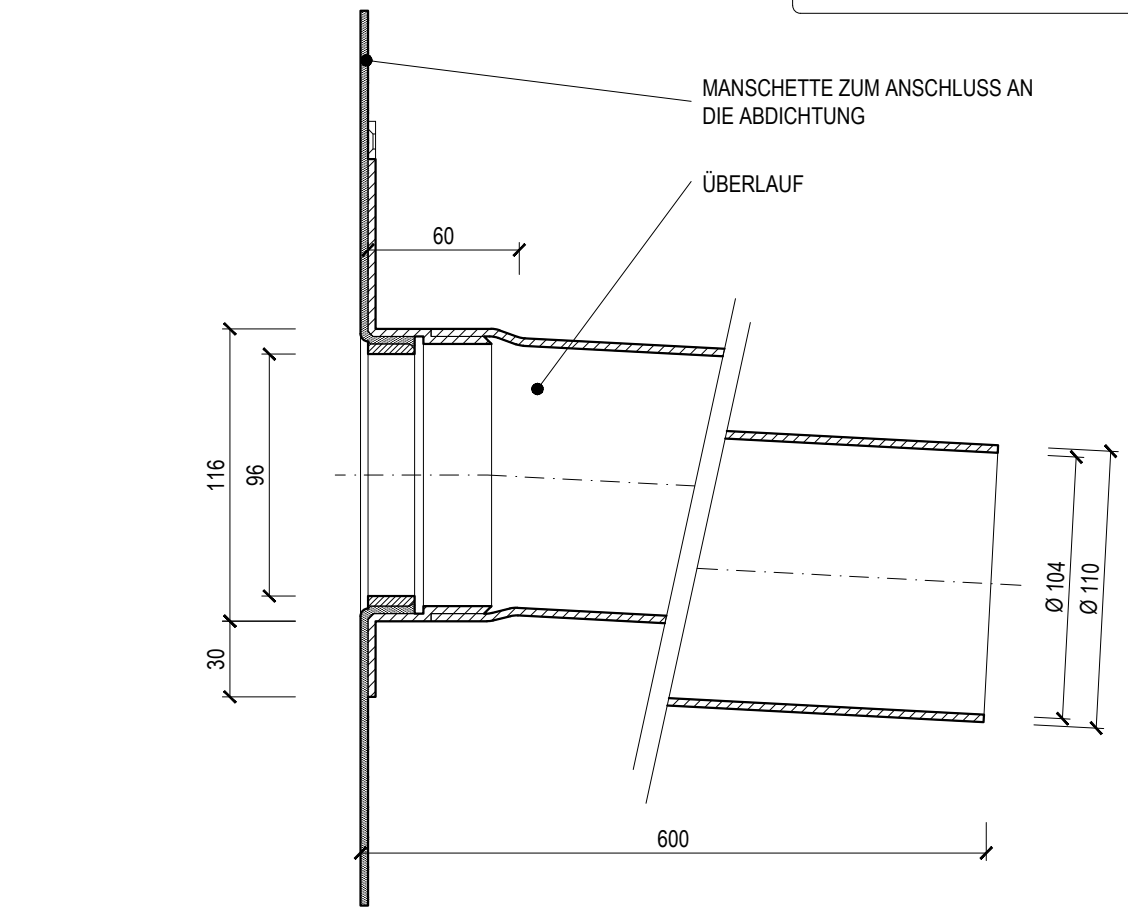

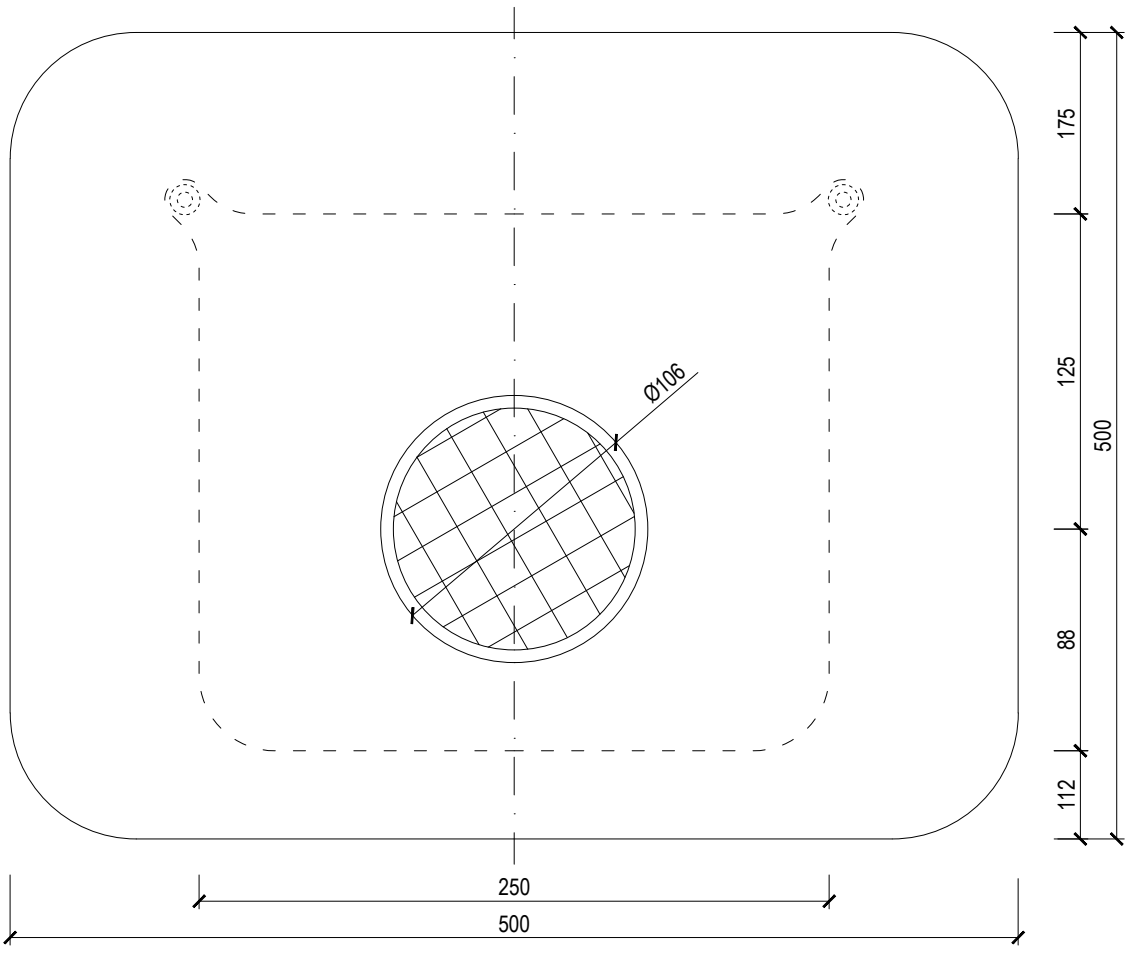

RUNDER NOTÜBERLAUF

TYPE: TWPP 110 PVC		TOPWET ROOF ELEMENTS
CODE: 931220110	GEWICHT: 1,37 kg	WWW.TOPWET.CZ
MASSSTAB: 1:3	MATERIAL: POLYAMID	INFO: +420 777 701 241

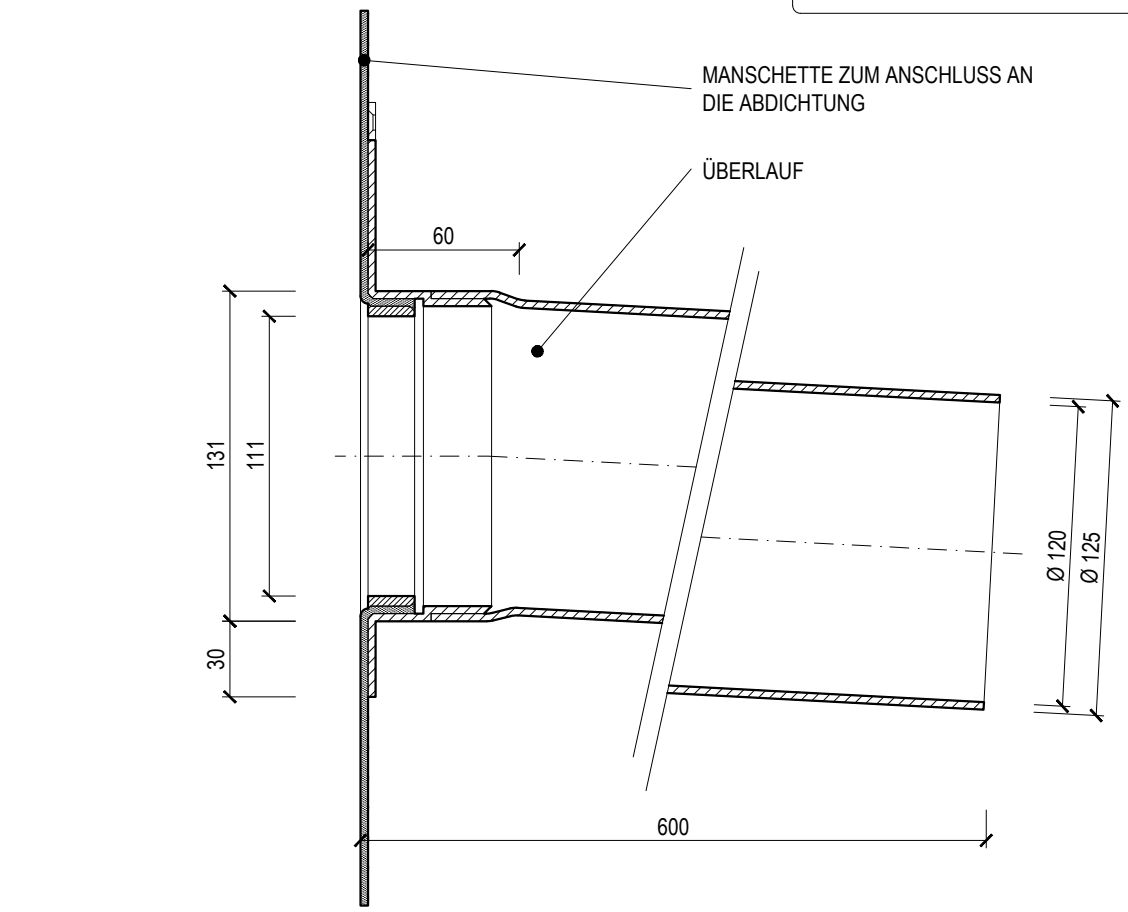

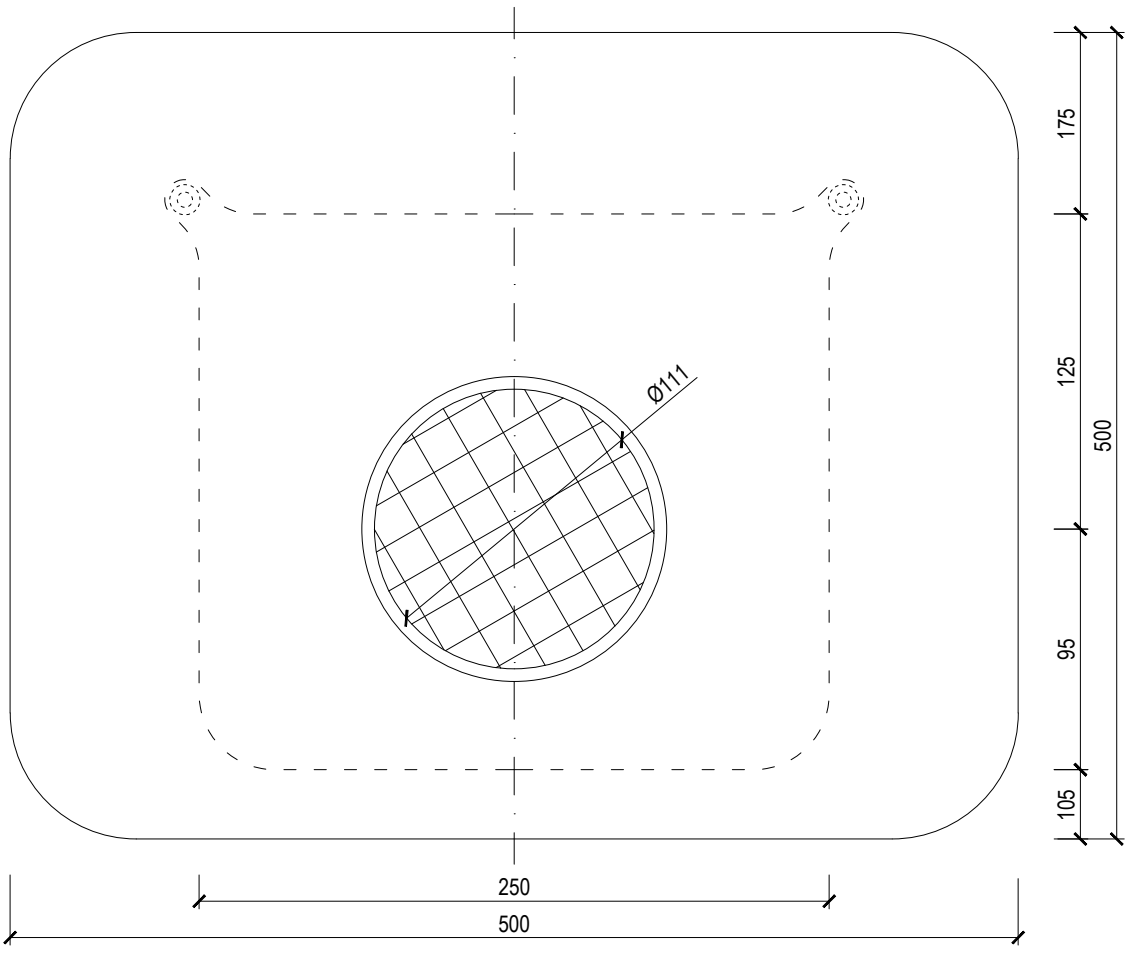

RUNDER NOTÜBERLAUF

TYPE: TWPP 125 PVC		TOPWET ROOF ELEMENTS
CODE: 931220125	GEWICHT: 1,59 kg	WWW.TOPWET.CZ
MASSSTAB: 1:3	MATERIAL: POLYAMID	INFO: +420 777 701 241

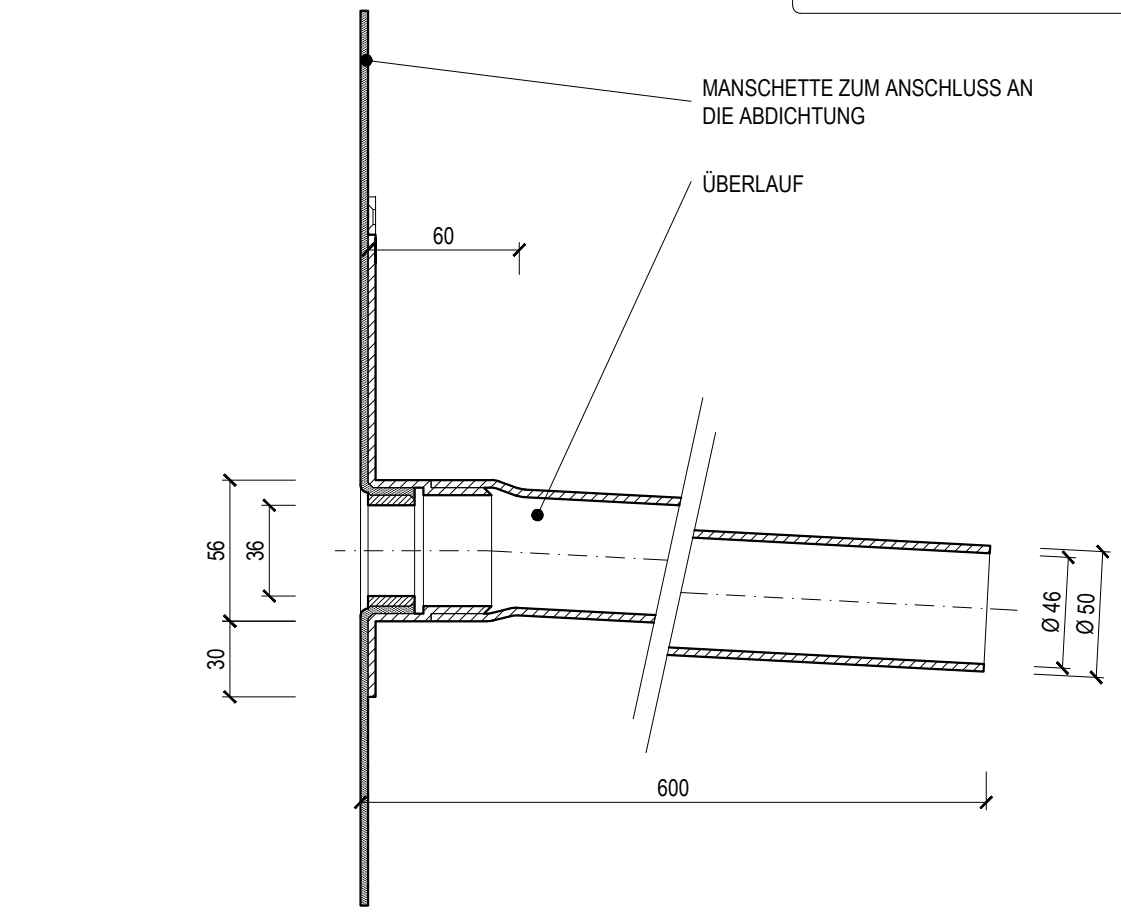

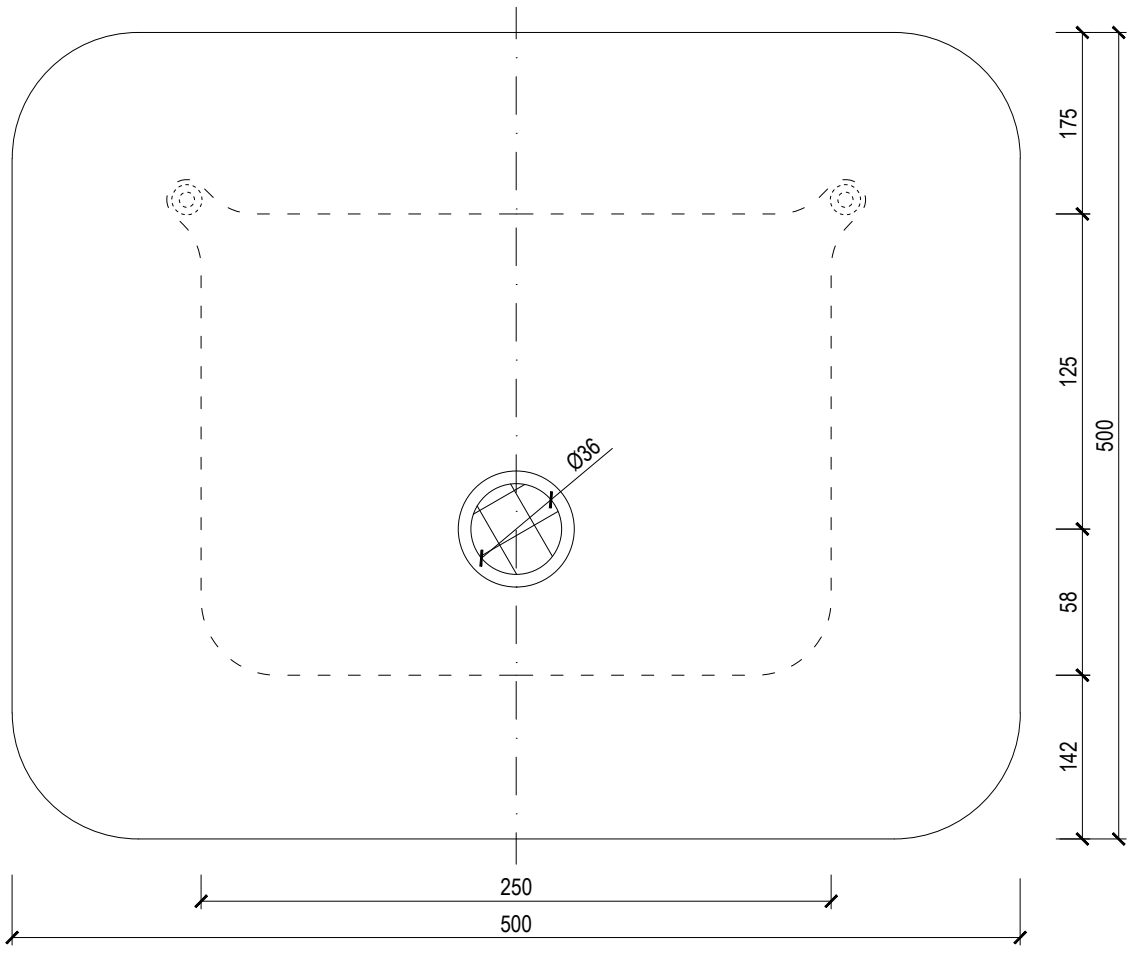

RUNDER NOTÜBERLAUF

TYPE: TWPP 50 ___	___ = manschetten auf bestellung (TPO, PE, EDPM, STE,...)	TOPWET ROOF ELEMENTS
CODE: 931820050	GEWICHT: 0,88 kg	WWW.TOPWET.CZ
MASSSTAB: 1:3	MATERIAL: POLYAMID	INFO: +420 777 701 241

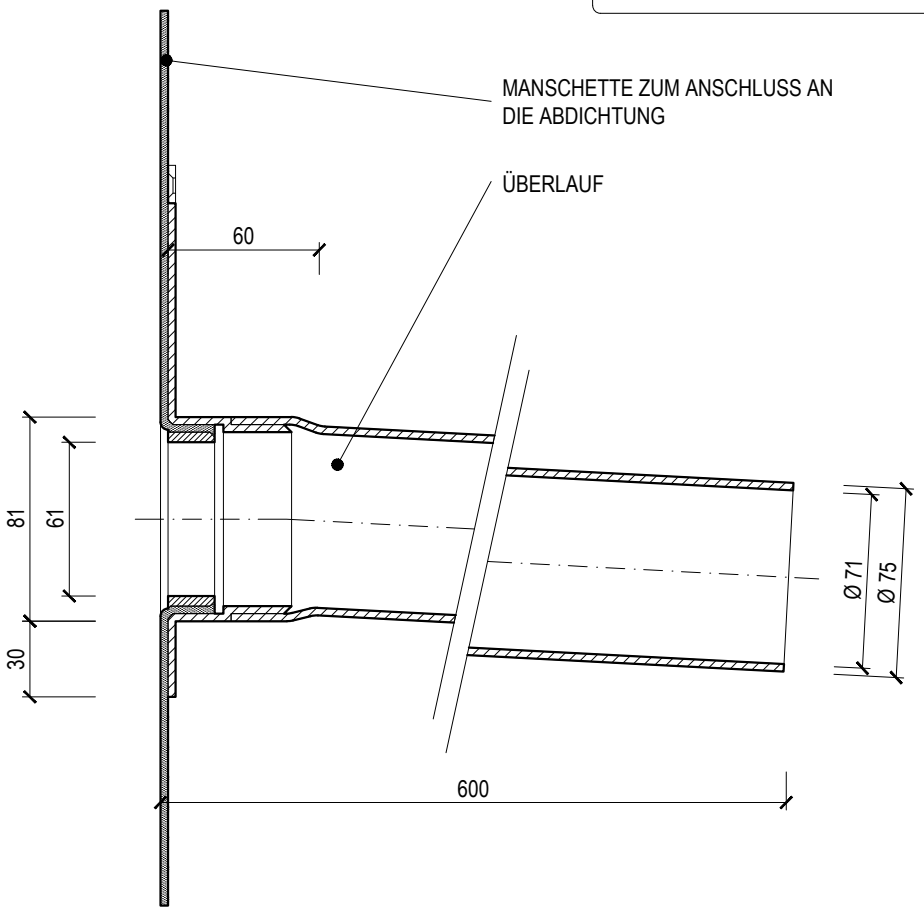

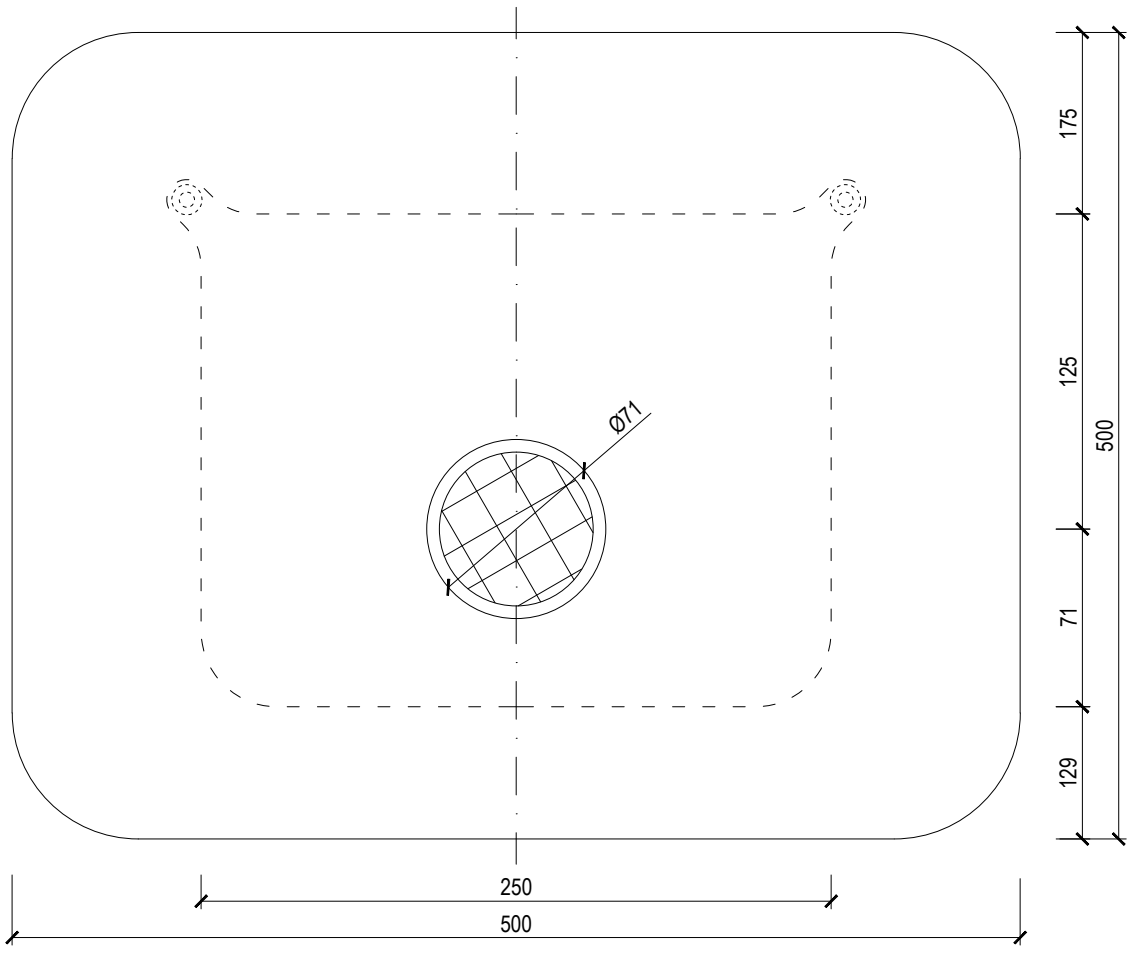

RUNDER NOTÜBERLAUF

TYPE: TWPP 75 ___	___ = manschetten auf bestellung (TPO, PE, EDPM, STE,...)	TOPWET ROOF ELEMENTS
CODE: 931820075	GEWICHT: 1,02 kg	WWW.TOPWET.CZ
MASSSTAB: 1:3	MATERIAL: POLYAMID	INFO: +420 777 701 241

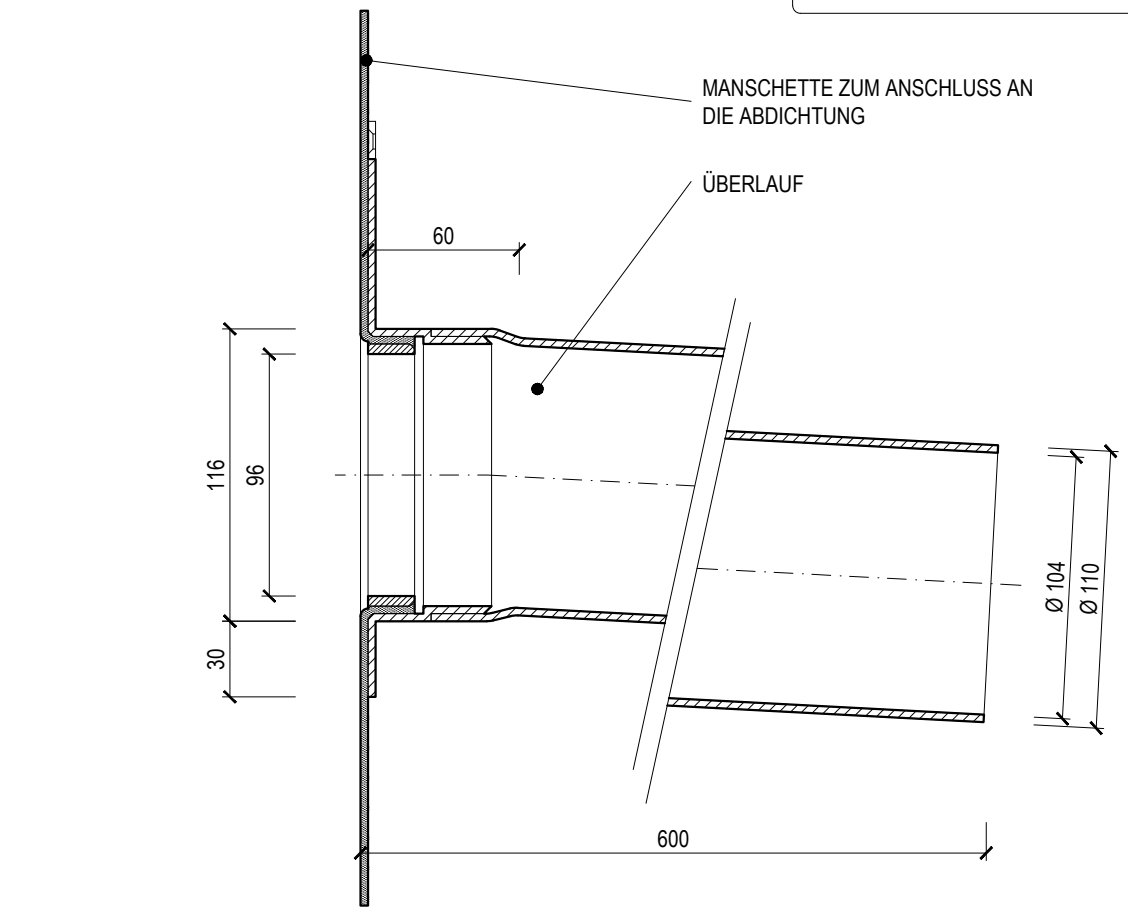

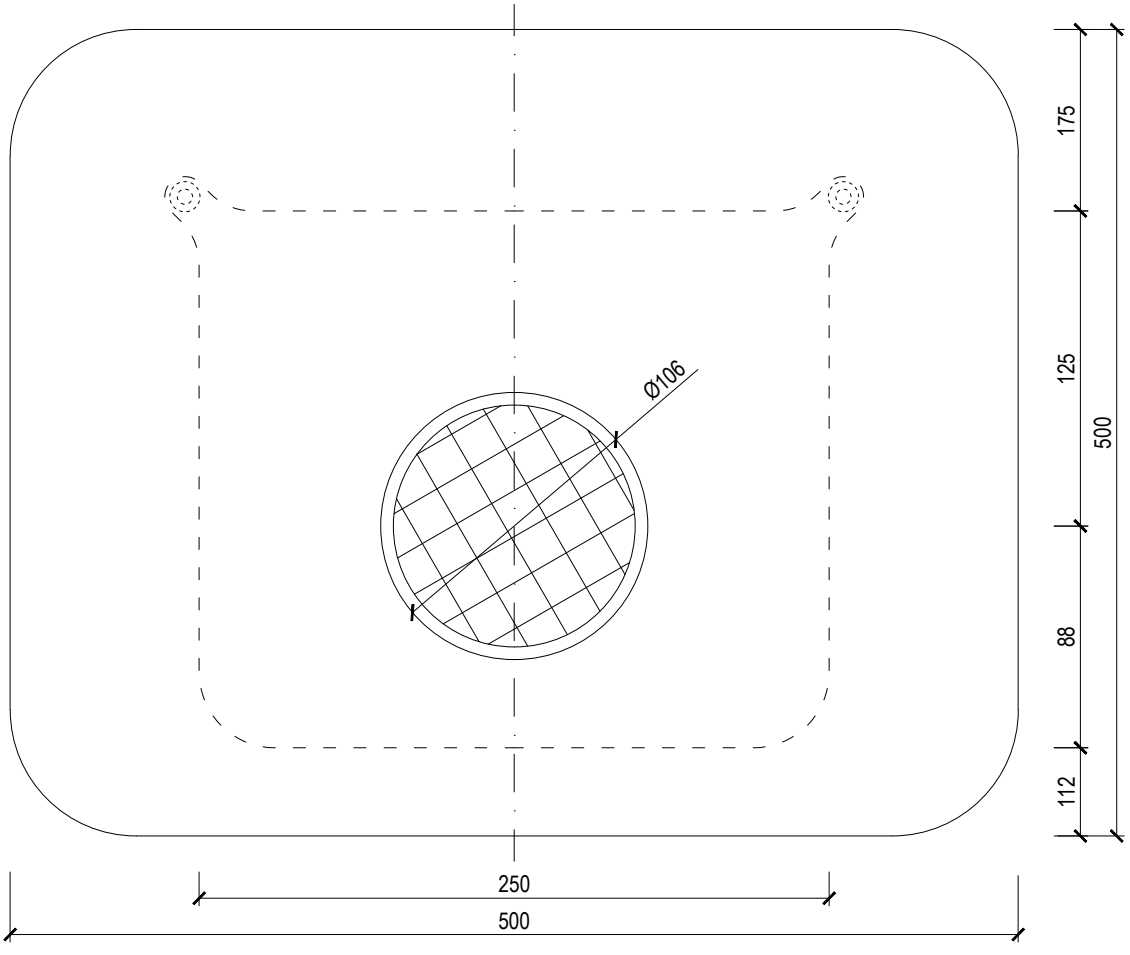

RUNDER NOTÜBERLAUF

TYPE: TWPP 110 ___	___ = manschetten auf bestellung (TPO, PE, EDPM, STE,...)	TOPWET ROOF ELEMENTS
CODE: 931820110	GEWICHT: 1,37 kg	WWW.TOPWET.CZ
MASSSTAB: 1:3	MATERIAL: POLYAMID	INFO: +420 777 701 241

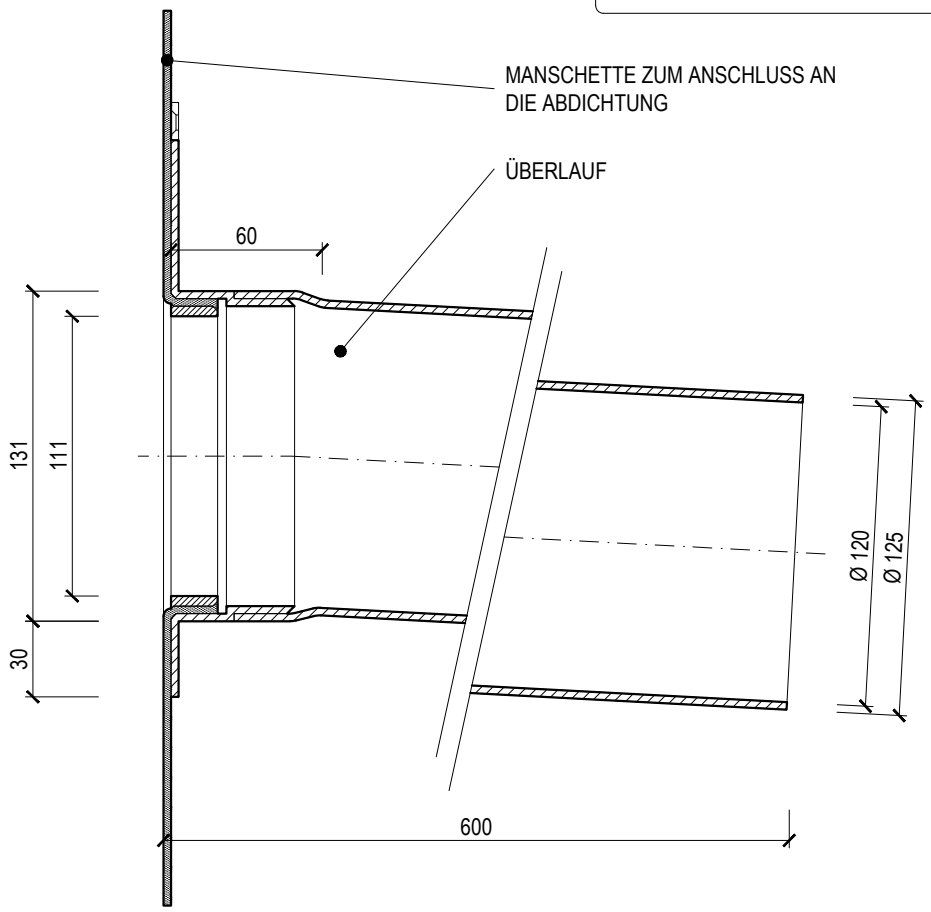

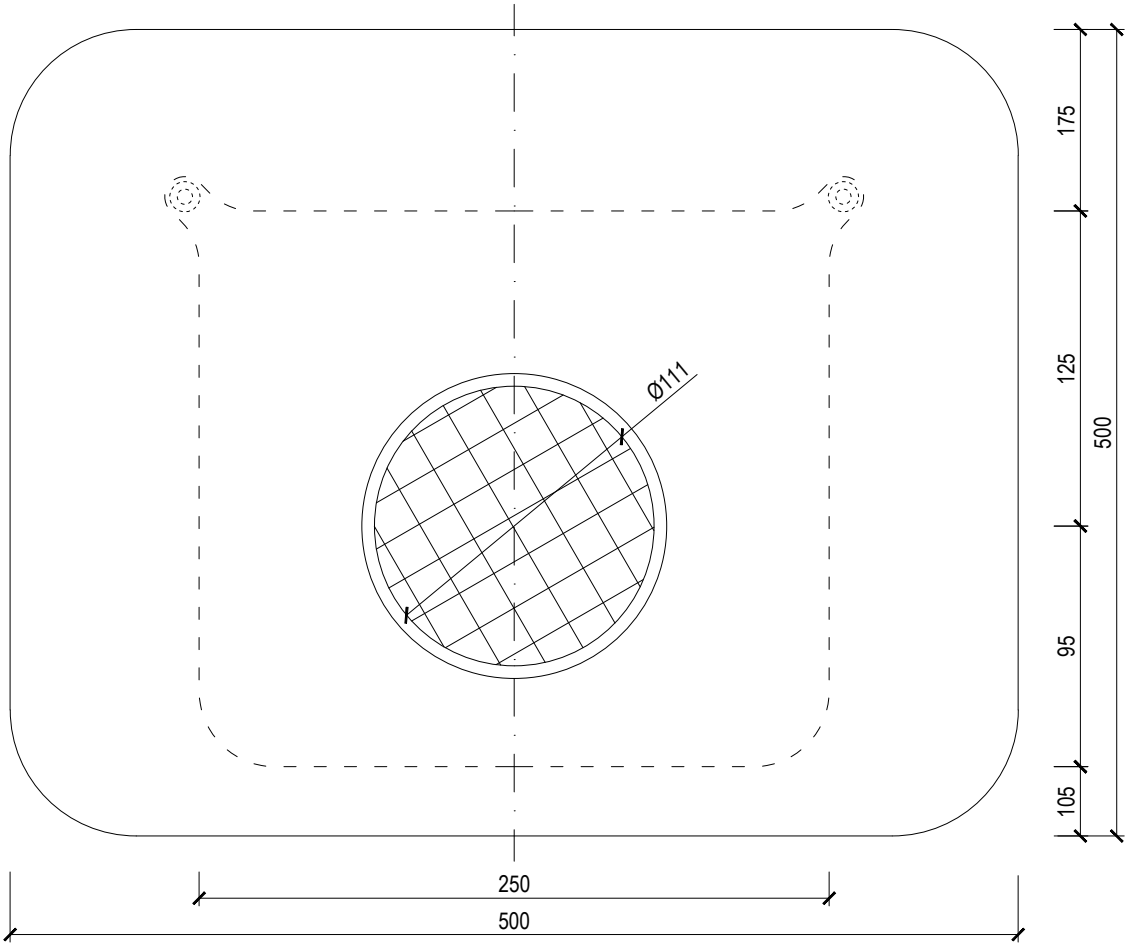

RUNDER NOTÜBERLAUF

TYPE: TWPP 125 ___	___ = manschetten auf bestellung (TPO, PE, EDPM, STE,...)	TOPWET ROOF ELEMENTS
CODE: 931820125	GEWICHT: 1,59 kg	WWW.TOPWET.CZ
MASSSTAB: 1:3	MATERIAL: POLYAMID	INFO: +420 777 701 241

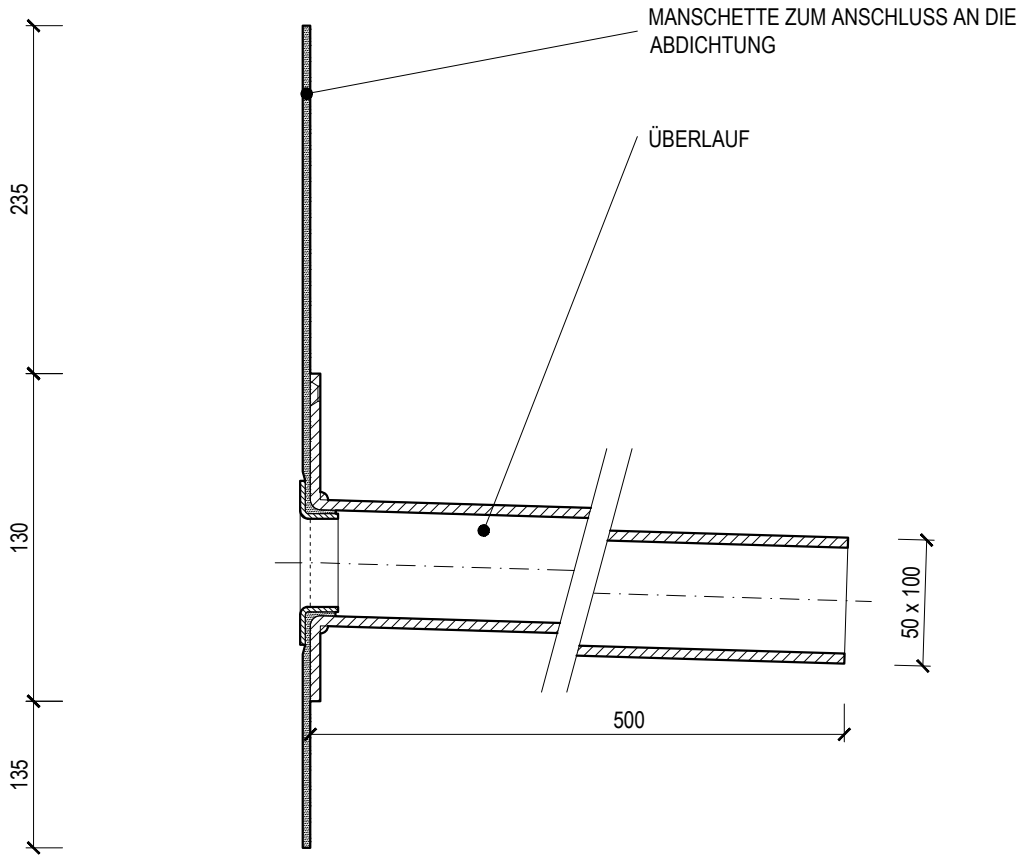

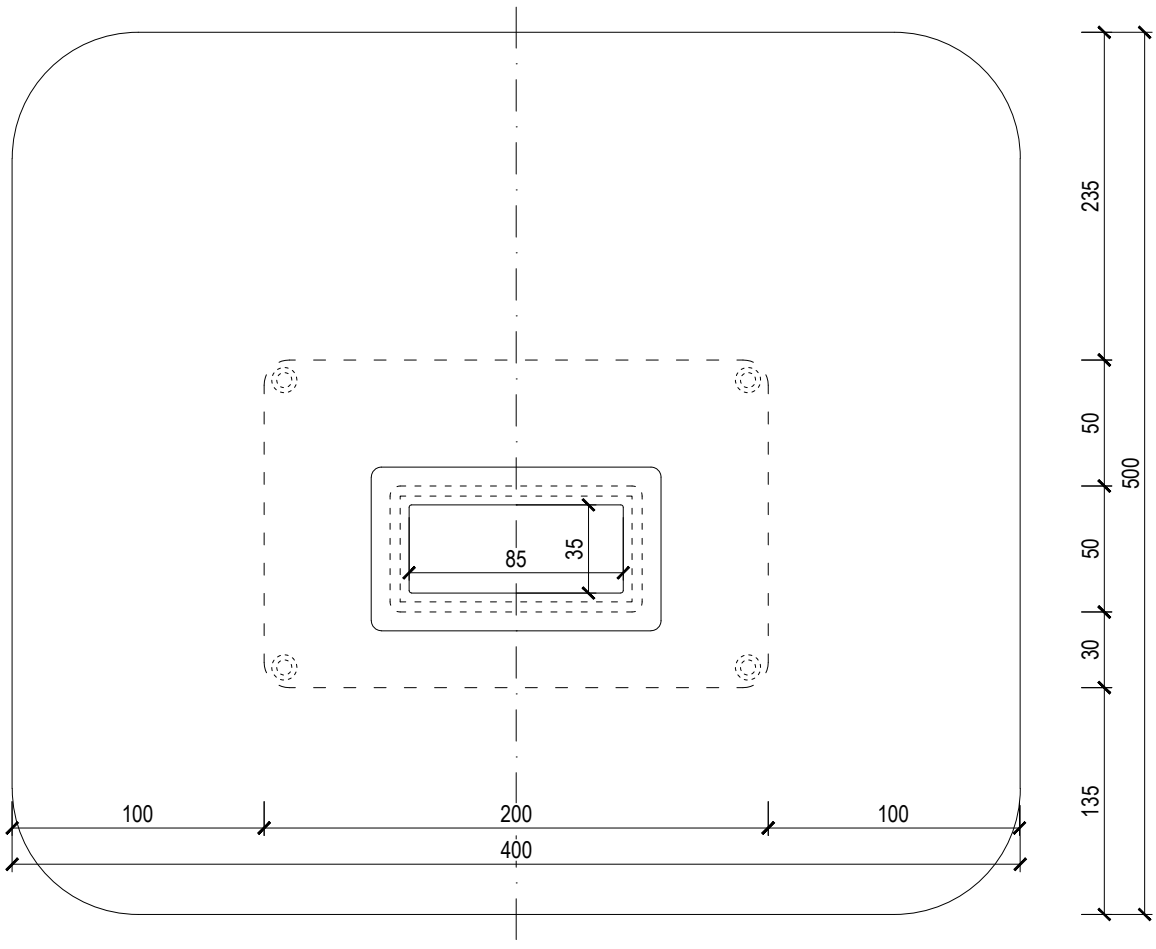

ECKIGER NOTÜBERLAUF

TYPE: TWPP 50 x100 BIT		TOPWET ROOF ELEMENTS
CODE: 932120050	GEWICHT: 1,84 kg	WWW.TOPWET.CZ
MASSSTAB: 1:3	MATERIAL: PVC	INFO: +420 777 701 241

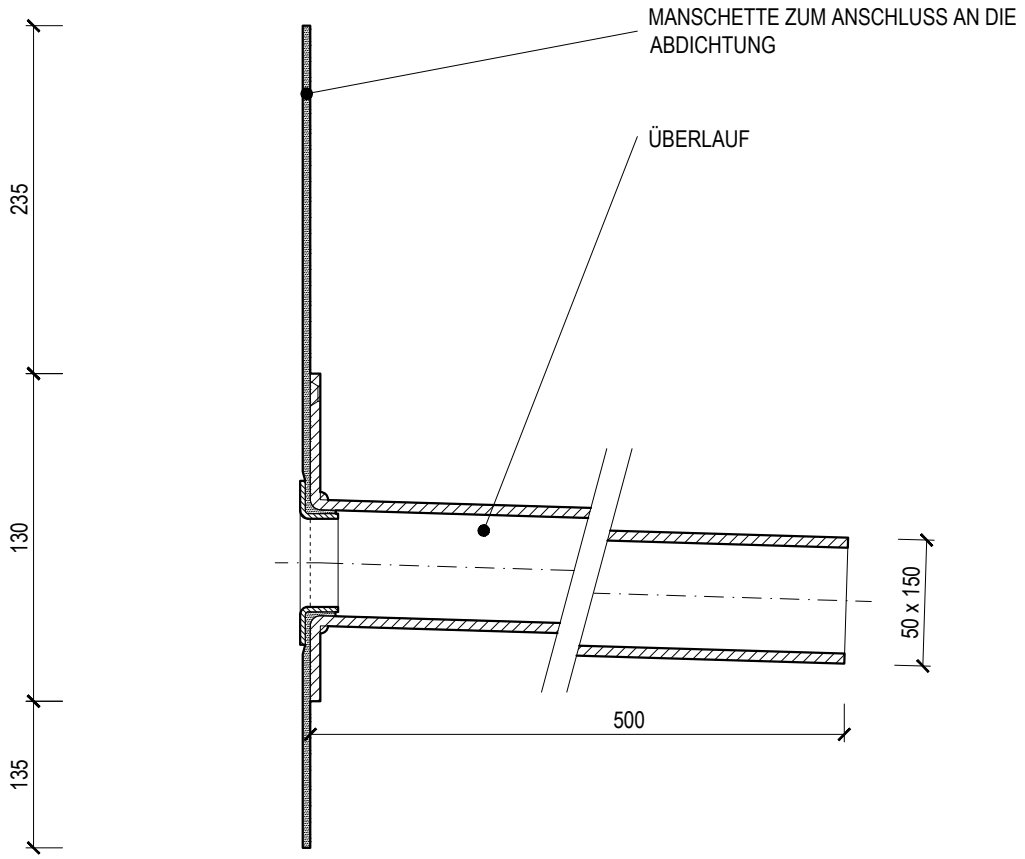

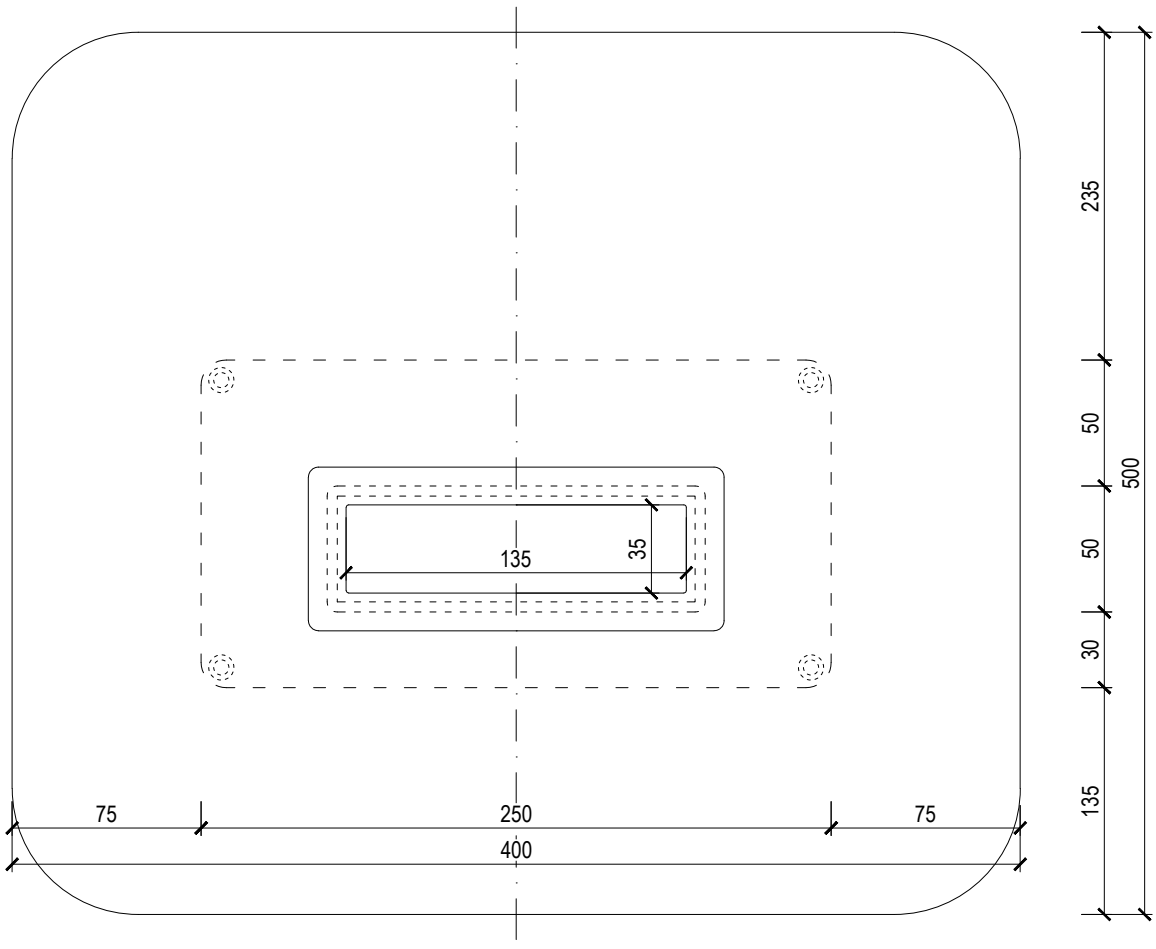

ECKIGER NOTÜBERLAUF

TYPE: TWPP 50 x150 BIT		TOPWET ROOF ELEMENTS
CODE: 932120075	GEWICHT: 2,18 kg	WWW.TOPWET.CZ
MASSSTAB: 1:3	MATERIAL: PVC	INFO: +420 777 701 241

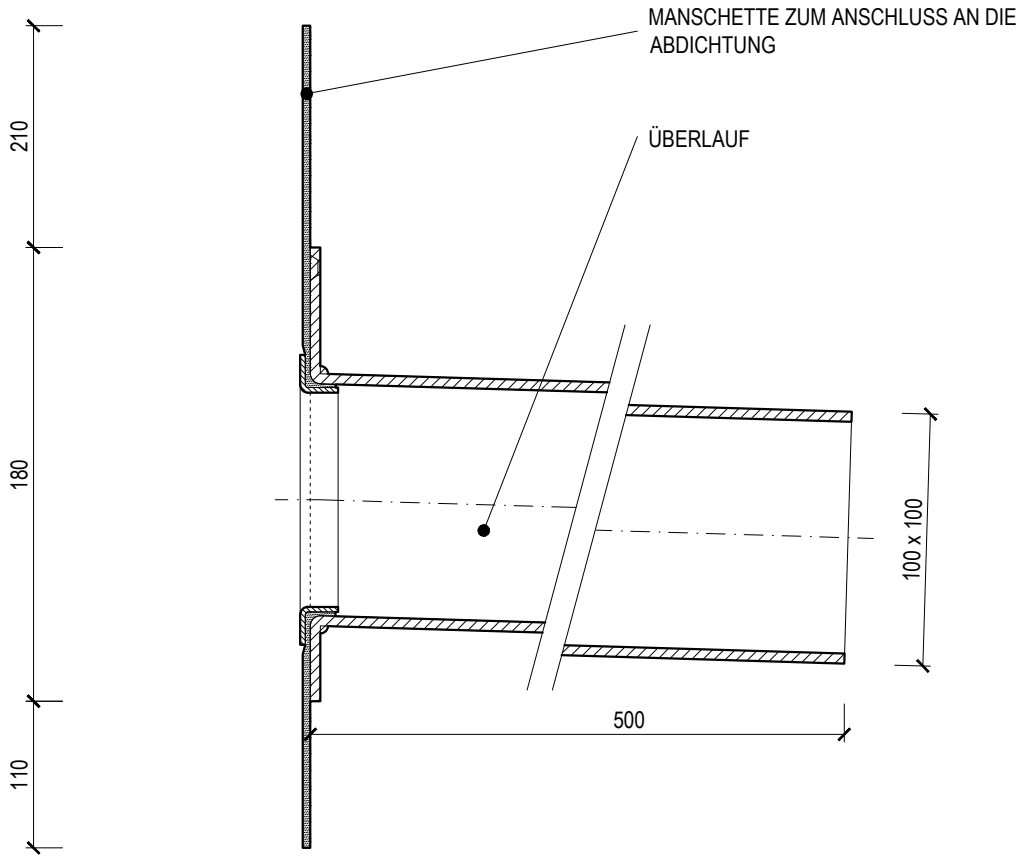

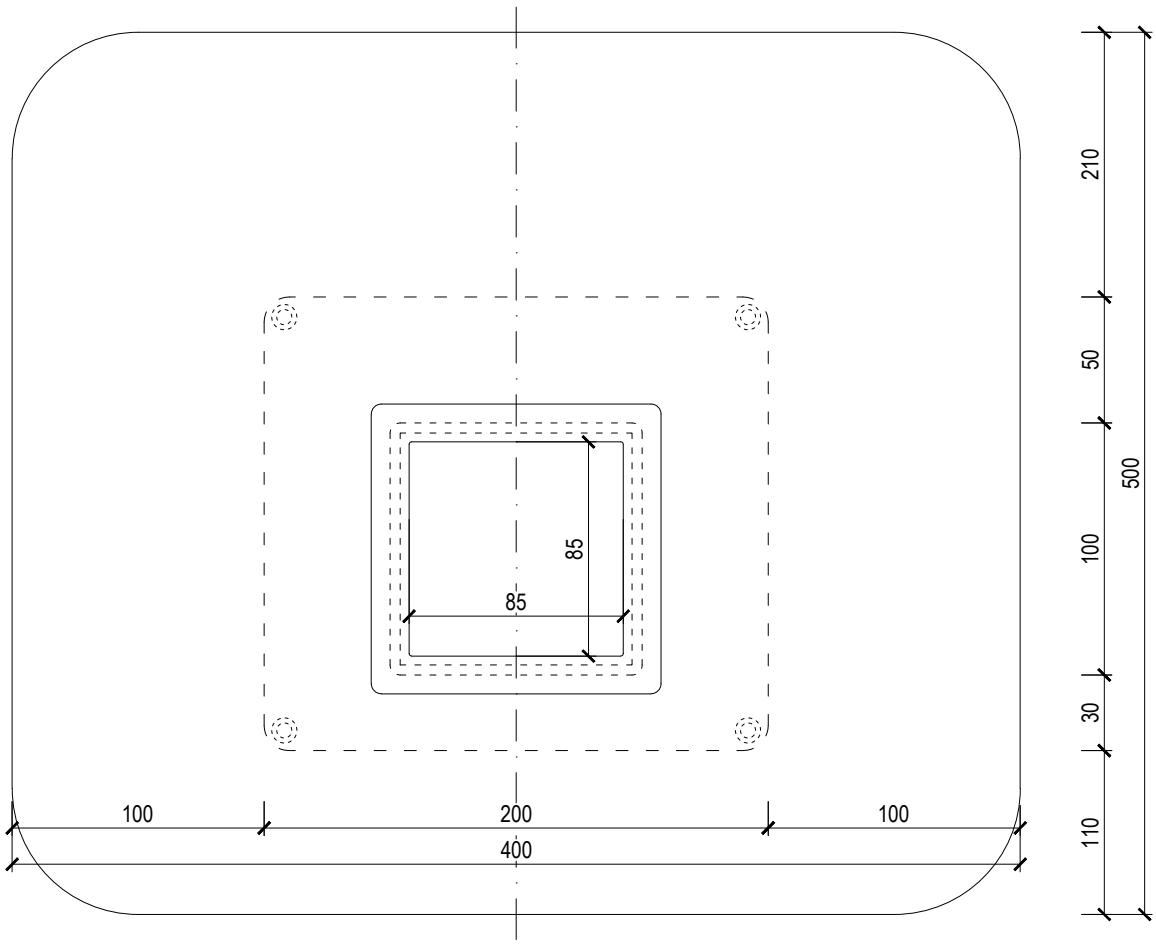

ECKIGER NOTÜBERLAUF

TYPE: TWPP 100 x100 BIT		TOPWET ROOF ELEMENTS
CODE: 932120100	GEWICHT: 2,45 kg	WWW.TOPWET.CZ
MASSSTAB: 1:3	MATERIAL: PVC	INFO: +420 777 701 241

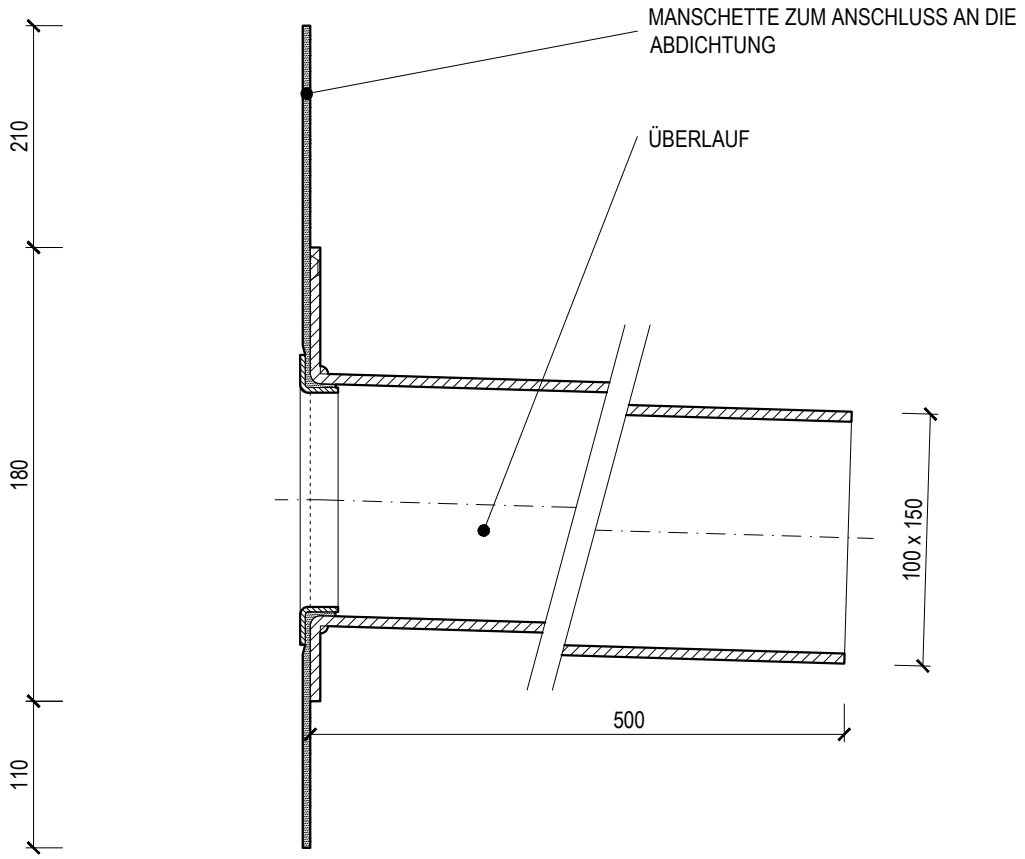

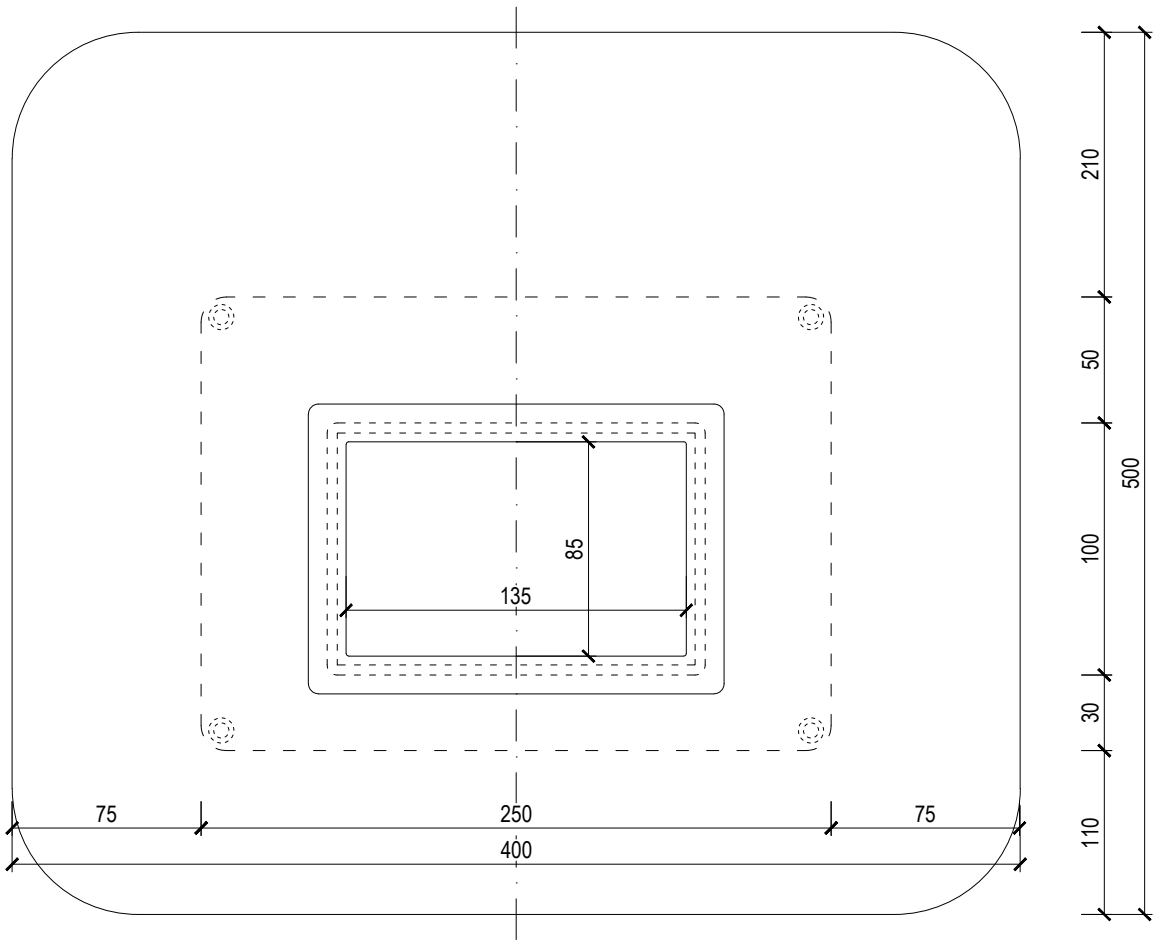

ECKIGER NOTÜBERLAUF

TYPE: TWPP 100 x 150 BIT		TOPWET ROOF ELEMENTS
CODE: 932120150	GEWICHT: 3,06 kg	WWW.TOPWET.CZ
MASSSTAB: 1:3	MATERIAL: PVC	INFO: +420 777 701 241

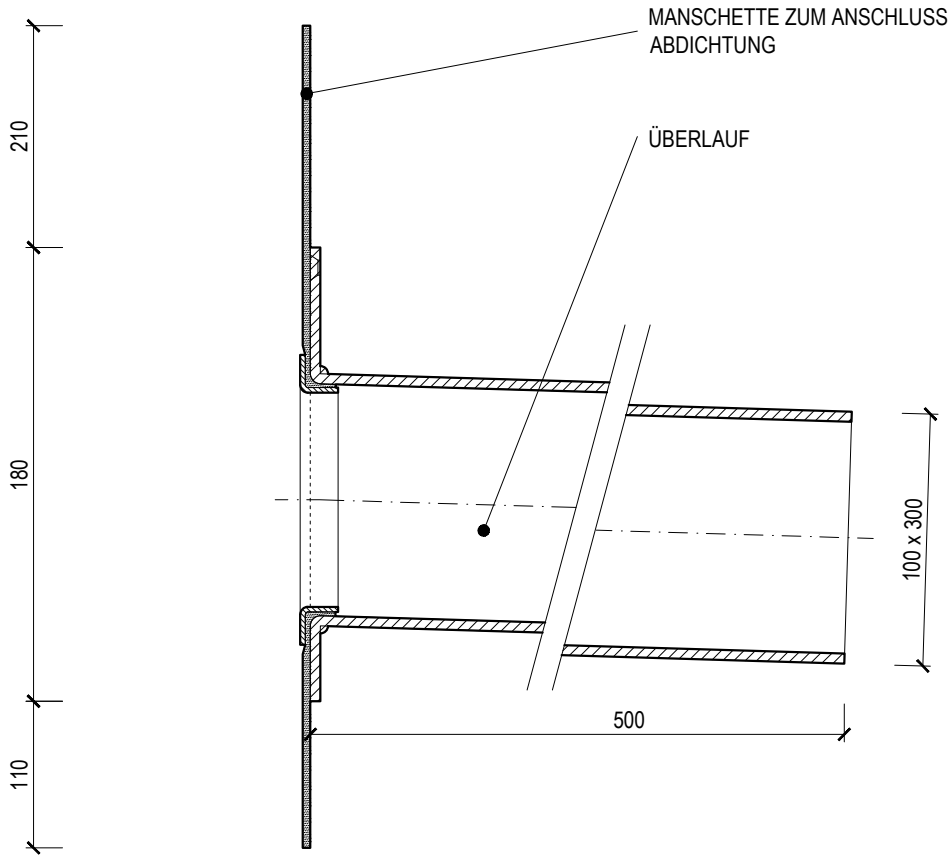

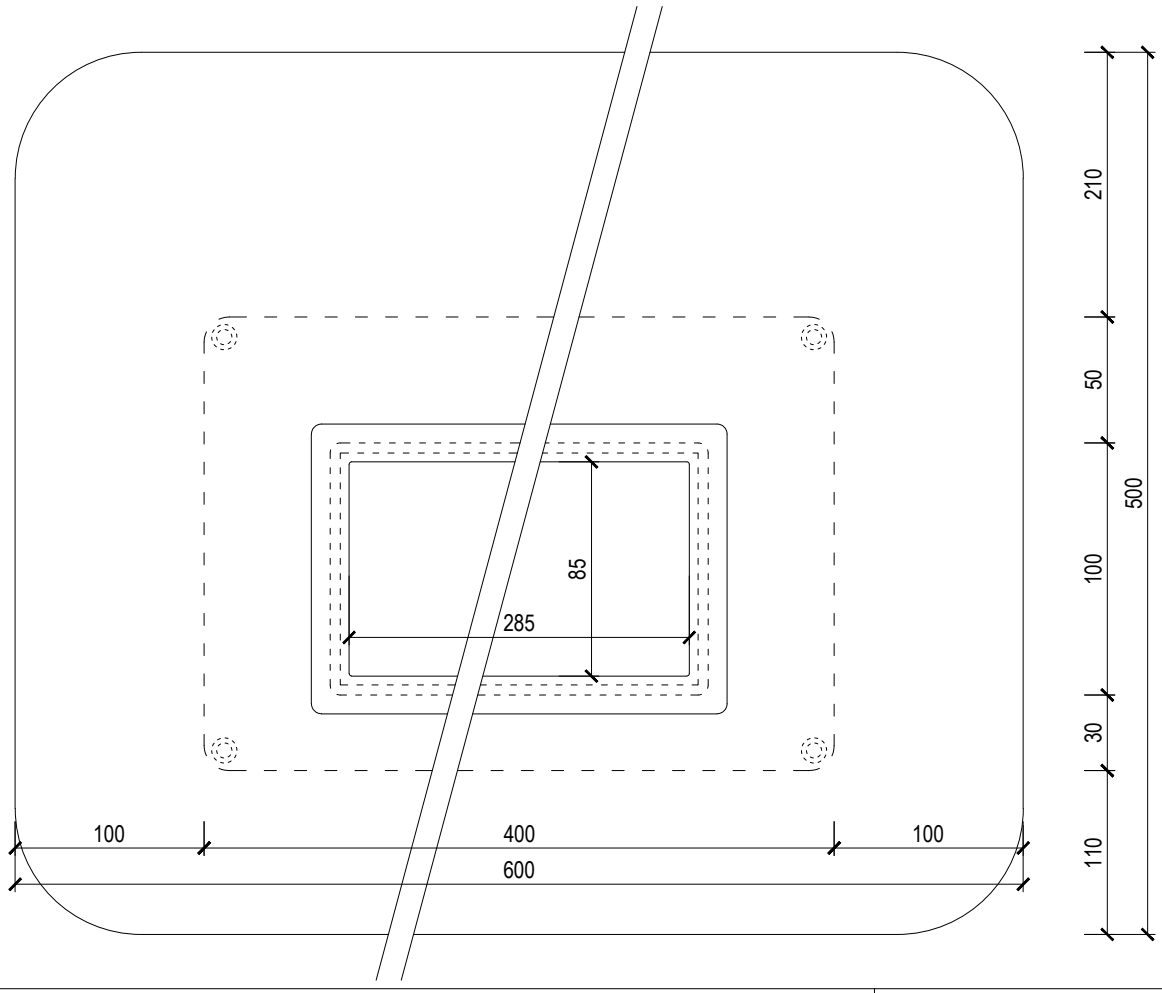

ECKIGER NOTÜBERLAUF

TYPE: TWPP 100 x 300 BIT		TOPWET ROOF ELEMENTS
CODE: 932120300	GEWICHT: 4,24 kg	WWW.TOPWET.CZ
MASSSTAB: 1:3	MATERIAL: PVC	INFO: +420 777 701 241

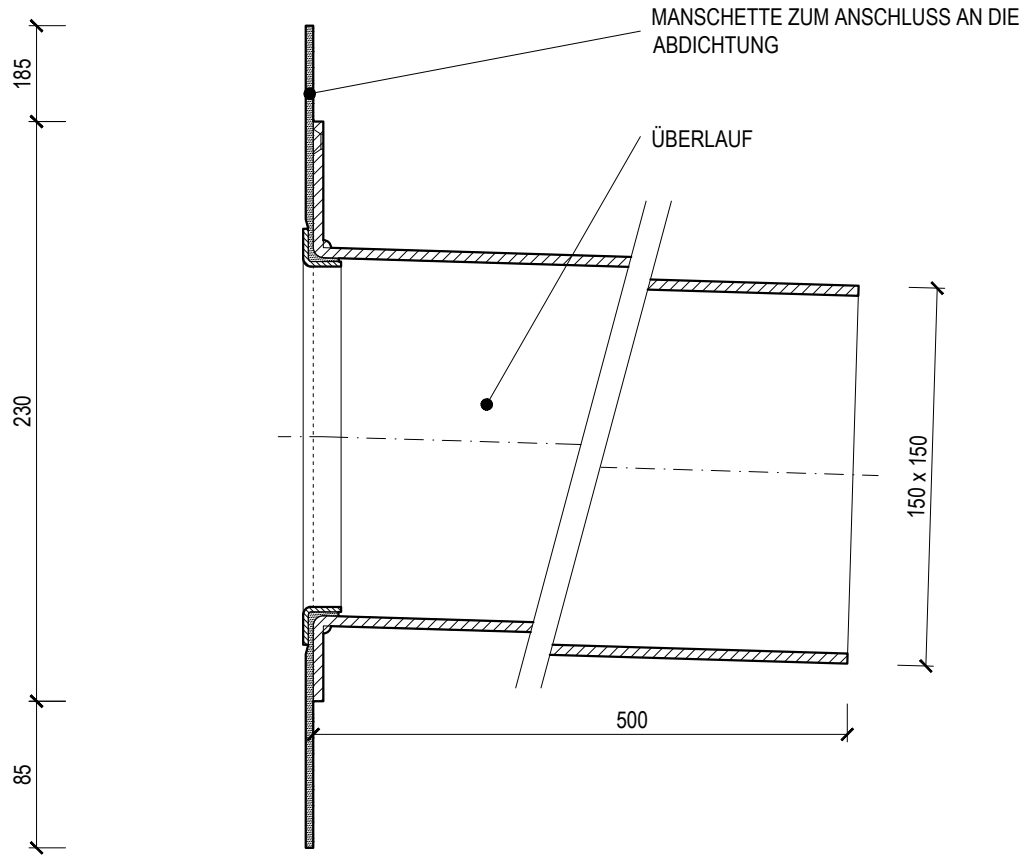

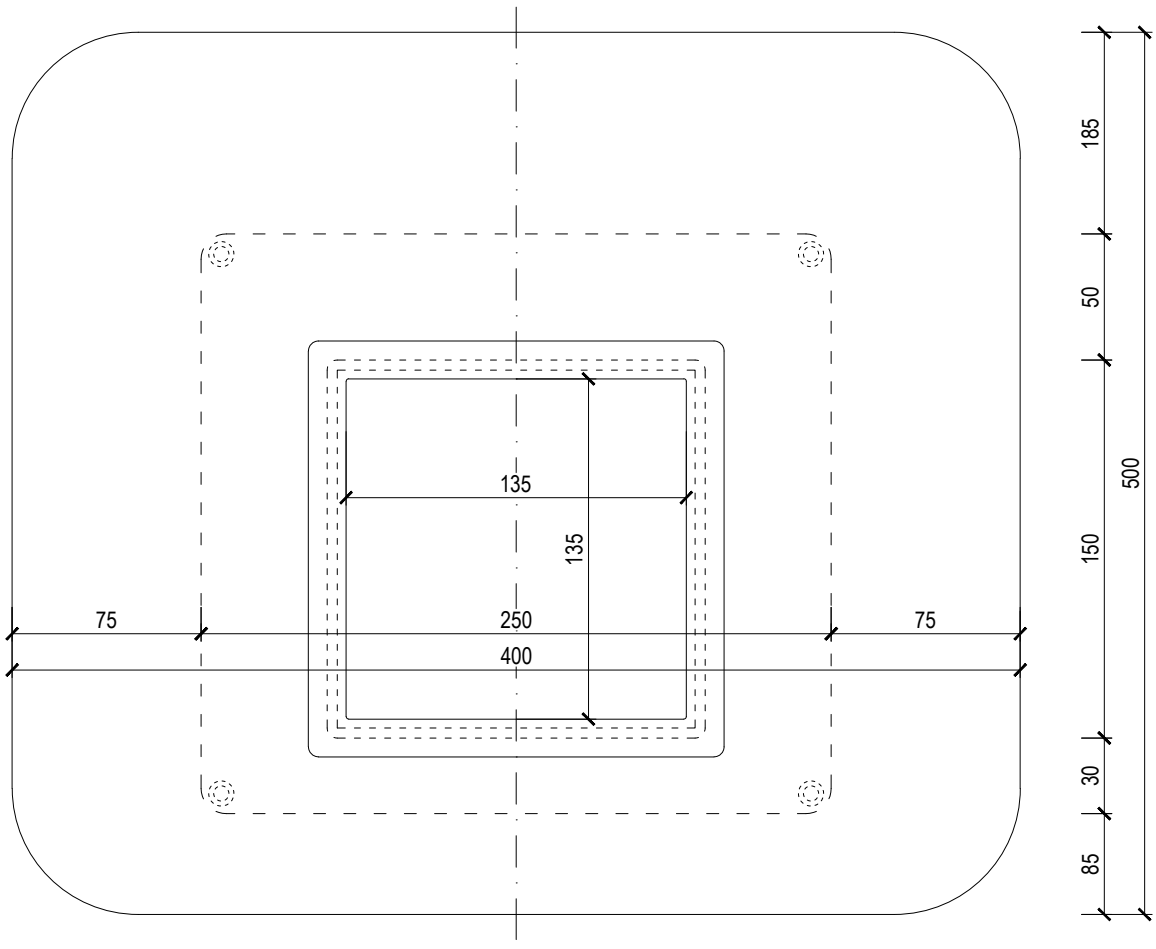

ECKIGER NOTÜBERLAUF

TYPE: TWPP 150 x 150 BIT		TOPWET ROOF ELEMENTS
CODE: 932120301	GEWICHT: 2,94 kg	WWW.TOPWET.CZ
MASSSTAB: 1:3	MATERIAL: PVC	INFO: +420 777 701 241

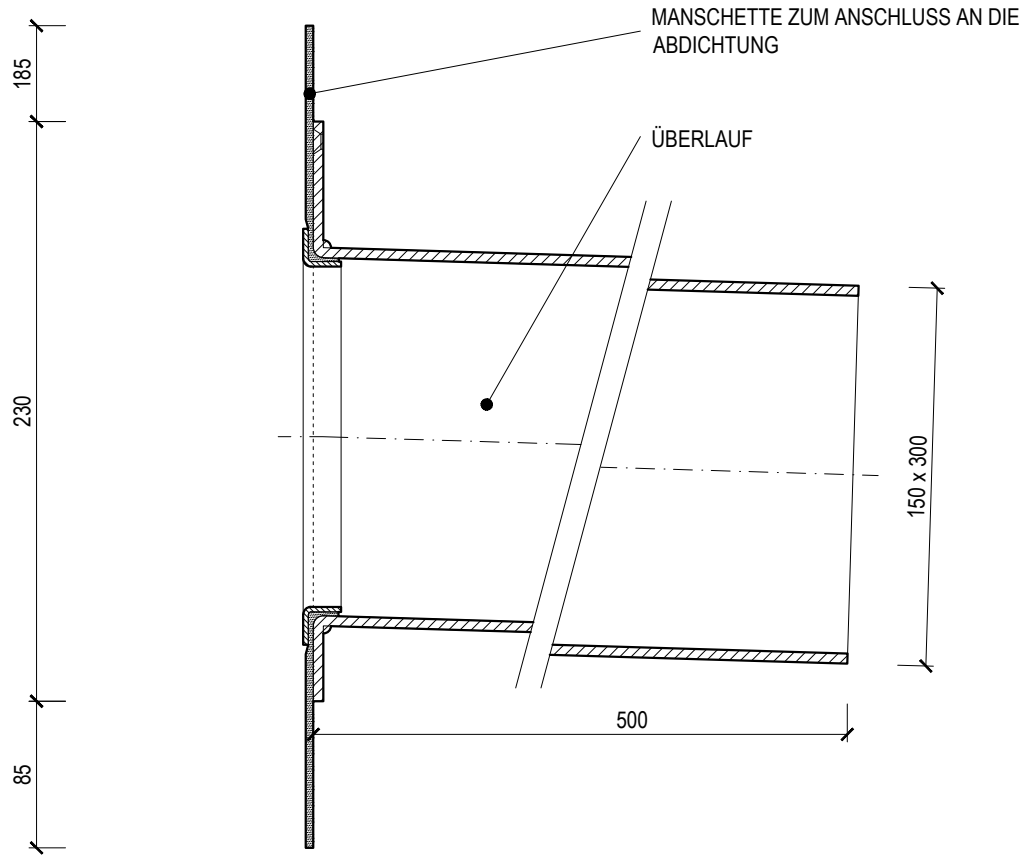

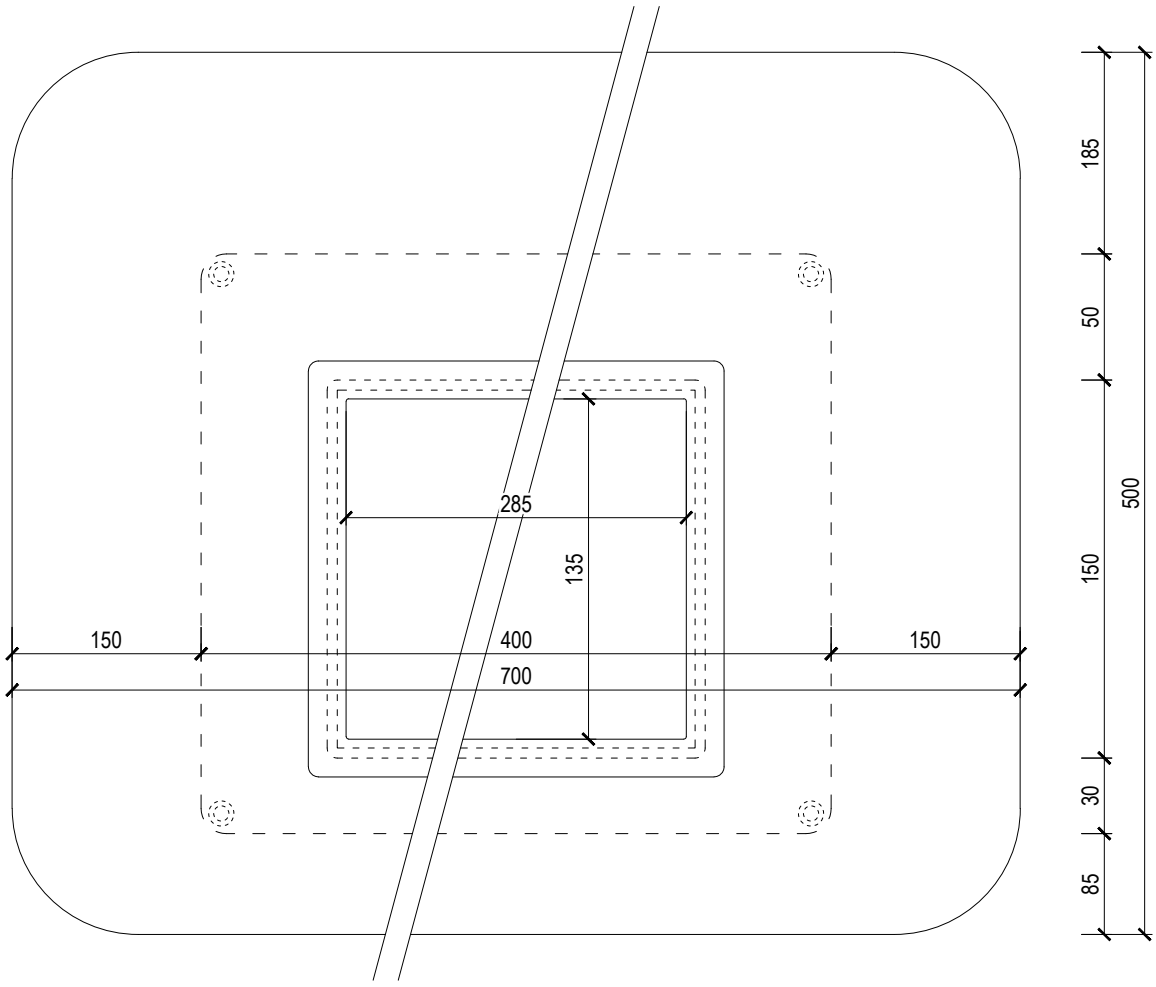

ECKIGER NOTÜBERLAUF

TYPE: TWPP 150 x 300 BIT		TOPWET ROOF ELEMENTS
CODE: 932120450	GEWICHT: 4,85 kg	WWW.TOPWET.CZ
MASSSTAB: 1:3	MATERIAL: PVC	INFO: +420 777 701 241

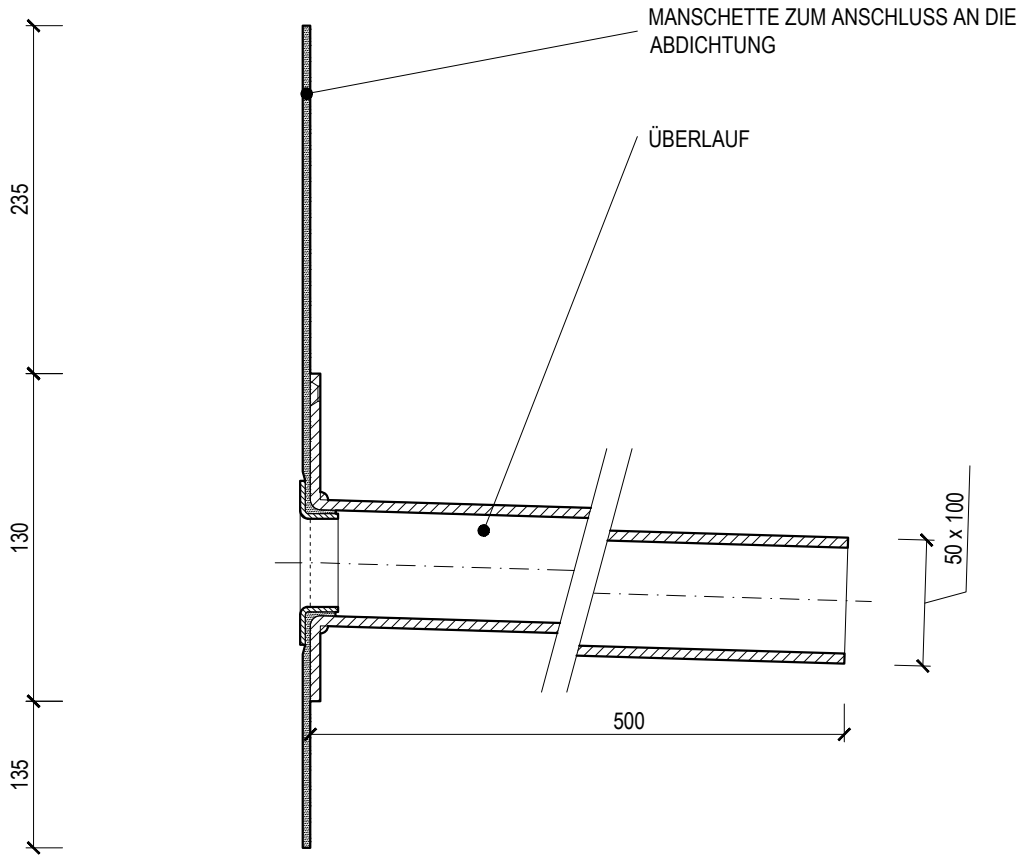

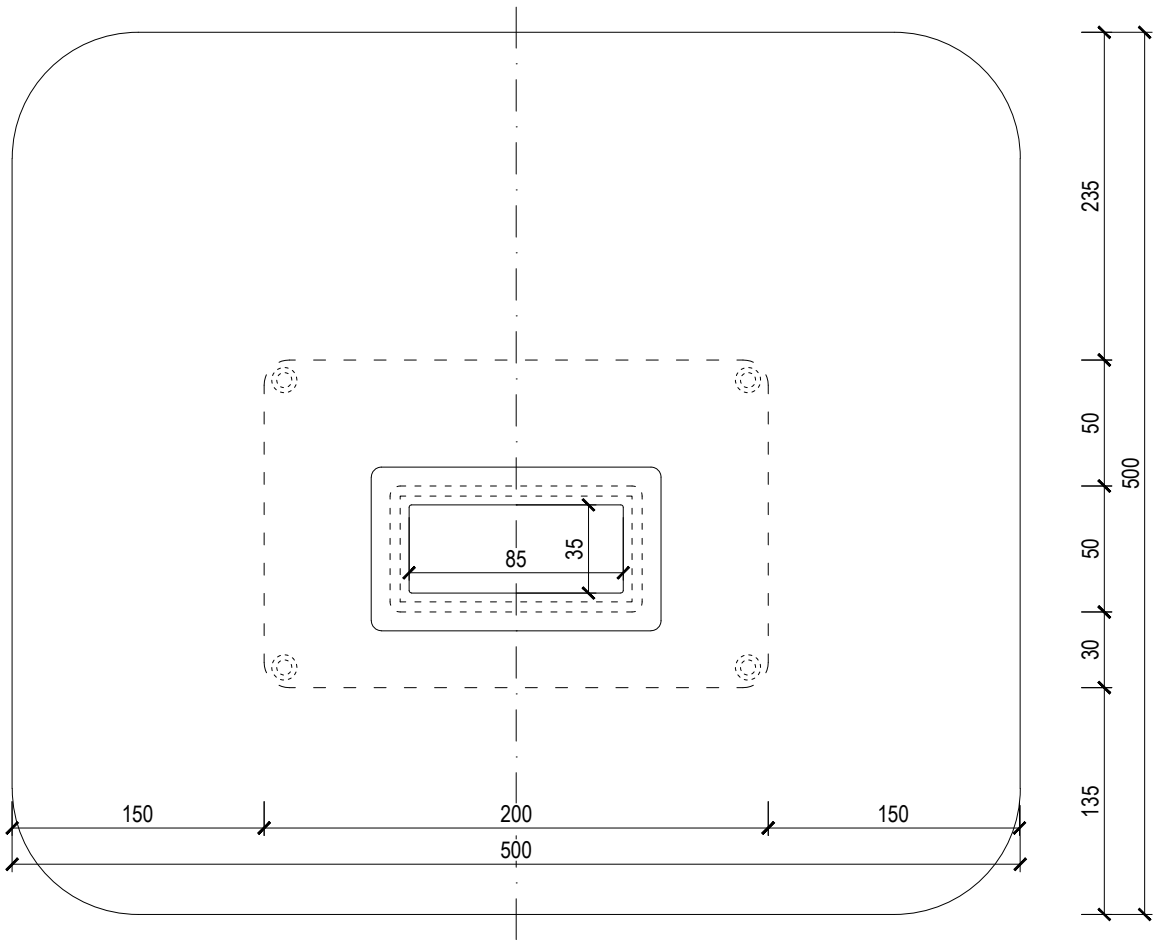

ECKIGER NOTÜBERLAUF

TYPE: TWPP 50 x100 PVC		TOPWET ROOF ELEMENTS
CODE: 932220050	GEWICHT: 1,40 kg	WWW.TOPWET.CZ
MASSSTAB: 1:3	MATERIAL: PVC	INFO: +420 777 701 241

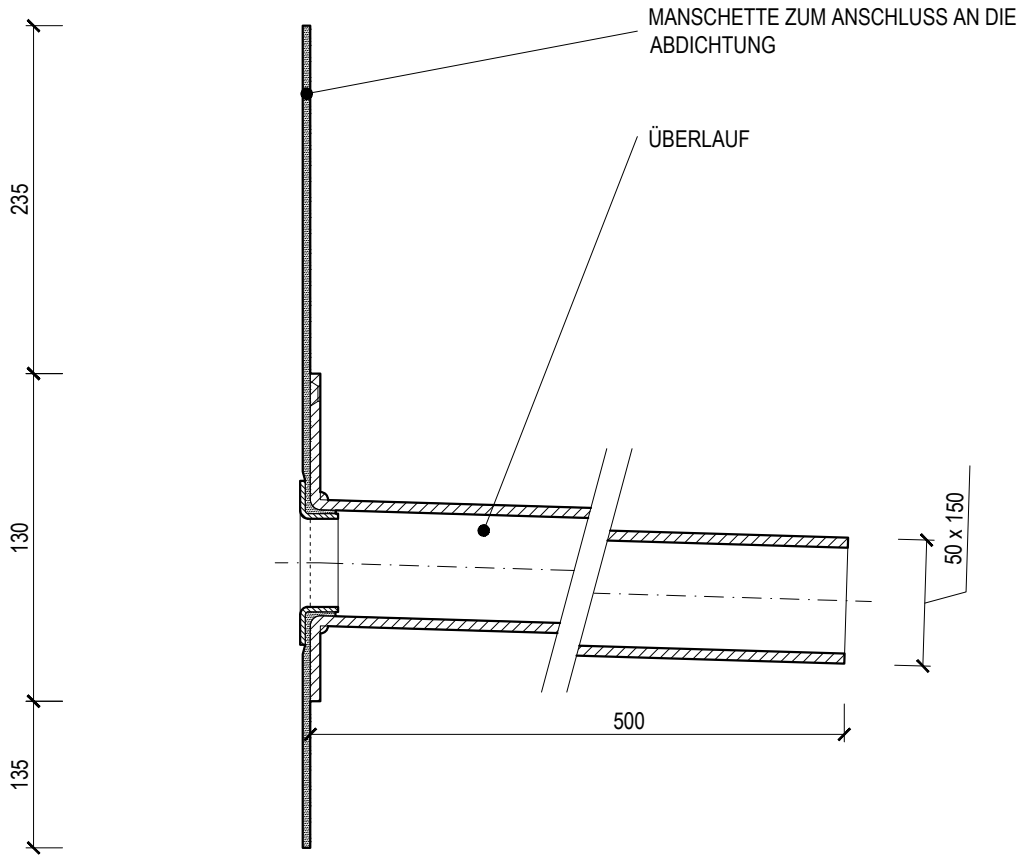

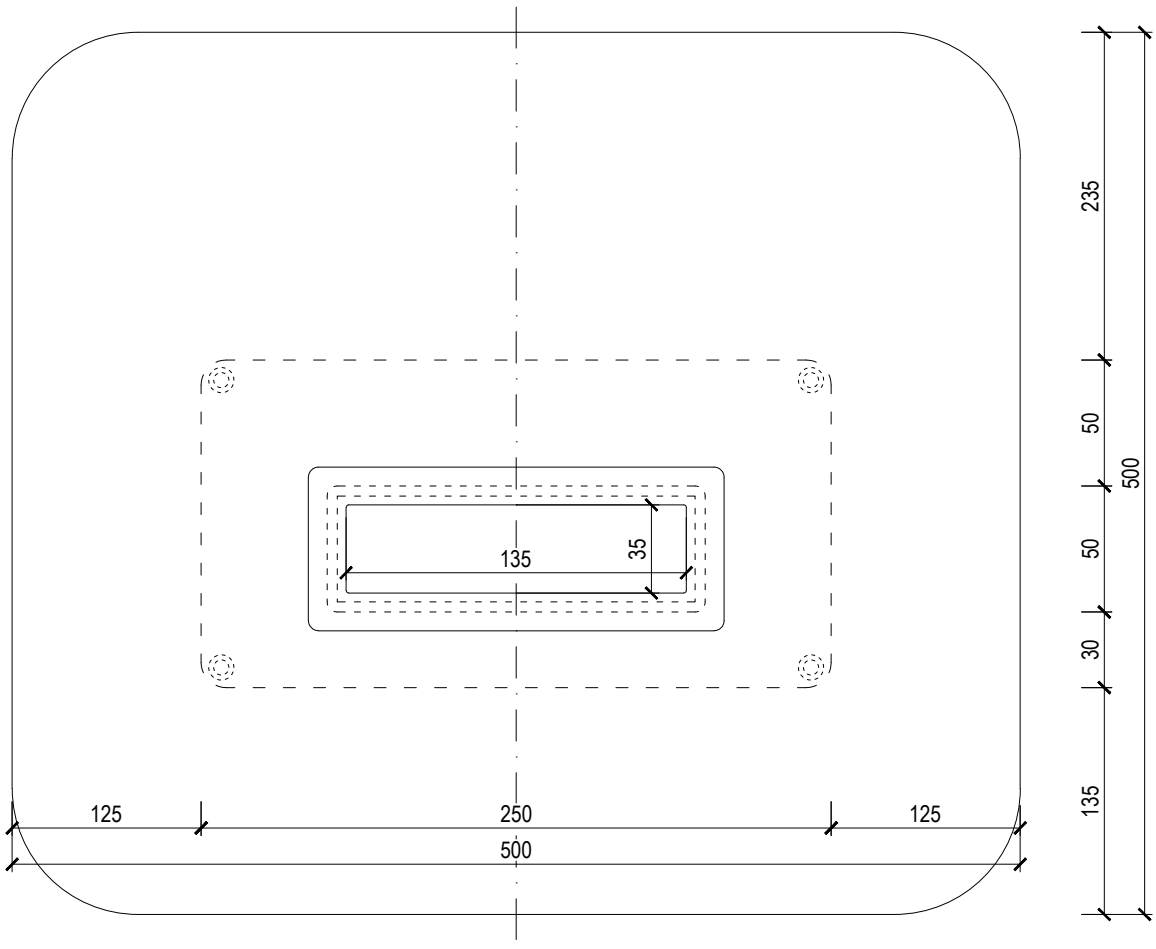

ECKIGER NOTÜBERLAUF

TYPE: TWPP 50 x150 PVC		TOPWET ROOF ELEMENTS
CODE: 932220075	GEWICHT: 1,75 kg	WWW.TOPWET.CZ
MASSSTAB: 1:3	MATERIAL: PVC	INFO: +420 777 701 241

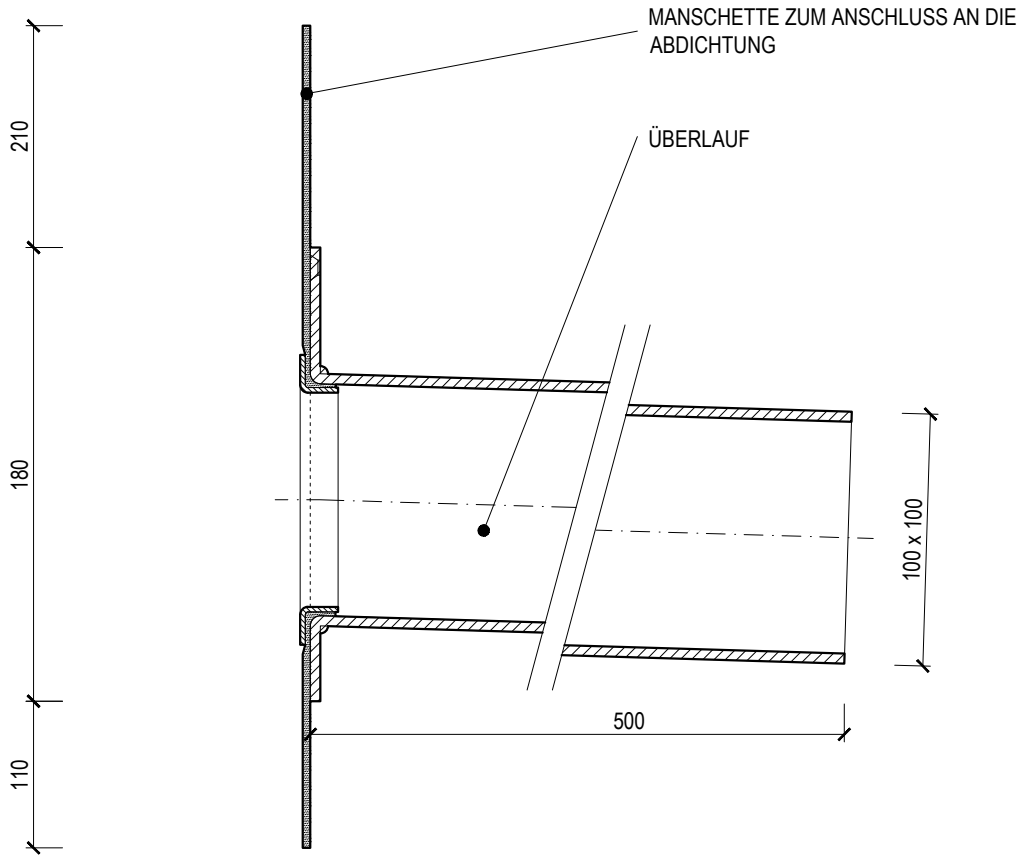

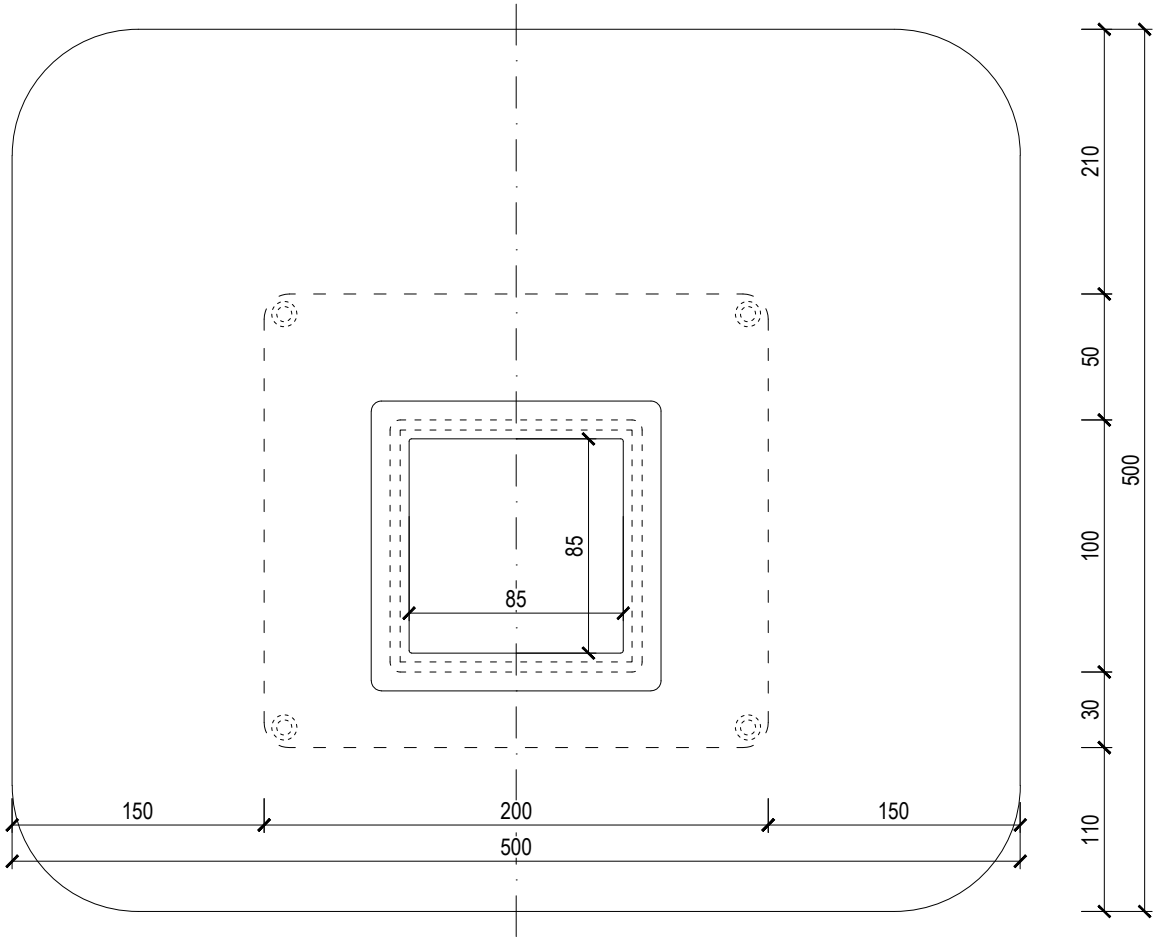

ECKIGER NOTÜBERLAUF

TYPE: TWPP 100 x100 PVC		TOPWET ROOF ELEMENTS
CODE: 932220100	GEWICHT: 2,01 kg	WWW.TOPWET.CZ
MASSSTAB: 1:3	MATERIAL: PVC	INFO: +420 777 701 241

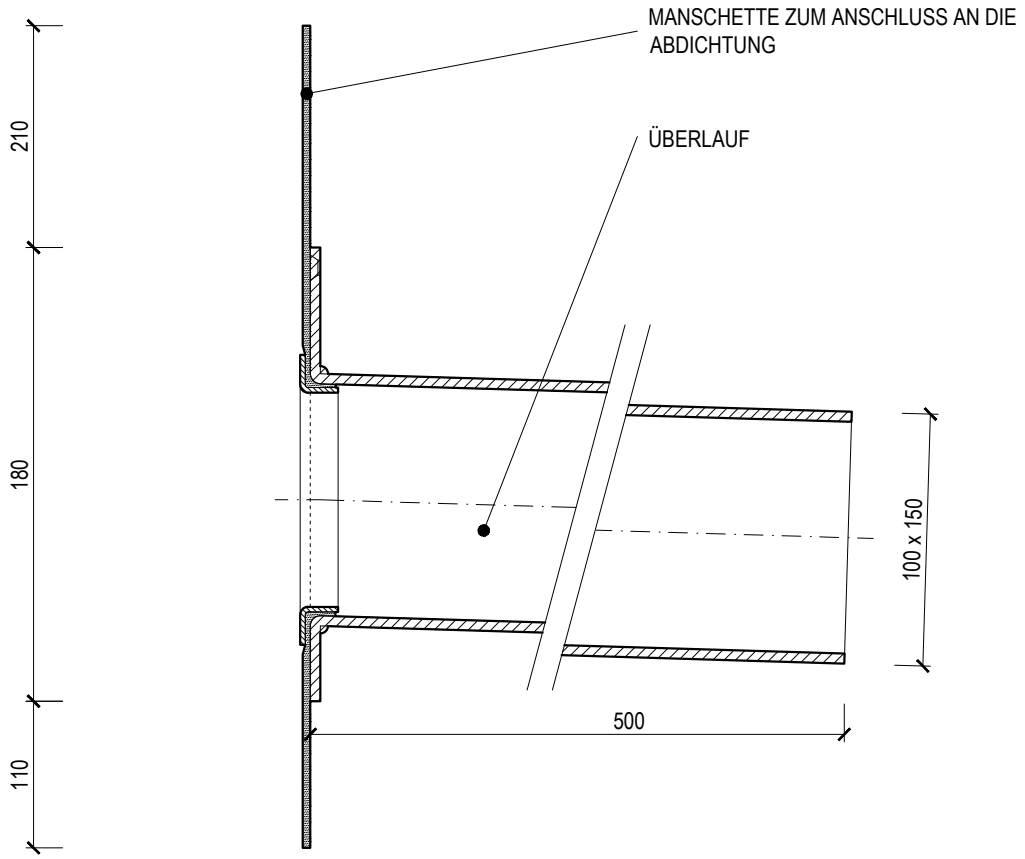

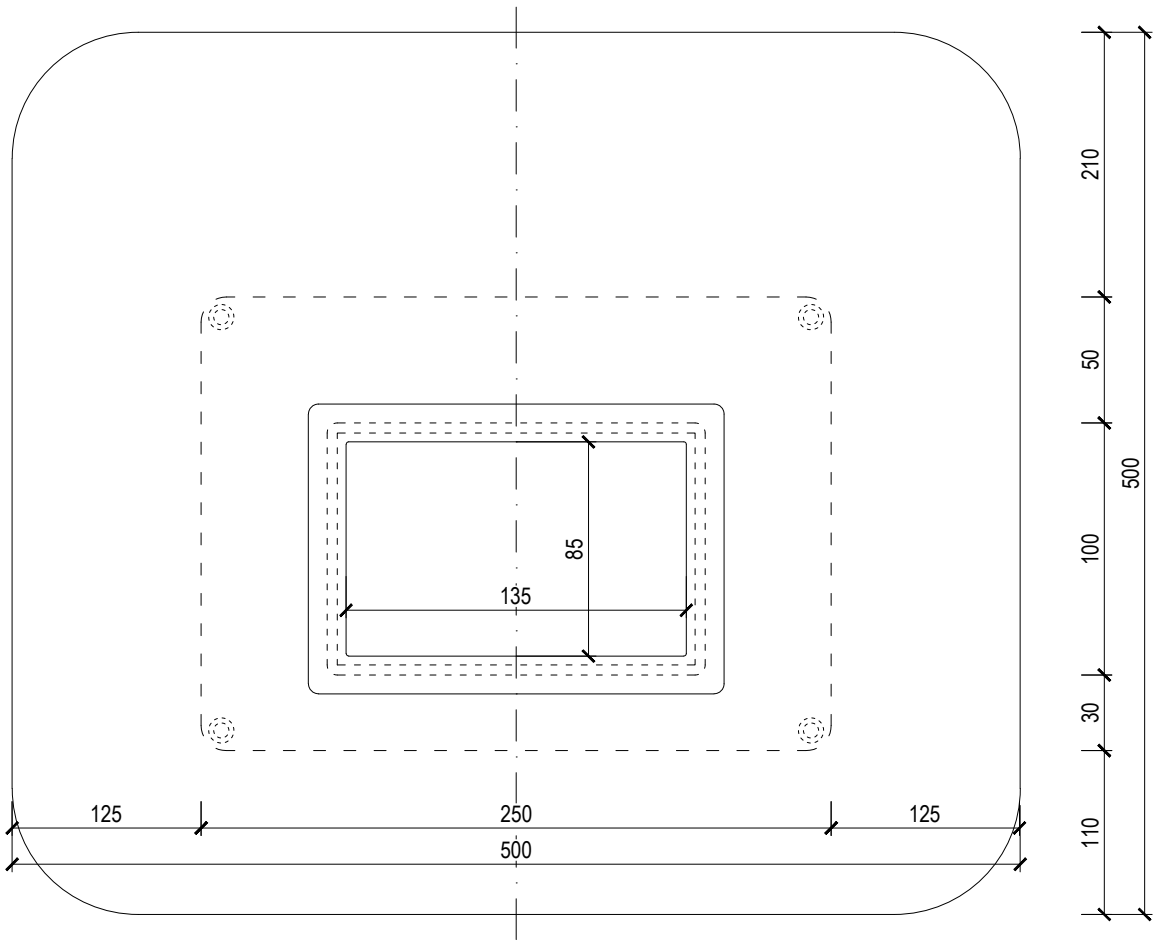

ECKIGER NOTÜBERLAUF

TYPE: TWPP 100 x 150 PVC		TOPWET ROOF ELEMENTS
CODE: 932220150	GEWICHT: 2,62 kg	WWW.TOPWET.CZ
MASSSTAB: 1:3	MATERIAL: PVC	INFO: +420 777 701 241

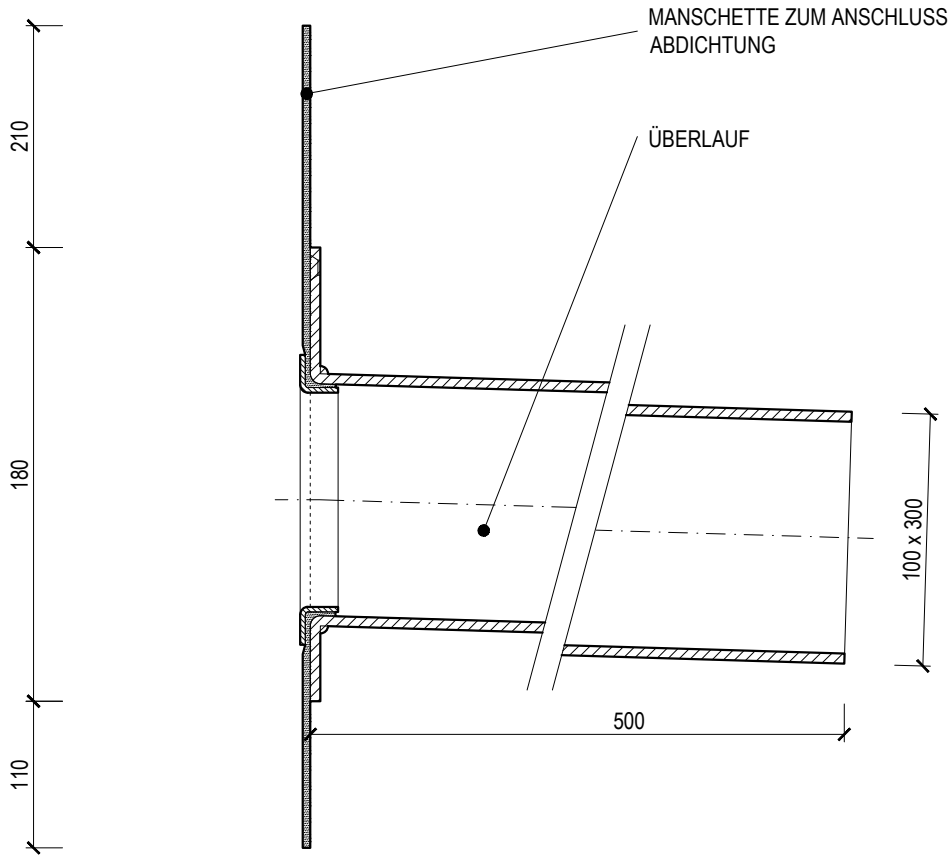

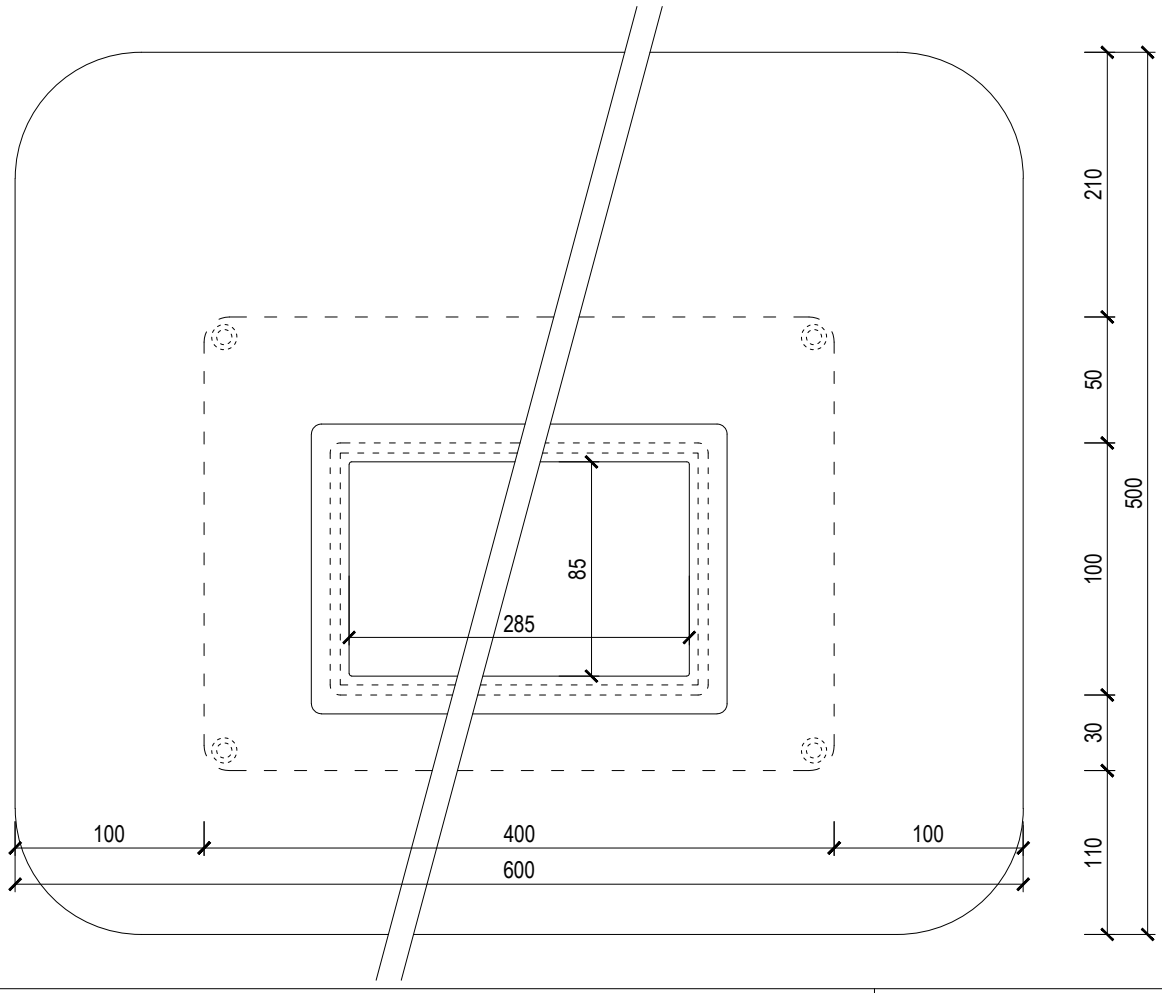

ECKIGER NOTÜBERLAUF

TYPE: TWPP 100 x 300 PVC		TOPWET ROOF ELEMENTS
CODE: 932220300	GEWICHT: 3,80 kg	WWW.TOPWET.CZ
MASSSTAB: 1:3	MATERIAL: PVC	INFO: +420 777 701 241

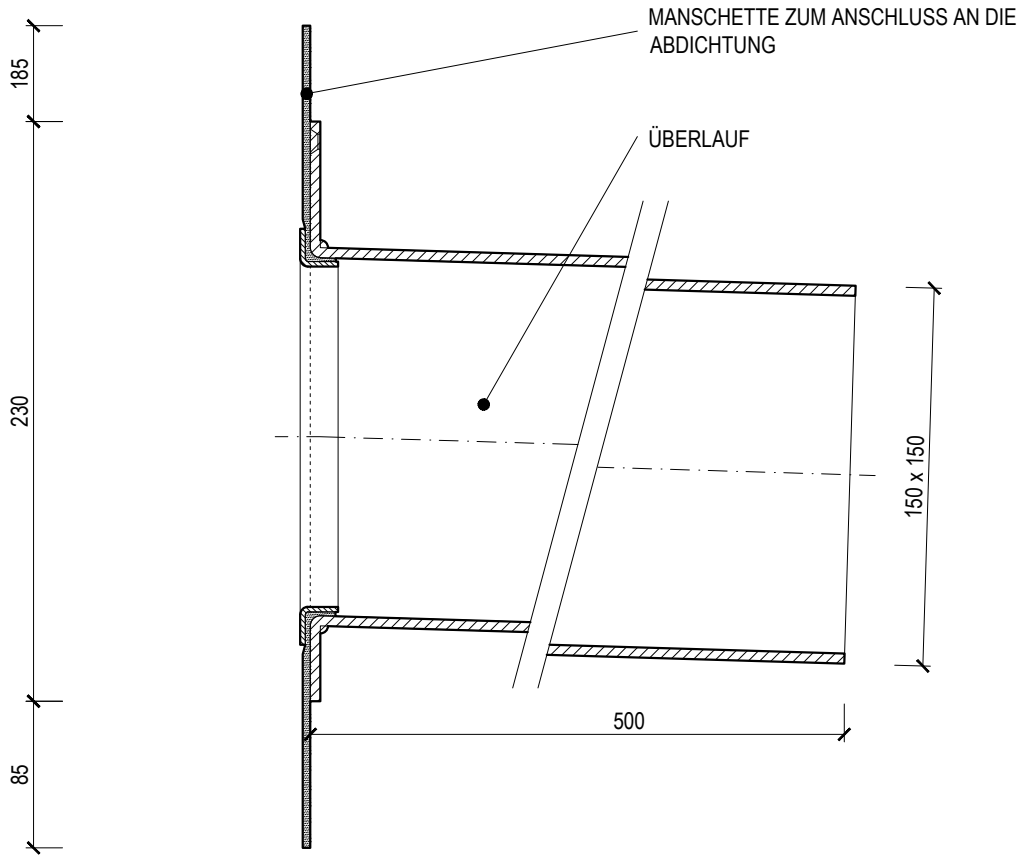

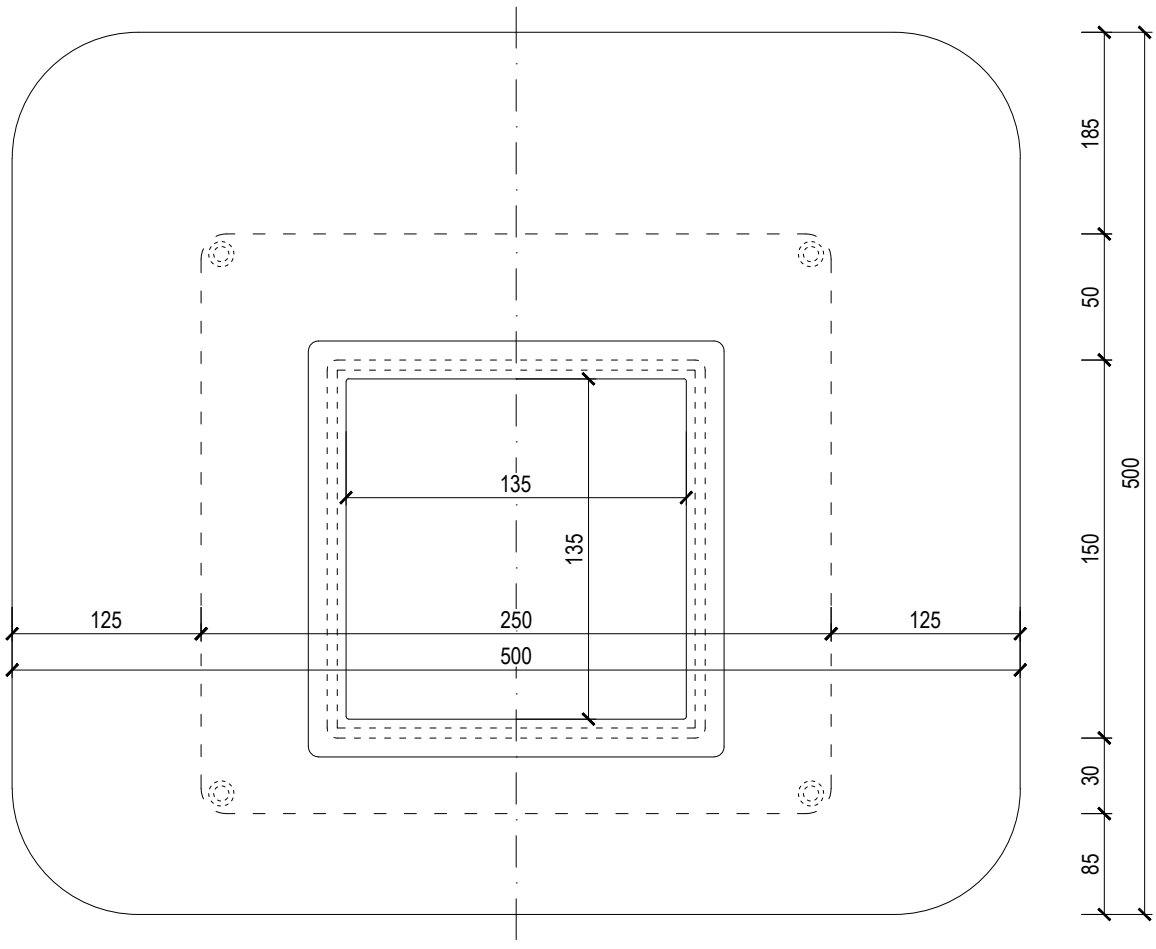

ECKIGER NOTÜBERLAUF

TYPE: TWPP 150 x 150 PVC		TOPWET ROOF ELEMENTS
CODE: 932220301	GEWICHT: 2,50 kg	WWW.TOPWET.CZ
MASSSTAB: 1:3	MATERIAL: PVC	INFO: +420 777 701 241

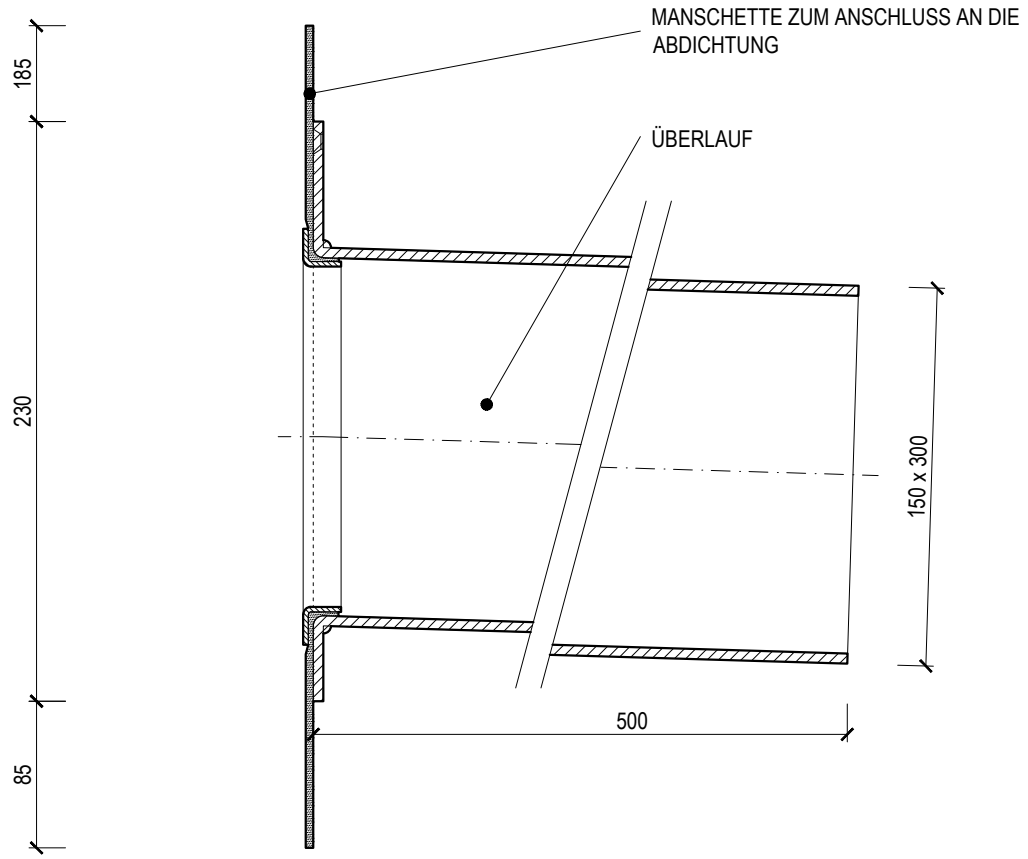

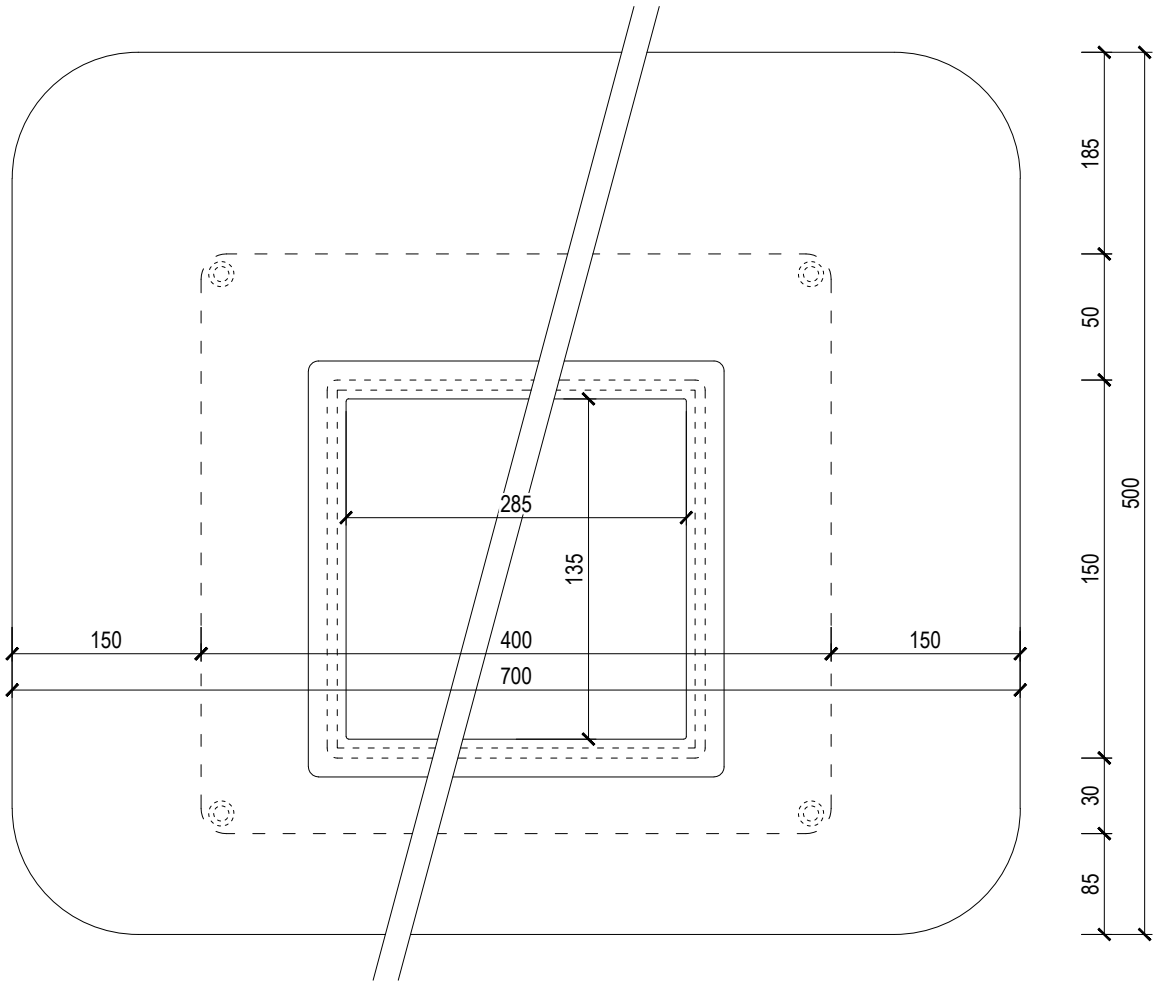

ECKIGER NOTÜBERLAUF

TYPE: TWPP 150 x 300 PVC		TOPWET ROOF ELEMENTS
CODE: 932220450	GEWICHT: 4,41 kg	WWW.TOPWET.CZ
MASSSTAB: 1:3	MATERIAL: PVC	INFO: +420 777 701 241

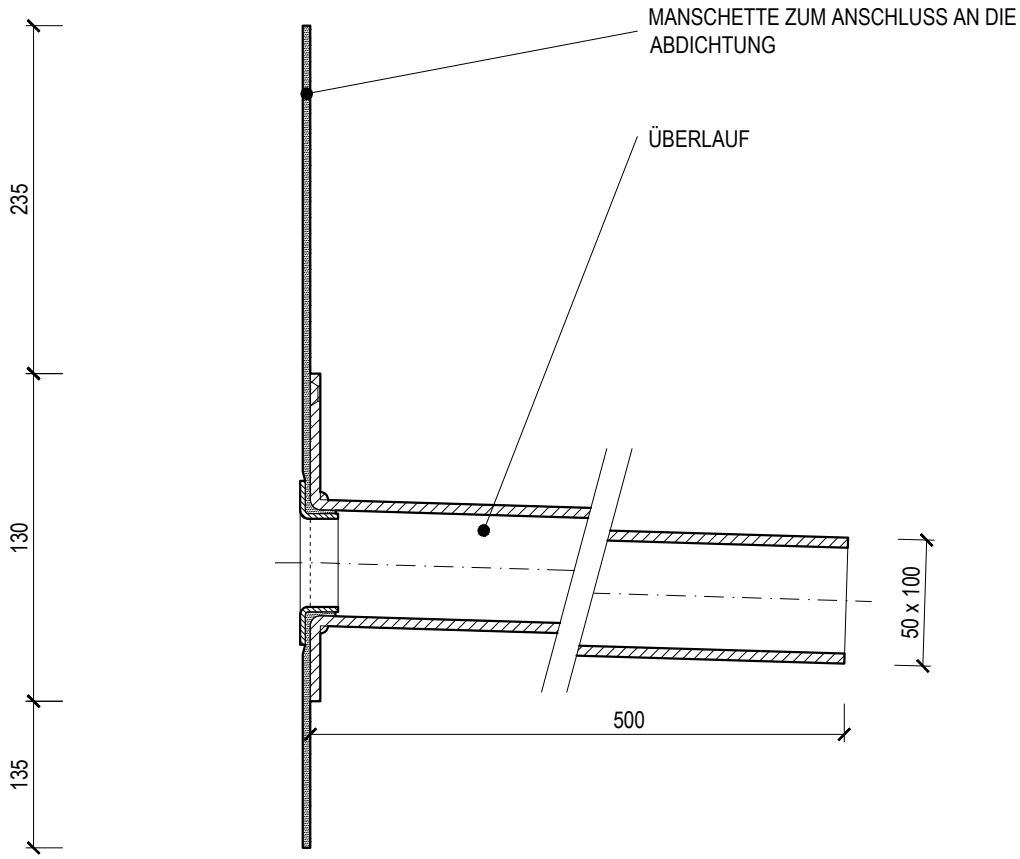

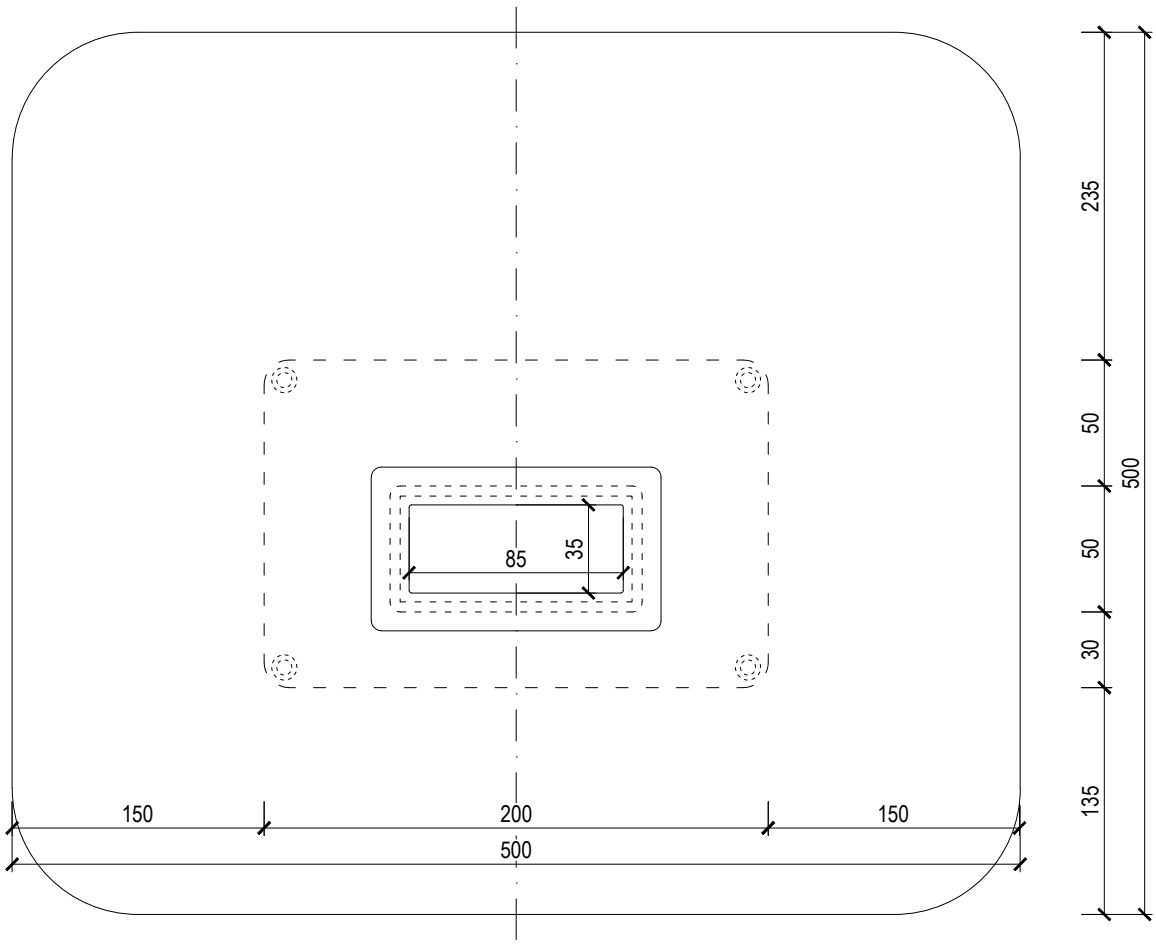

ECKIGER NOTÜBERLAUF

TYPE: TWPP 50 x100 ___	___ = manschetten auf bestellung (TPO, PE, EDPM, STE,...)	TOPWET ROOF ELEMENTS
CODE: 932820050	GEWICHT: 1,40 kg	WWW.TOPWET.CZ
MASSSTAB: 1:3	MATERIAL: PVC	INFO: +420 777 701 241

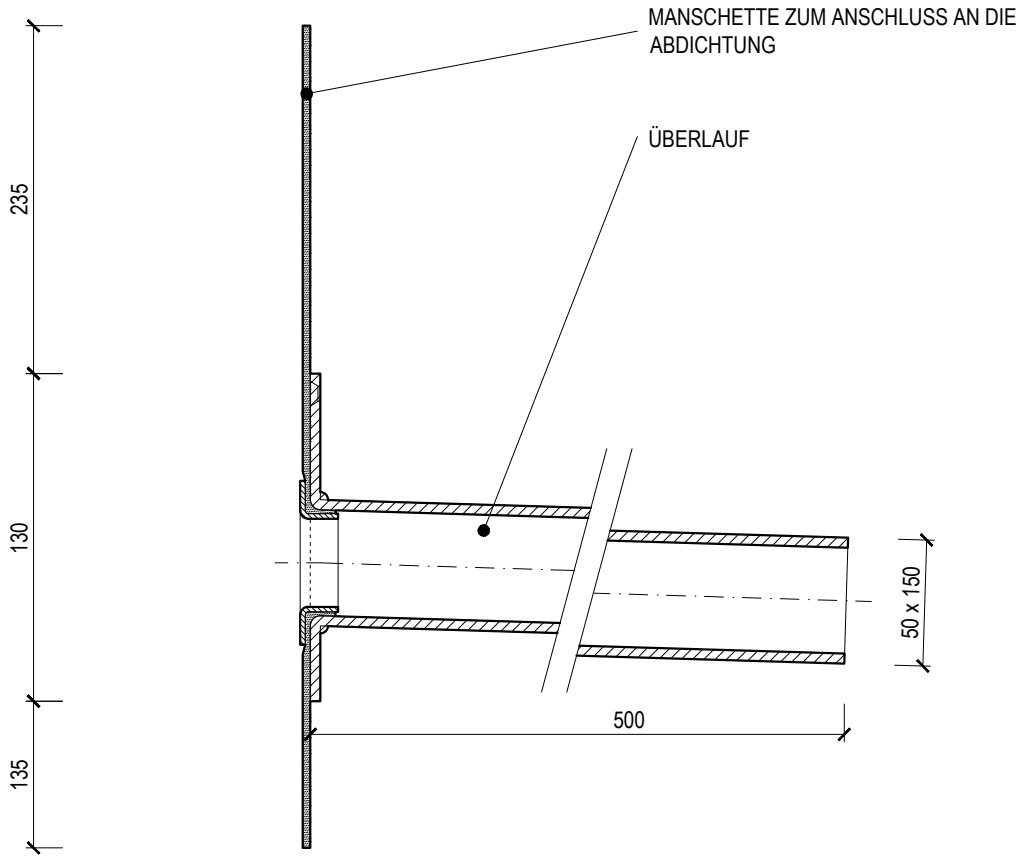

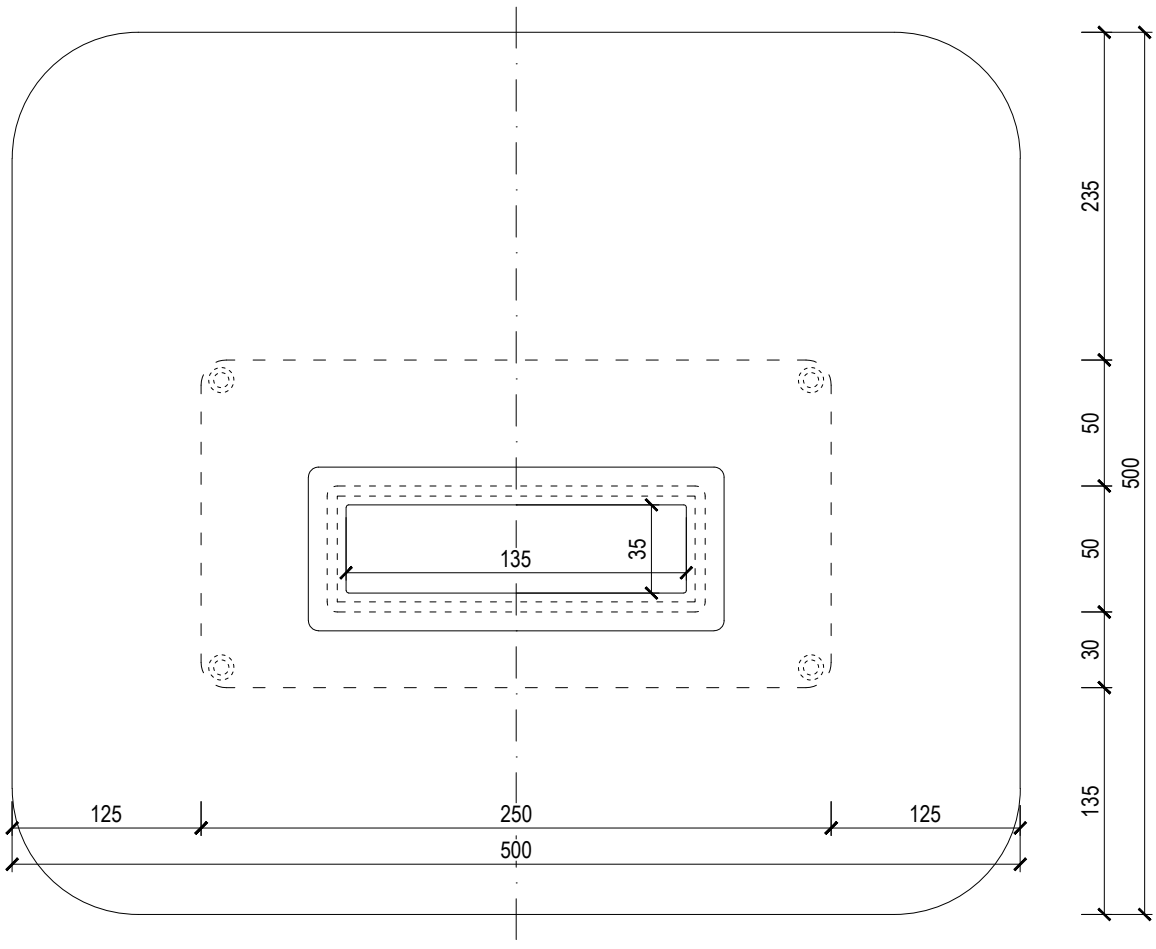

ECKIGER NOTÜBERLAUF

TYPE: TWPP 50 x150 ___	___ = manschetten auf bestellung (TPO, PE, EDPM, STE,...)	TOPWET ROOF ELEMENTS
CODE: 932820075	GEWICHT: 1,75 kg	WWW.TOPWET.CZ
MASSSTAB: 1:3	MATERIAL: PVC	INFO: +420 777 701 241

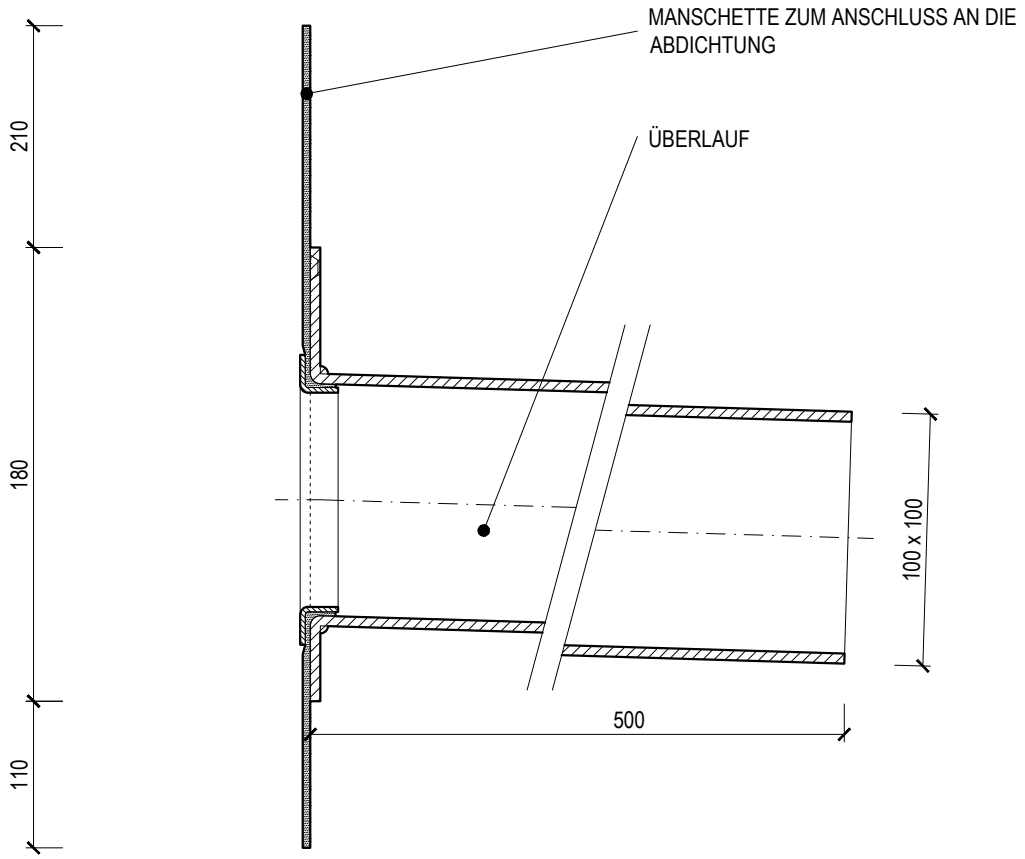

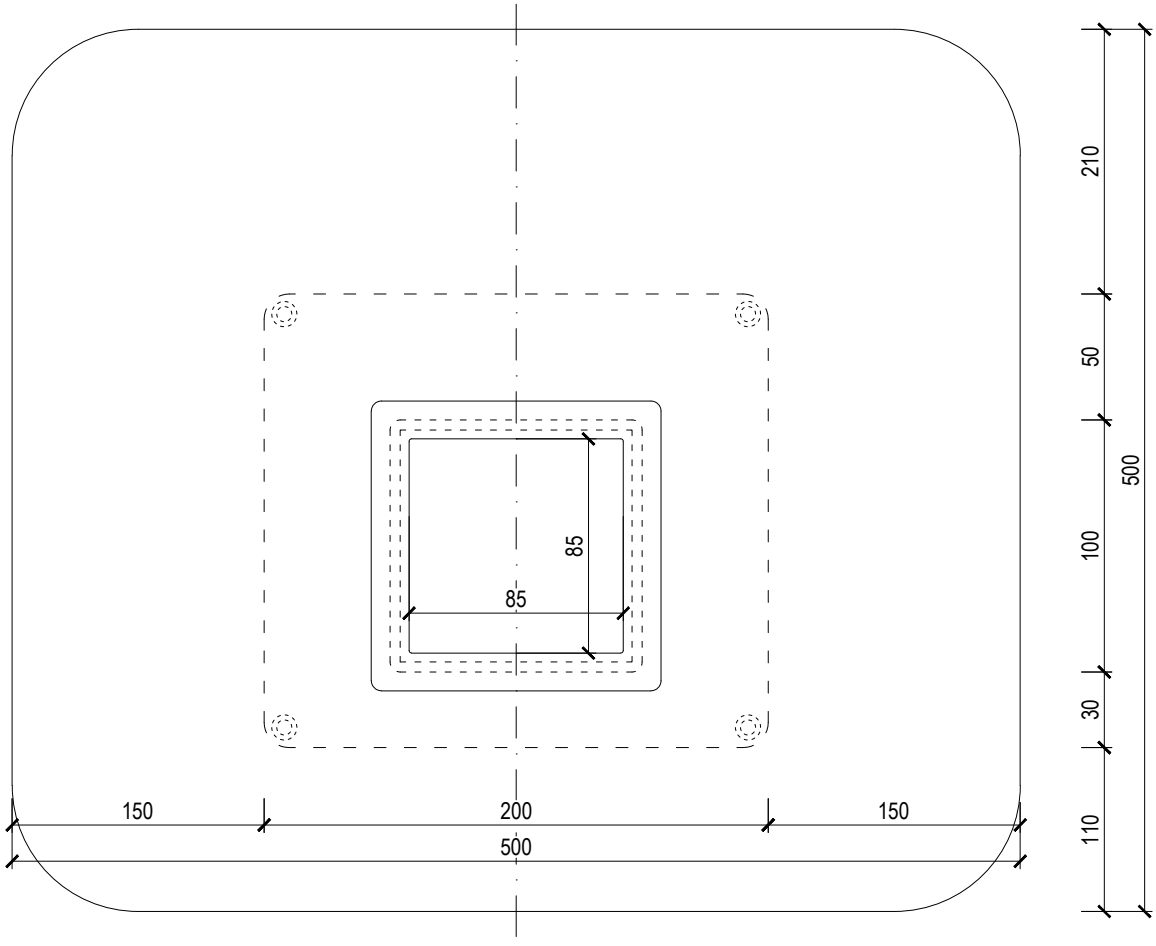

ECKIGER NOTÜBERLAUF

TYPE: TWPP 100 x100 ___	___ = manschetten auf bestellung (TPO, PE, EDPM, STE,...)	TOPWET ROOF ELEMENTS
CODE: 932820100	GEWICHT: 2,01 kg	WWW.TOPWET.CZ
MASSSTAB: 1:3	MATERIAL: PVC	INFO: +420 777 701 241

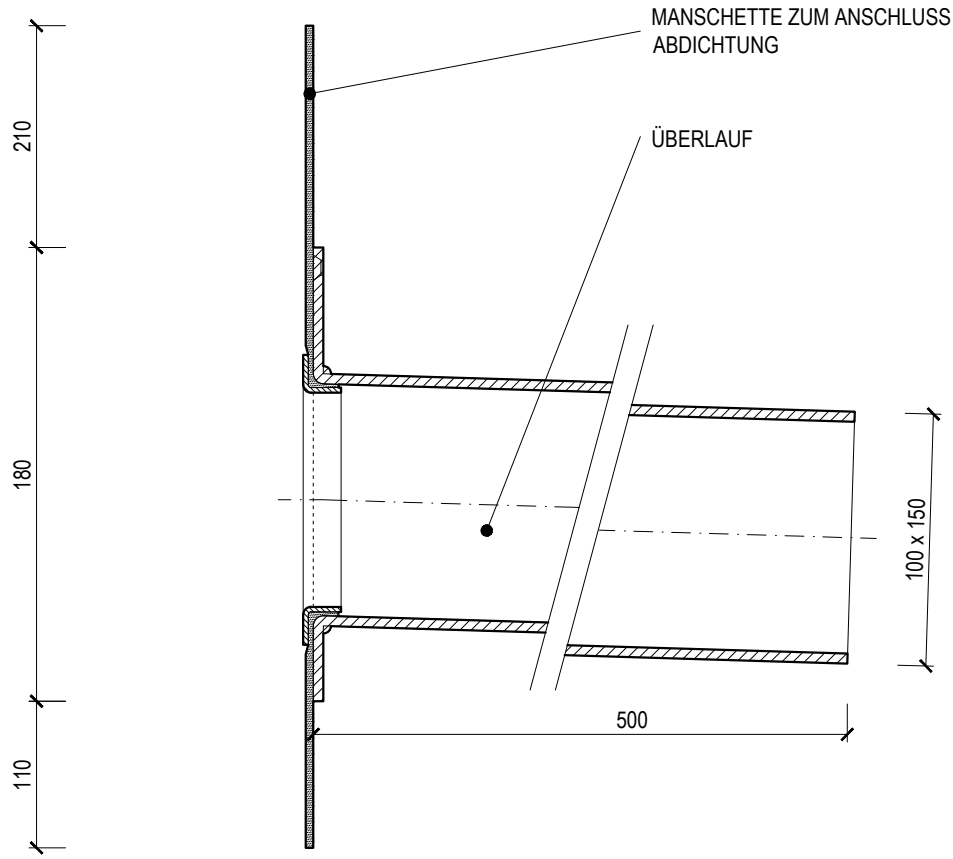

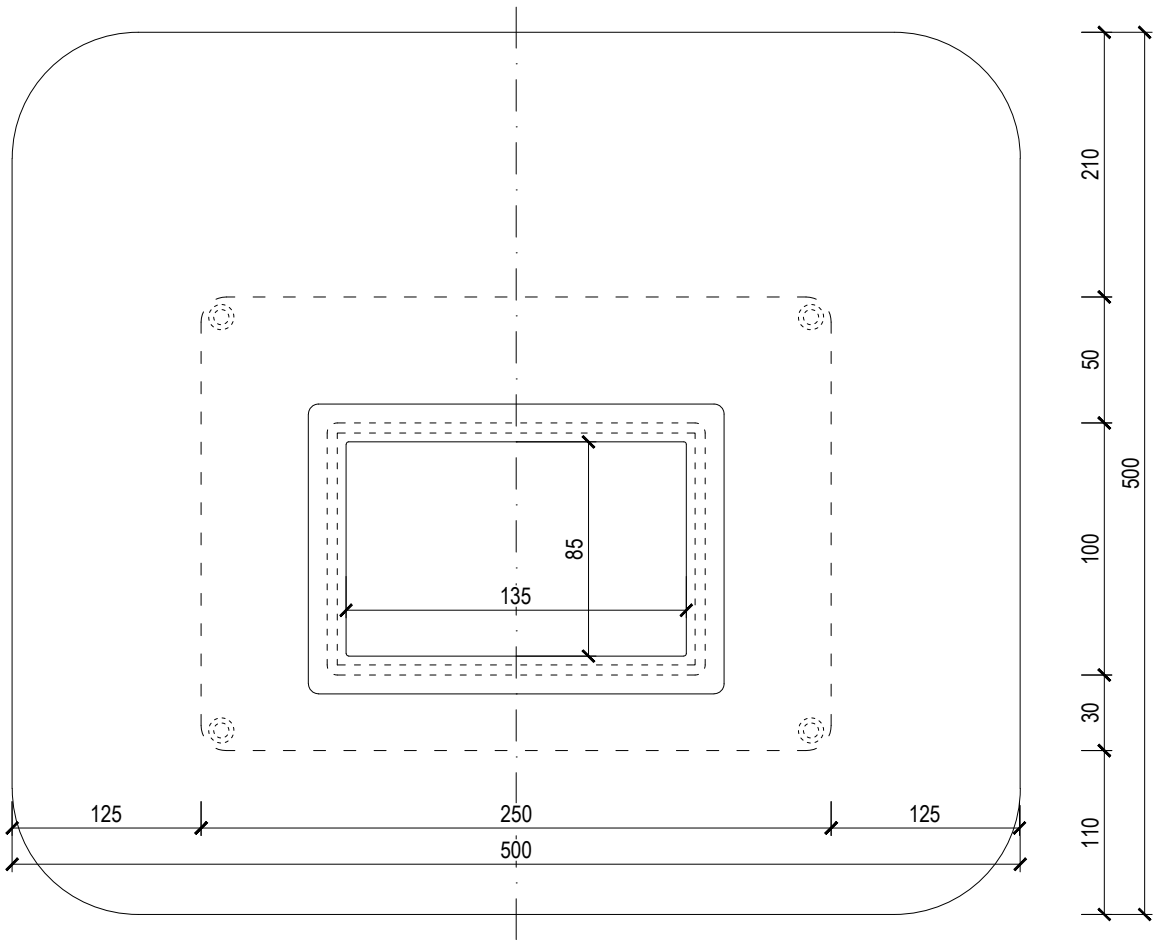

ECKIGER NOTÜBERLAUF

TYPE: TWPP 100 x 150 ___	___ = manschetten auf bestellung (TPO, PE, EDPM, STE,...)	TOPWET ROOF ELEMENTS
CODE: 932820150	GEWICHT: 2,62 kg	WWW.TOPWET.CZ
MASSSTAB: 1:3	MATERIAL: PVC	INFO: +420 777 701 241

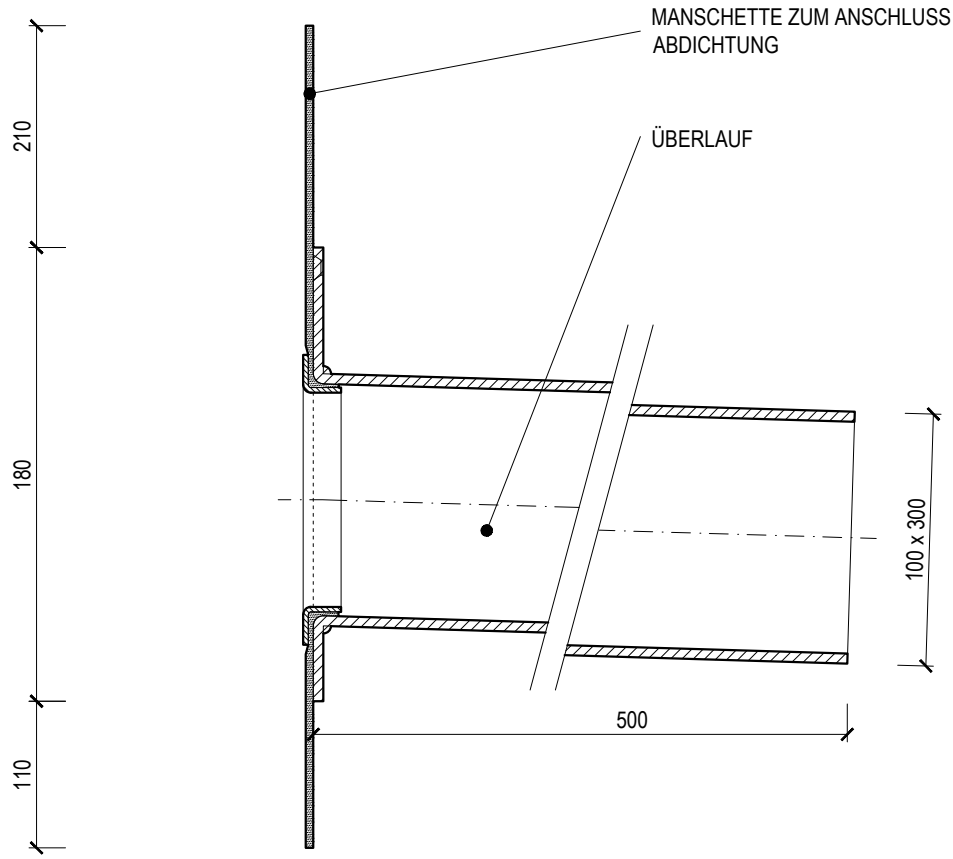

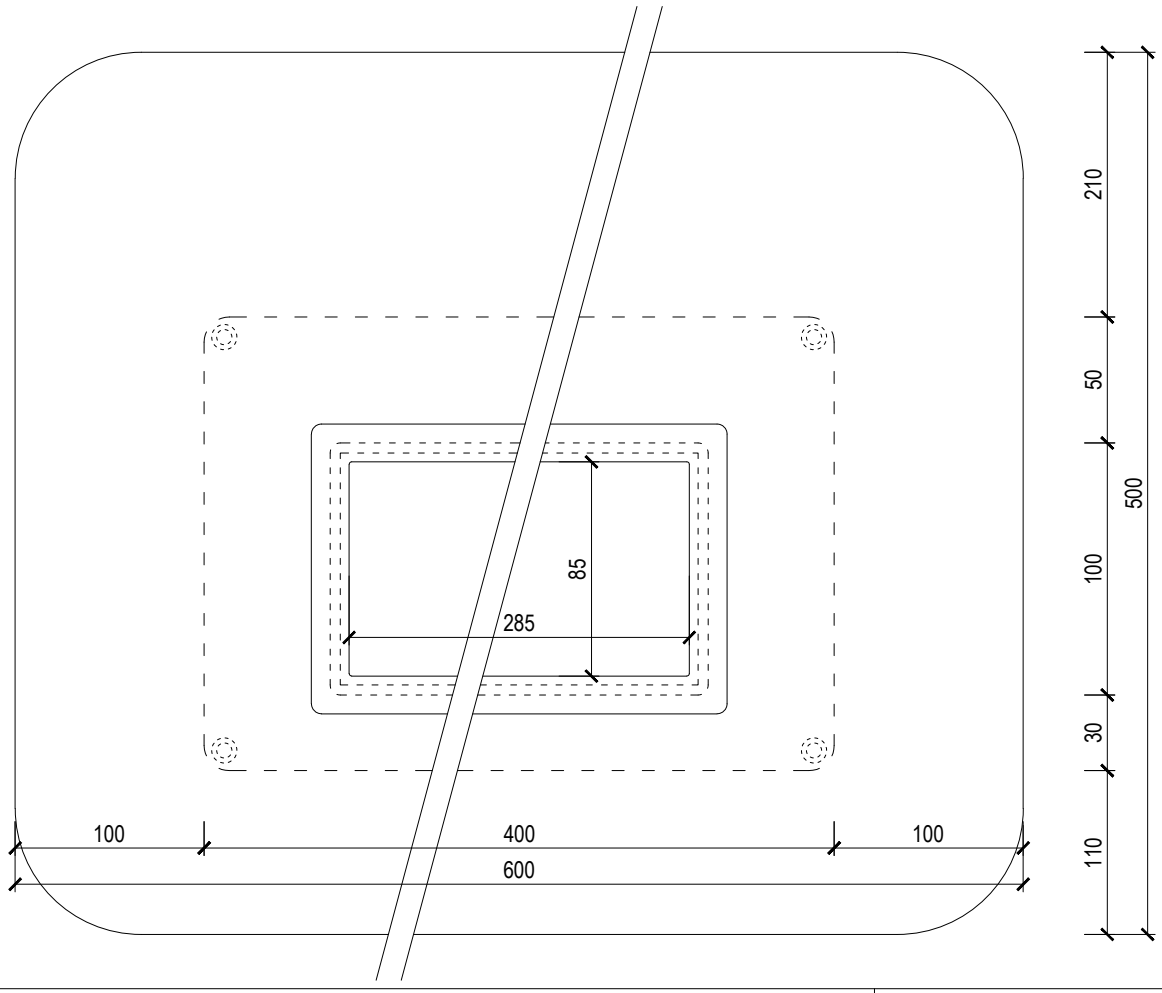

ECKIGER NOTÜBERLAUF

TYPE: TWPP 100 x 300 ___	___ = manschetten auf bestellung (TPO, PE, EDPM, STE,...)	TOPWET ROOF ELEMENTS
CODE: 932820300	GEWICHT: 3,80 kg	WWW.TOPWET.CZ
MASSSTAB: 1:3	MATERIAL: PVC	INFO: +420 777 701 241

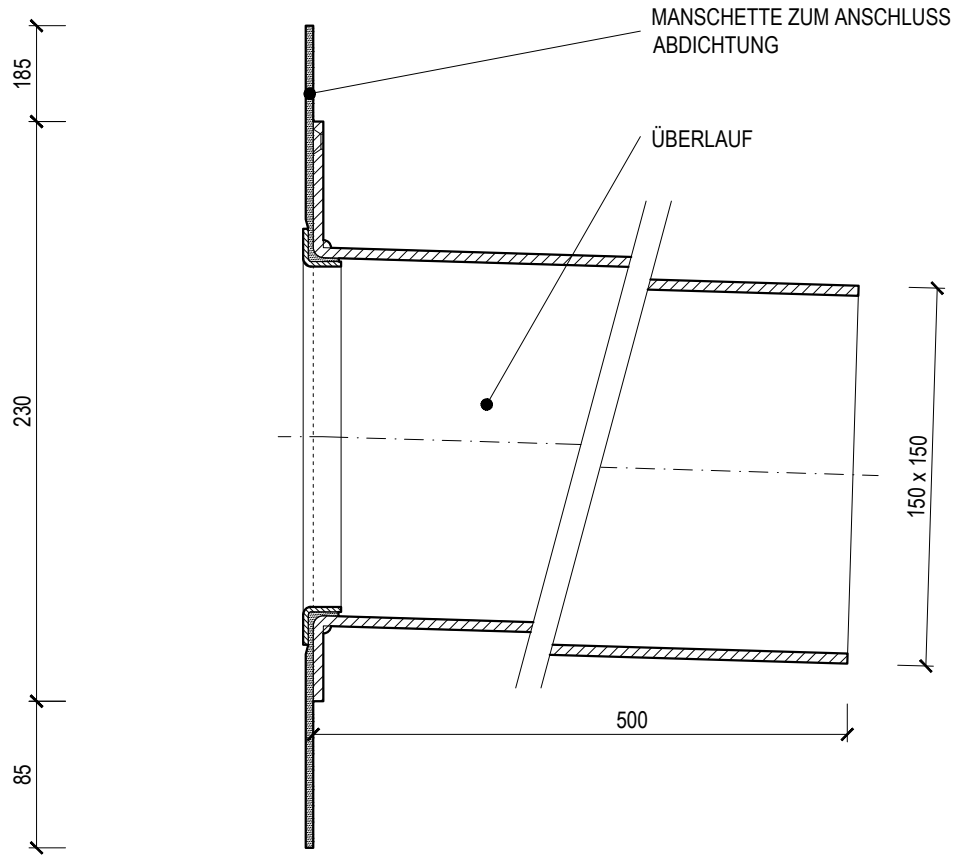

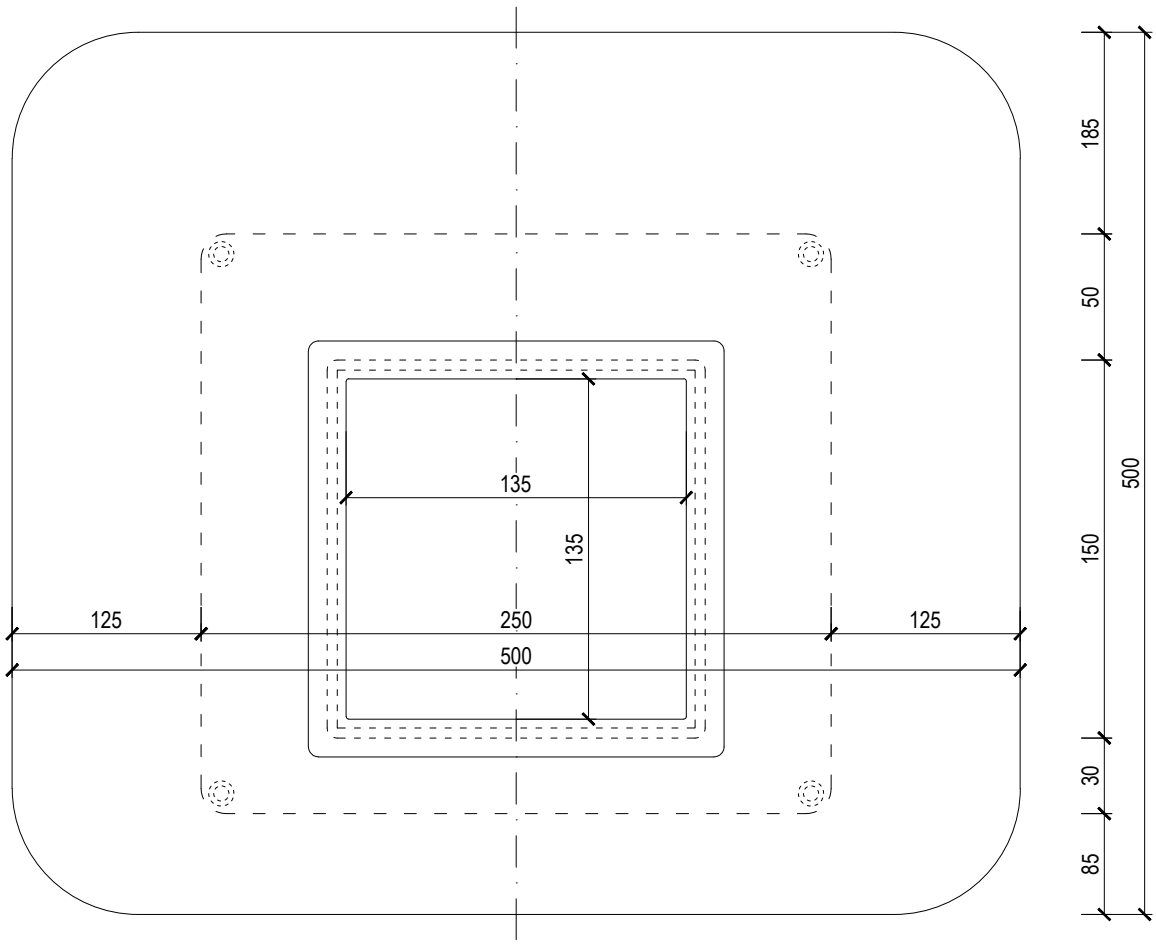

ECKIGER NOTÜBERLAUF

TYPE: TWPP 150 x 150 ___	___ = manschetten auf bestellung (TPO, PE, EDPM, STE,...)	TOPWET ROOF ELEMENTS
CODE: 932820301	GEWICHT: 2,50 kg	WWW.TOPWET.CZ
MASSSTAB: 1:3	MATERIAL: PVC	INFO: +420 777 701 241

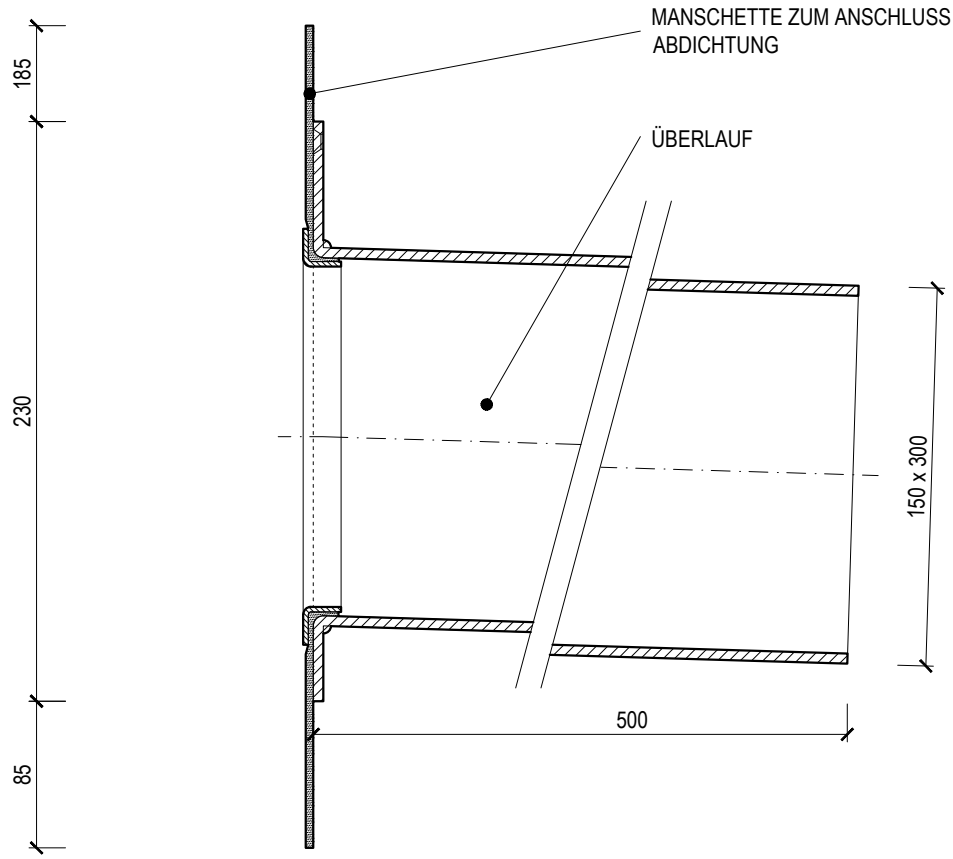

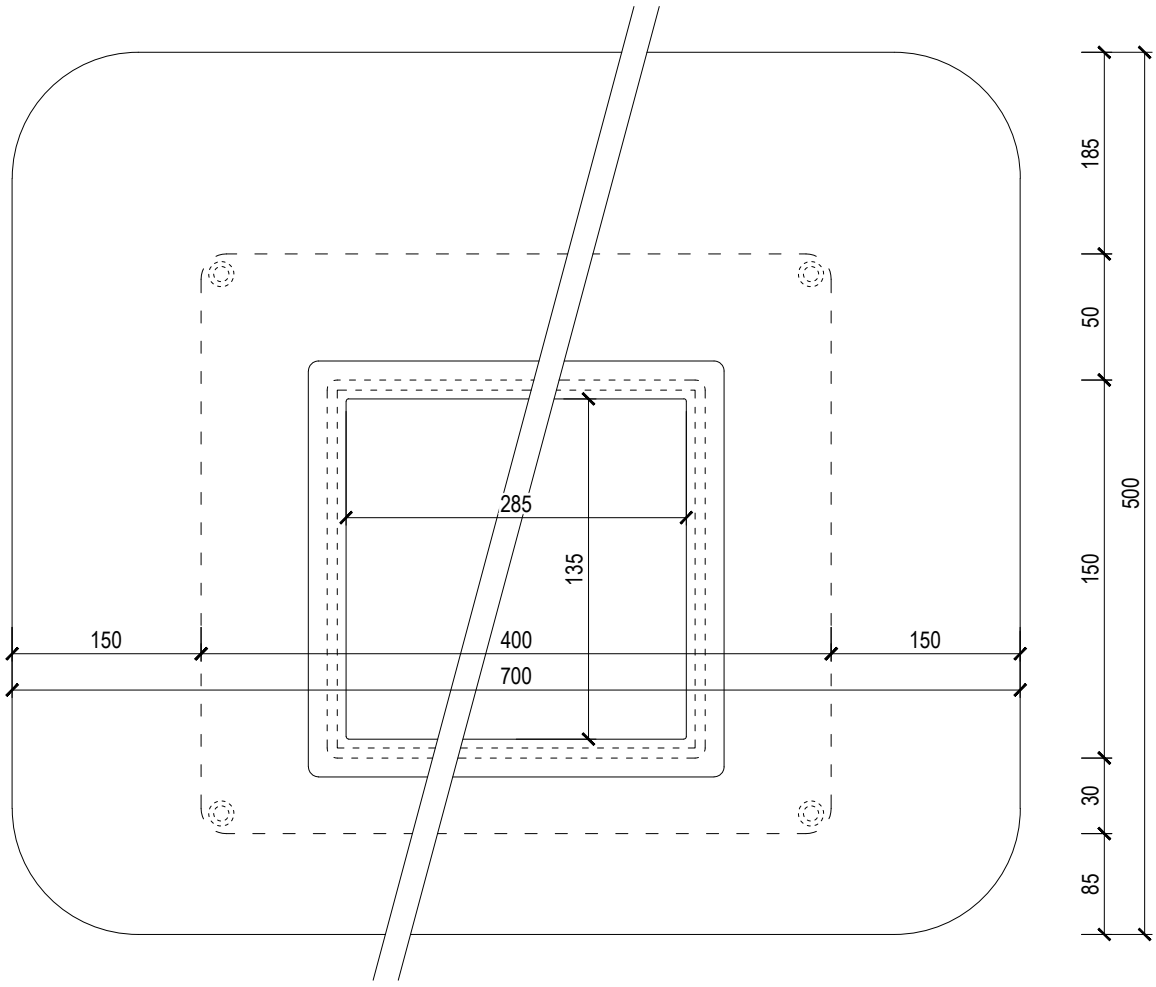

ECKIGER NOTÜBERLAUF

TYPE: TWPP 150 x 300 ___	___ = manschetten auf bestellung (TPO, PE, EDPM, STE,...)	TOPWET ROOF ELEMENTS
CODE: 932820450	GEWICHT: 4,41 kg	WWW.TOPWET.CZ
MASSSTAB: 1:3	MATERIAL: PVC	INFO: +420 777 701 241

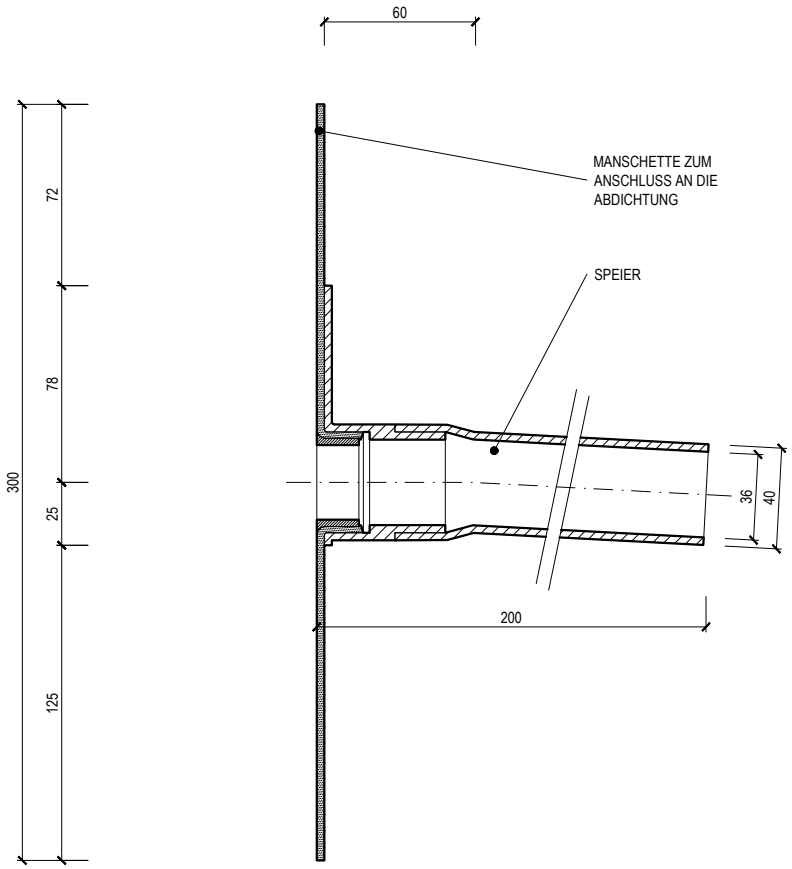

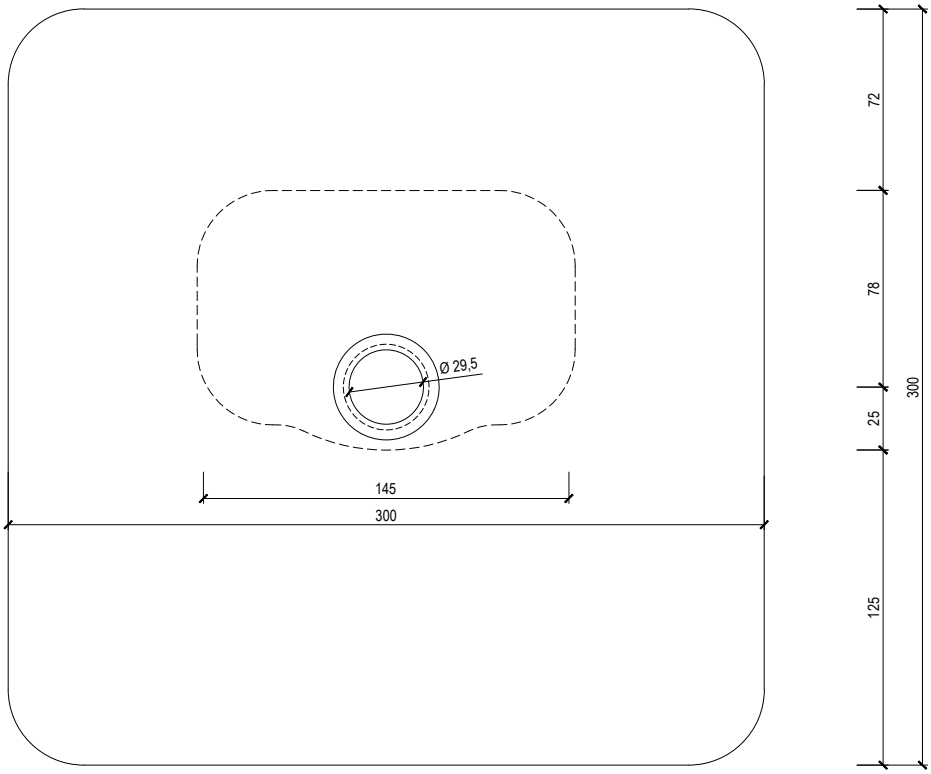

MINI NOTÜBERLAUF

TYPE: TWPP 40 BIT MINI		TOPWET ROOF ELEMENTS
CODE: 933120040	GEWICHT: 0,5 kg	WWW.TOPWET.CZ
MASSSTAB: 1:3	MATERIAL: POLYAMID	INFO: +420 777 701 241

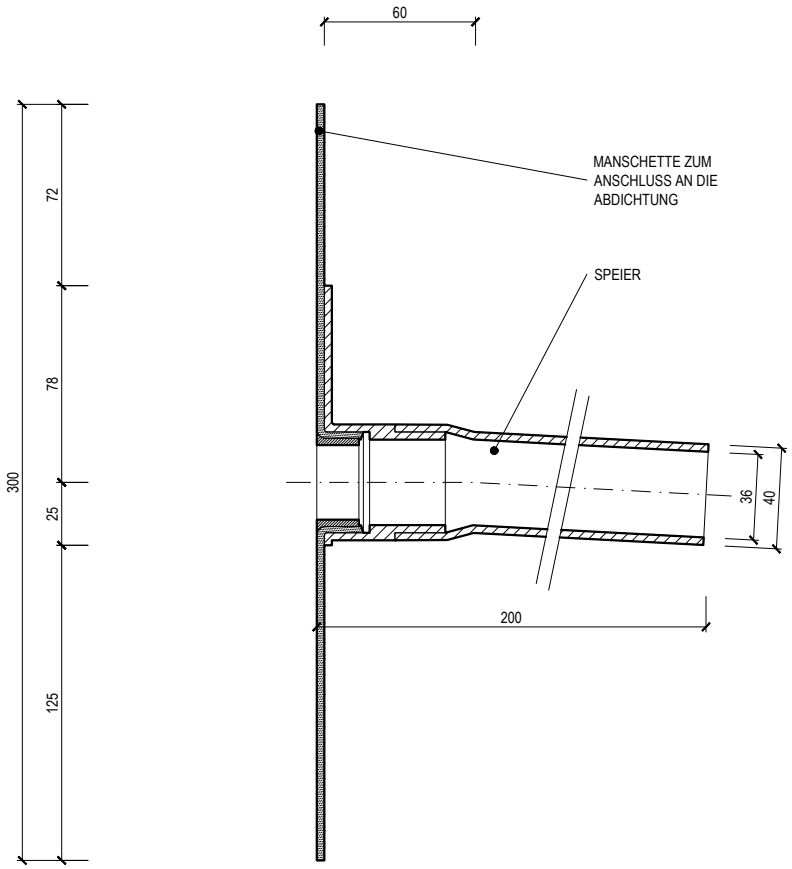

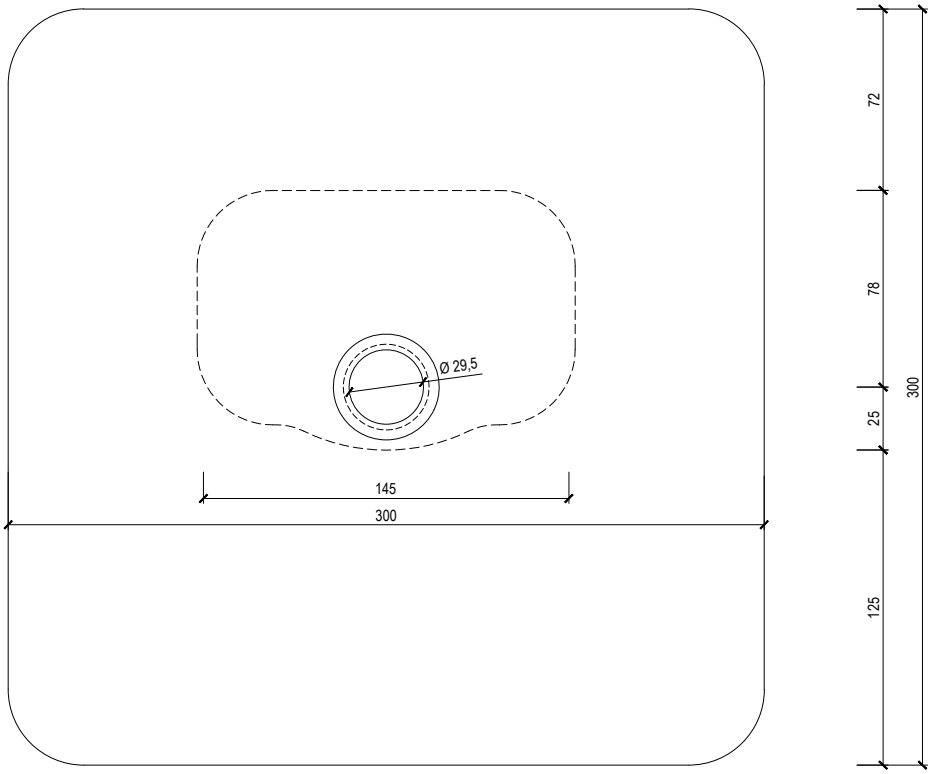

MINI NOTÜBERLAUF

TYPE: TWPP 40 PVC MINI		TOPWET ROOF ELEMENTS
CODE: 933220040	GEWICHT: 0,31 kg	WWW.TOPWET.CZ
MASSSTAB: 1:3	MATERIAL: POLYAMID	INFO: +420 777 701 241

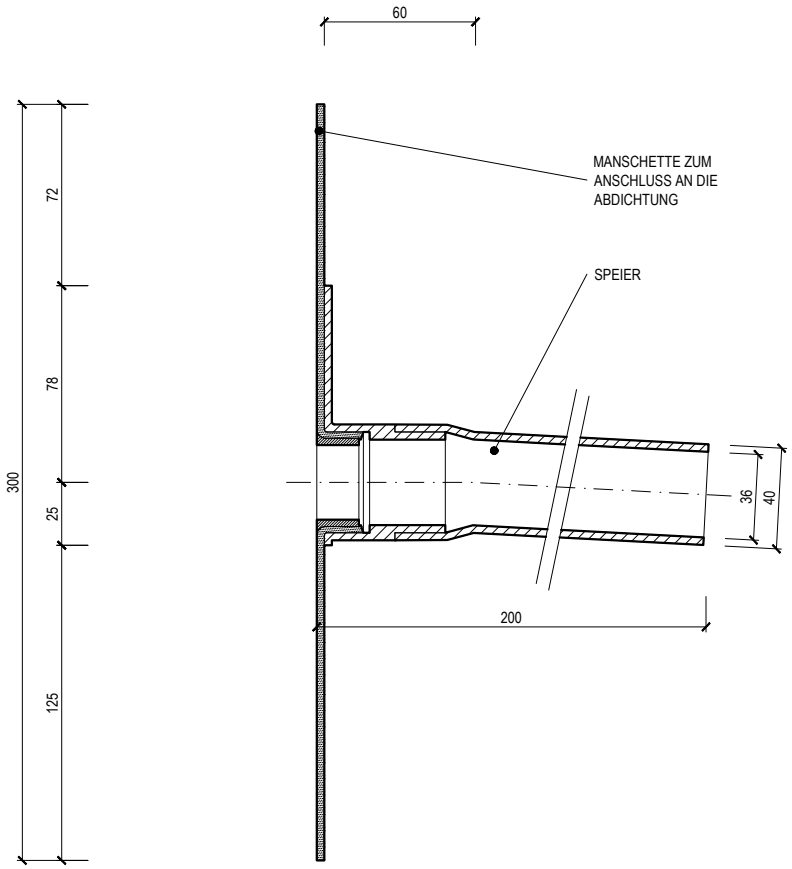

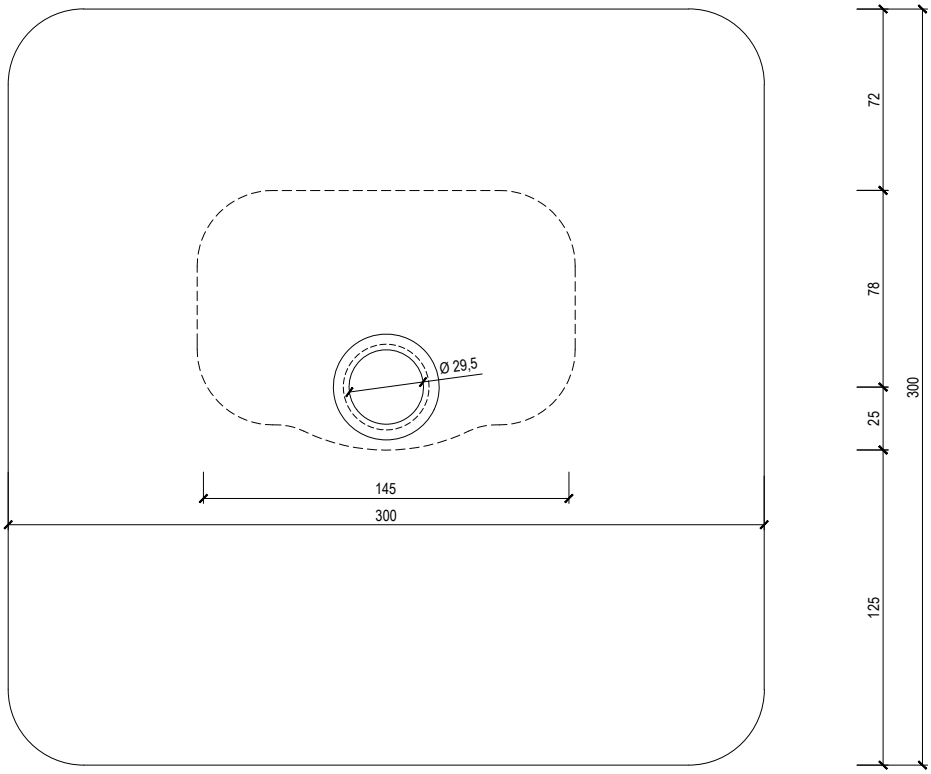

MINI NOTÜBERLAUF

TYPE: TWPP 40 STE MINI		TOPWET ROOF ELEMENTS
CODE: 933520040	GEWICHT: 0,16 kg	WWW.TOPWET.CZ
MASSSTAB: 1:3	MATERIAL: POLYAMID	INFO: +420 777 701 241

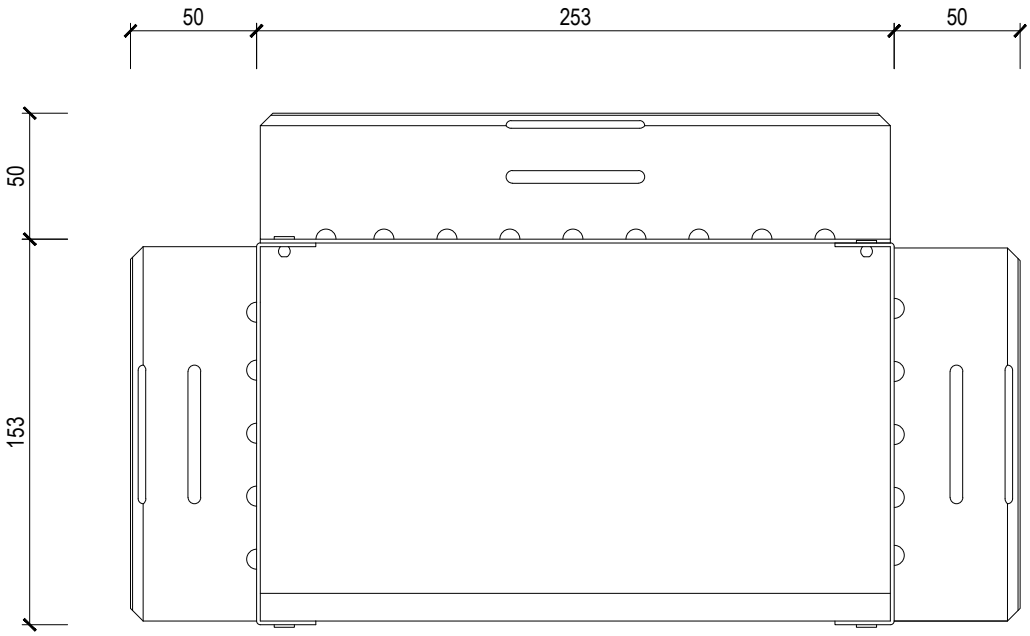

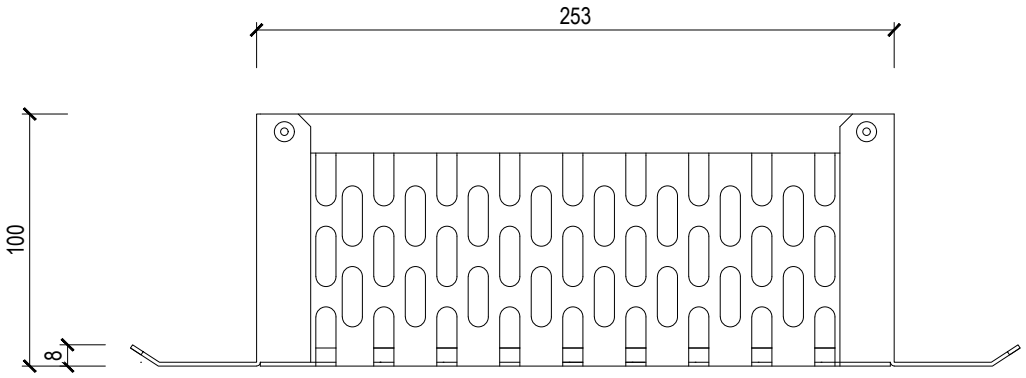

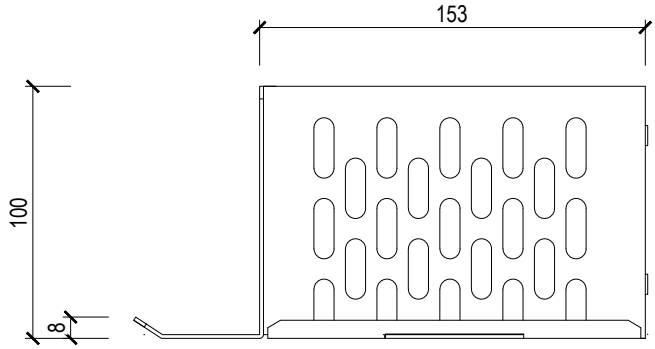

ALUMINIUM-SCHACHT FÜR DÄCHER MIT KIESAUFLAST

TYPE: TWS C 250x150x100		TOPWET ROOF ELEMENTS
CODE: 935980251	GEWICHT: 0,32 kg	WWW.TOPWET.CZ
MASSSTAB: 1:3	MATERIAL: ALUMINIUM	INFO: +420 777 701 241

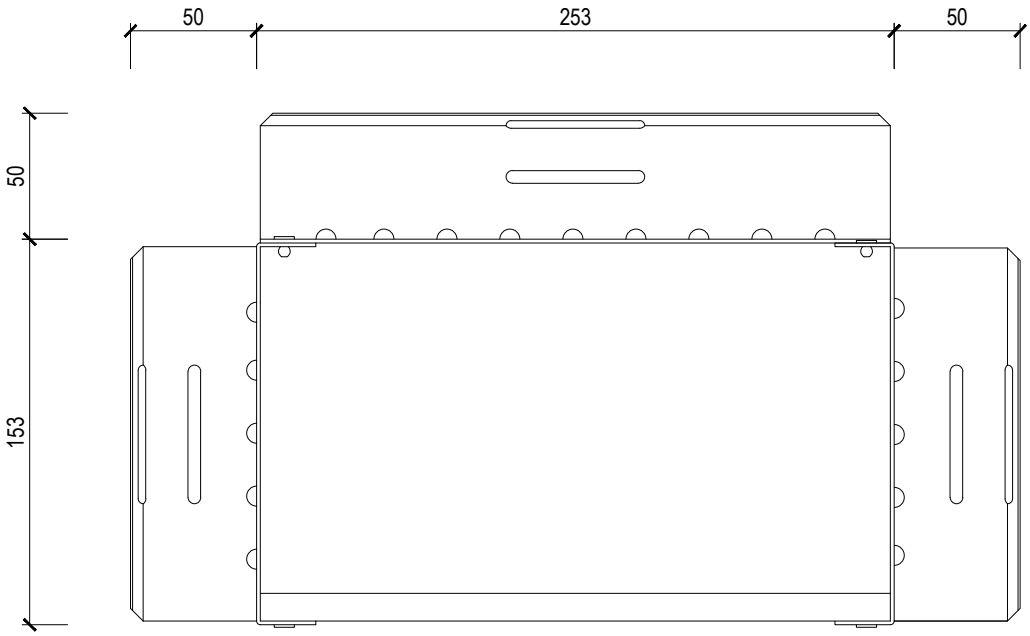

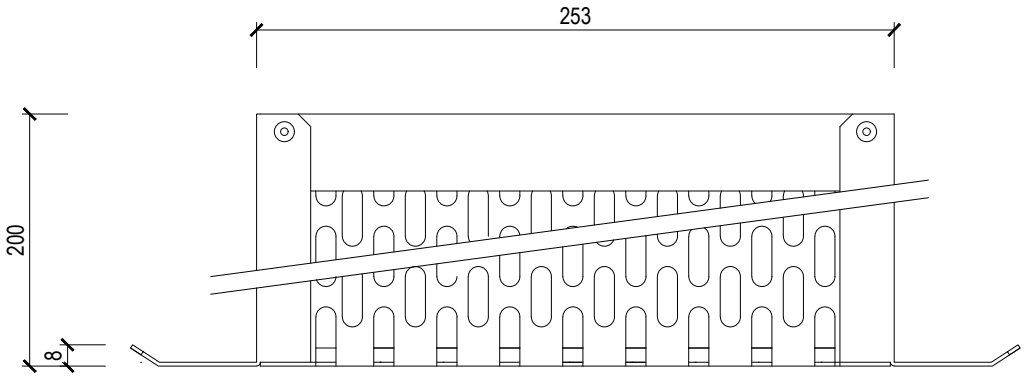

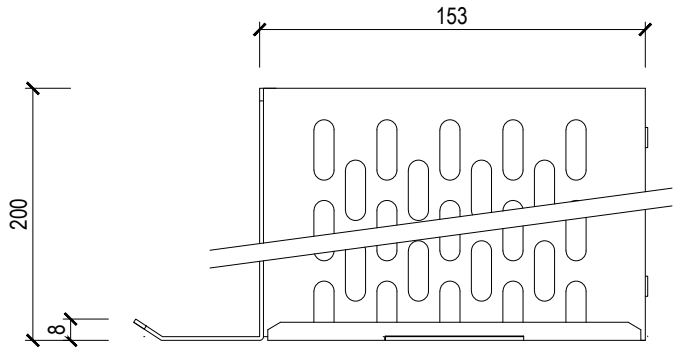

ALUMINIUM-SCHACHT FÜR DÄCHER MIT KIESAUFLAST

TOPWET ROOF ELEMENTS

TYPE: TWS C 250x150x200		
CODE: 935980252	GEWICHT: 0,50 kg	WWW.TOPWET.CZ
MASSSTAB: 1:3	MATERIAL: ALUMINIUM	INFO: +420 777 701 241

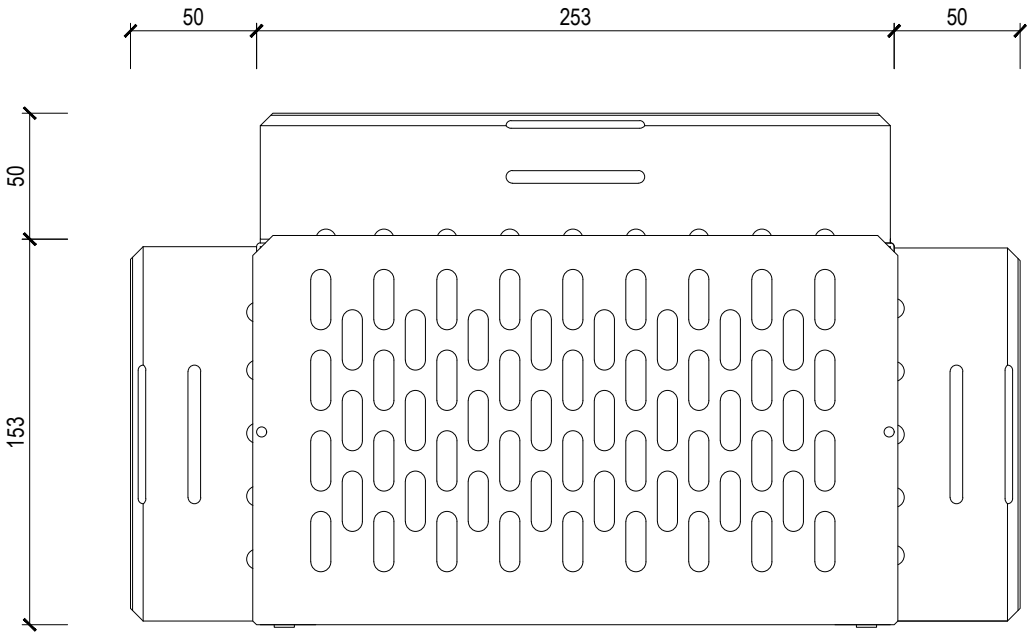

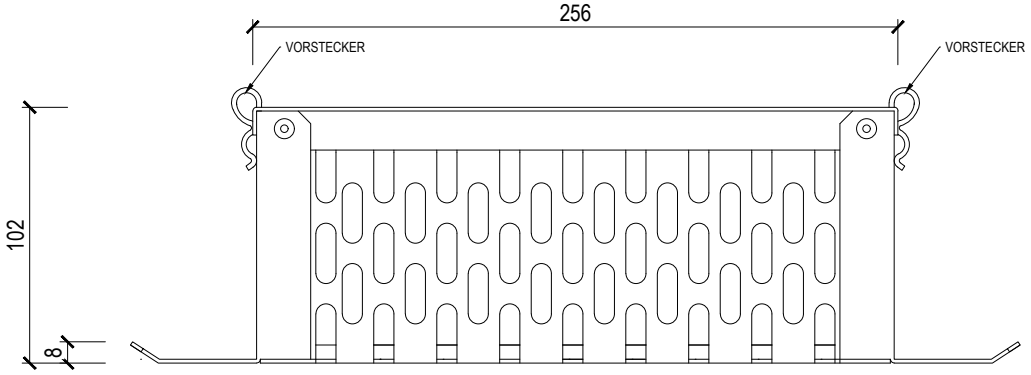

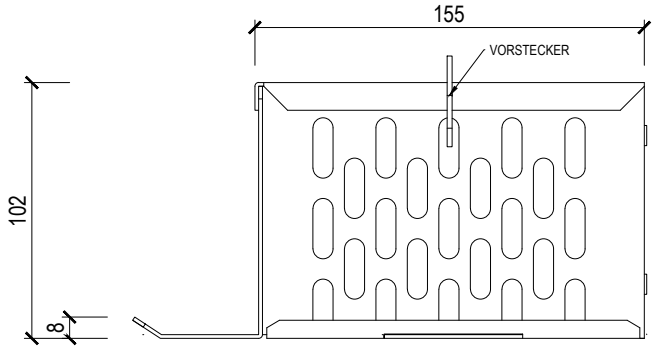

ALUMINIUM-SCHACHT FÜR DÄCHER MIT KIESAUFLAST

TOPWET ROOF ELEMENTS

TYPE: TWS C 250x150x100 + VIKO		
CODE: 935990251	GEWICHT: 0,44 kg	WWW.TOPWET.CZ
MASSSTAB: 1:3	MATERIAL: ALUMINIUM	INFO: +420 777 701 241

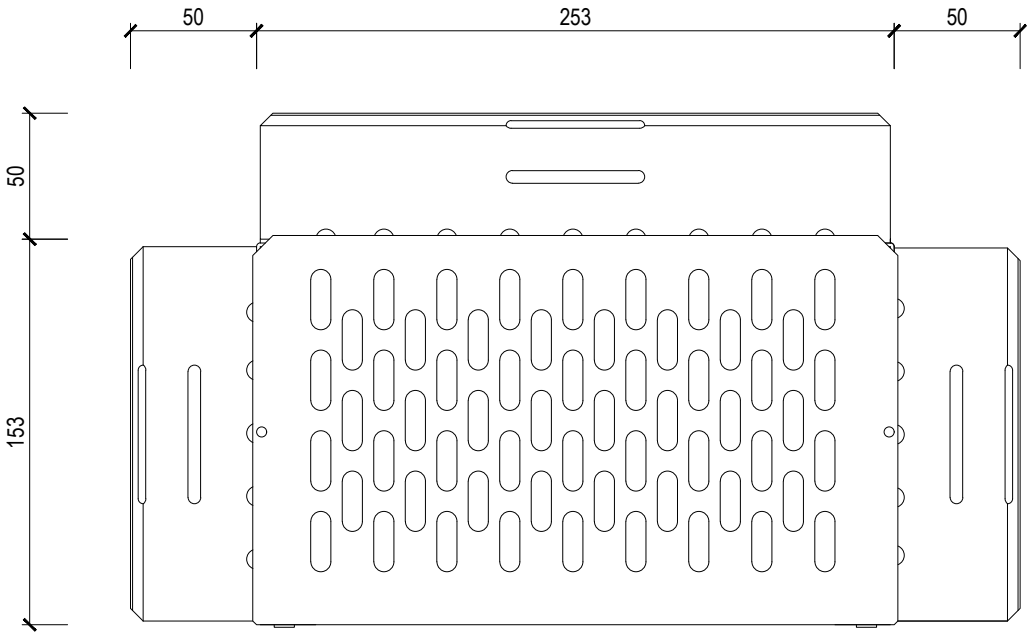

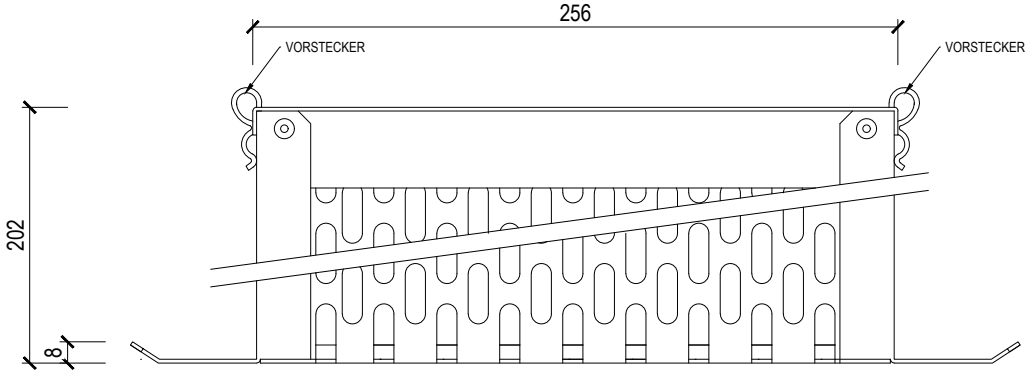

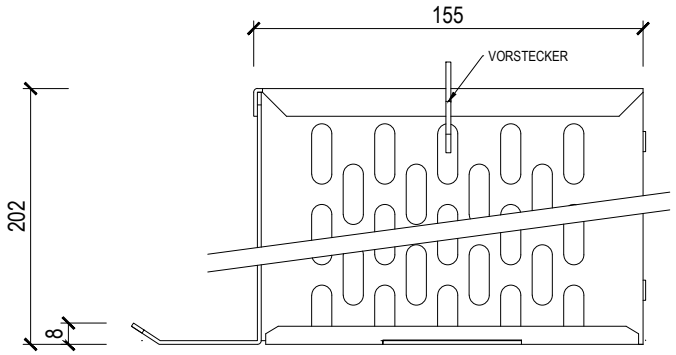

ALUMINIUM-SCHACHT FÜR DÄCHER MIT KIESAUFLAST

TOPWET ROOF ELEMENTS

TYPE: TWS C 250x150x200 + VIKO		
CODE: 935990252	GEWICHT: 0,62 kg	WWW.TOPWET.CZ
MASSSTAB: 1:3	MATERIAL: ALUMINIUM	INFO: +420 777 701 241