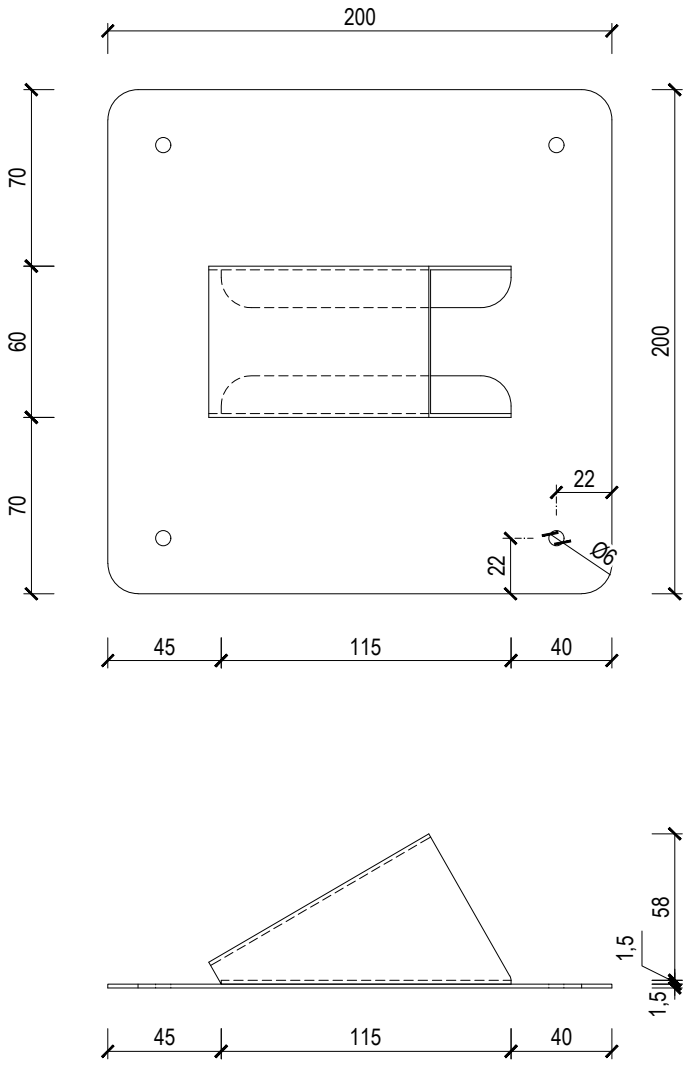

Name	**SCHNEEAUFFANGBLECH**		
Type	**TW SZ**	Gewicht	0,28 kg
Code	951712020	Material	VIPLANYL
Massstab	1:3		

TOPWET® ENTWÄSSERUNGSSYSTEME FÜR FLACHDÄCHER

info@topwet.cz **www.topwet.cz**