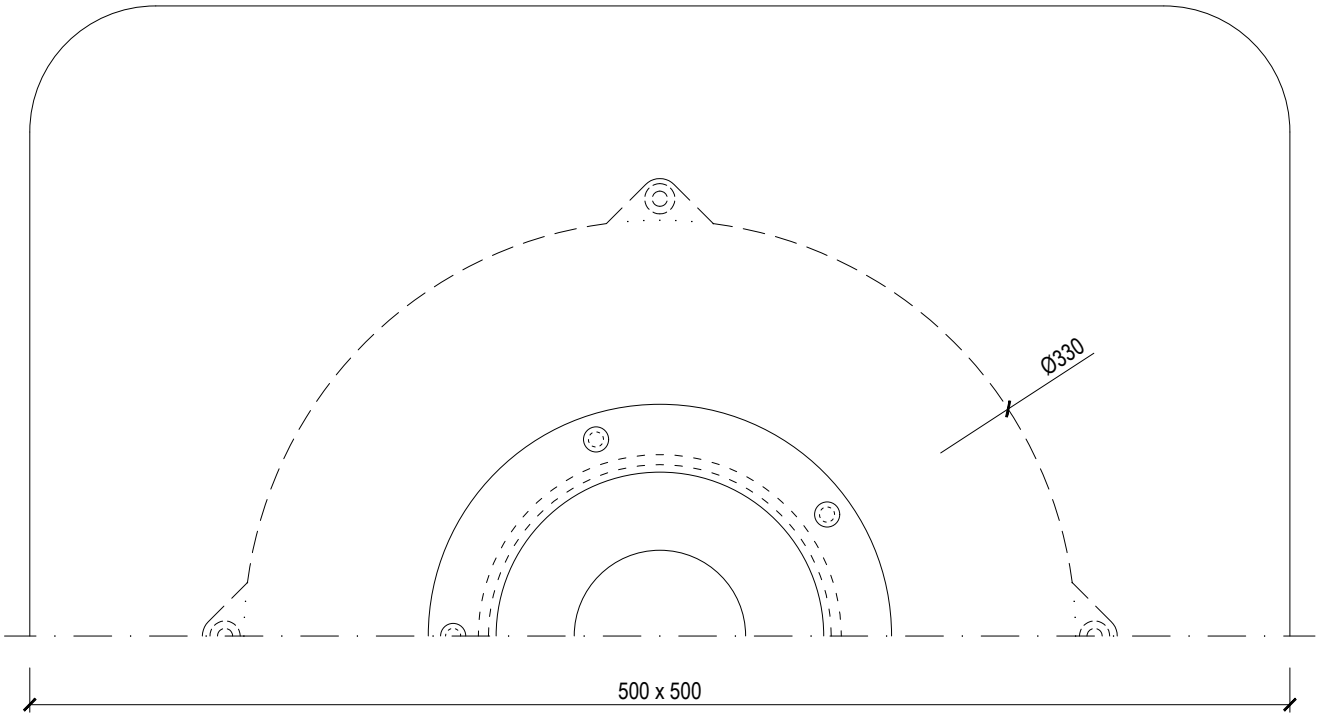

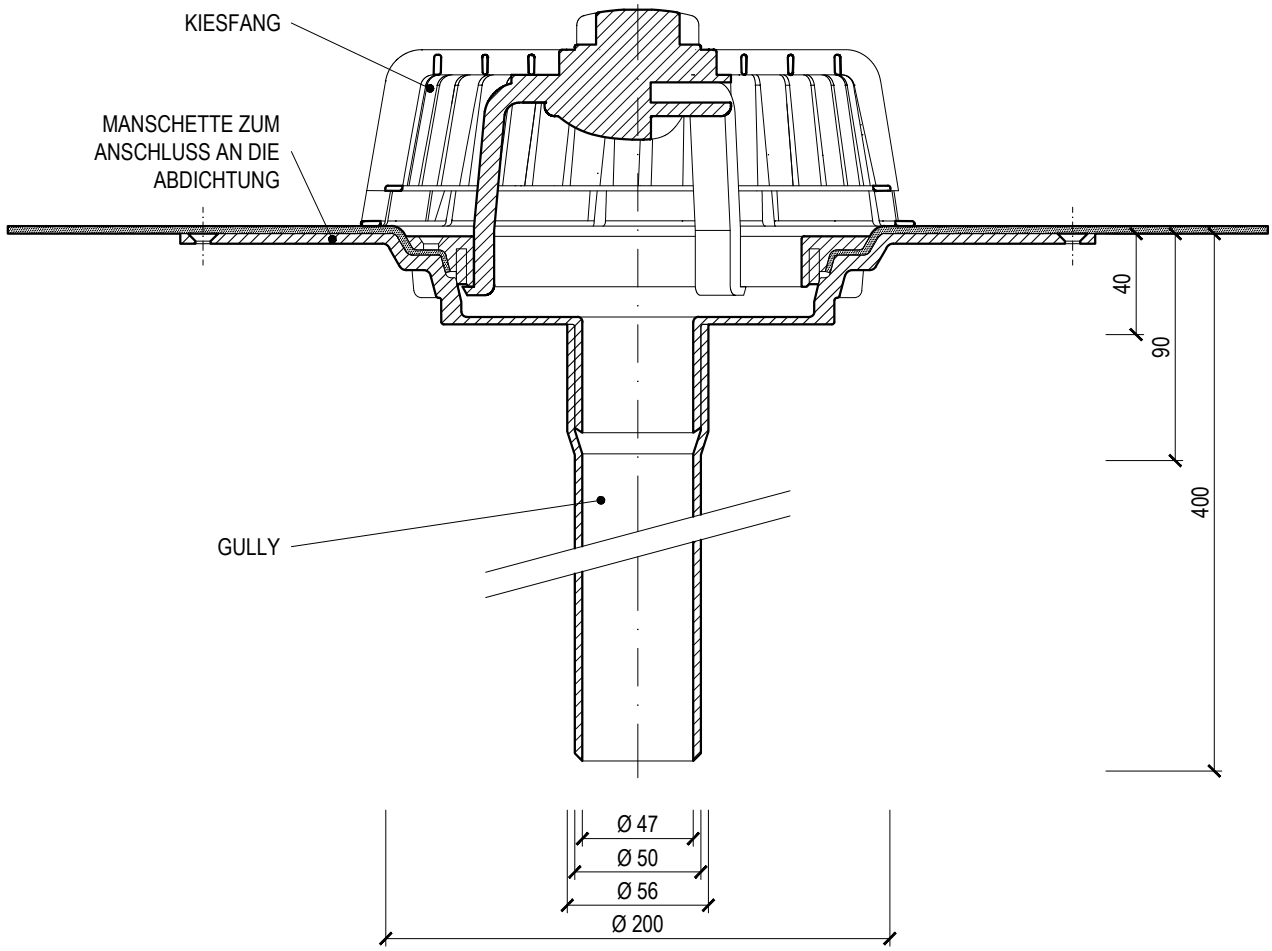

Name	**ERWEITERTES EINWENDIGES GULLY**		
Type	**TWJ 50 ___**	Gewicht	1,62 kg
Code	920810050	Material	POLYAMID
Massstab	1:3	___ = manschetten auf bestellung (TPO, PE, EPDM, STE,...)	

TOPWET® ENTWÄSSERUNGSSYSTEME FÜR FLACHDÄCHER
info@topwet.cz
www.topwet.cz